asber

Specjalista w produkcji urządzeń do przygotowania, dystrybucji i ekspozycji potraw.

KATALOG
MEBLI NEUTRALNYCH
2022

asber

ONNERA POLAND

Committed to Quality

ASBER JEST CZĘŚCIĄ FIRMY **ONNERA POLAND**, SPECJALISTYCZNEGO PRODUCENTA SPRZĘTU KUCHENNEGO ZE STALI NIERDZEWNEJ Z PONAD 15-LETNIM DOŚWIADCZENIEM NA POLSKIM RYNKU.

ASBER MA PRZYJEMNOŚĆ PRZEDSTAWIĆ NOWY KATALOG MEBLI NEUTRALNYCH 2021 ZE WSZYSTKIMI NAJNOWSZYMI ROZWIĄZANIAMI

W KATALOGU ZNAJDĄ PAŃSTWO 5 GRUP STANDARDOWYCH PRODUKTÓW, KTÓRE ASBER OFERUJE NA RYNKU.

STOŁY DO PRACY

PROFESJONALNE STOŁY ZE ZLEWAMI

MEBLE DO MAGAZYNOWANIA I PRZECHOWYWANIA

OKAPY

SELF-SERVICE

MEBLE NEUTRALNE

STOŁY DO PRACY

Stoły do pracy **8**
Stoły do pracy 8
Stoły do pracy ze wzmocnieniem 9
Stoły do pracy z półkami 10
Stoły z szafką otwartą i półką 11

Stoły do pracy z szafką **12**
Stoły z szafką z drzwiami skrzydłowymi - jednodrzwiowe 12
Stoły z szafką z drzwiami skrzydłowymi - dwudrzwiowe 12
Stoły z szafką z drzwiami skrzydłowymi – trzydrzwiowe 13
Stoły z drzwiami skrzydłowymi 14
Stoły z drzwiami skrzydłowymi i półką 15

Stoły do pracy z drzwiami suwanymi **16**
Stoły do pracy z szafką i drzwiami suwanymi 16
Przelotowe stoły do pracy z szafką i drzwiami suwanymi 17

Stoły do pracy z szufladami **18**
Stoły do pracy z szafką i 2 szufladami 18
Stoły modułowe z szafką i 4 szufladami 18
Stoły do pracy z szufladami i wzmocnieniem 19
Stoły do pracy z szufladami i półką 20
Stół z otwartą szafką i szufladami 21

Stoły z szafką z drzwiami i szufladami **22**
Stoły z szafką z drzwiami skrzydłowymi i szufladami 22
Stoły z szafką z podwójnymi drzwiami skrzydłowymi i 2 szufladami 23
Stoły z szafką z drzwiami suwanymi i szufladami 24

Narożne stoły do pracy **25**
Narożne stoły do pracy z półką 25
Narożne stoły do pracy z drzwiami skrzydłowymi 25

Nadstawki na stoły **26**
Nadstawki na stoły 26
Nadstawki na stoły przeznaczone na pojemniki GN 1/3 27

Stoły do pracy z szufladą uchylną **28**

Podstawa pod piece **28**

Opcje i Akcesoria **29**

Wymiary **31**

STOŁY DO PRACY

CHARAKTERYSTYKA

Stoły robocze zostały zaprojektowane w taki sposób, aby zapewnić doskonałe dopasowanie ich do innych urządzeń ze stali nierdzewnej, bez względu, czy są to produkty mebli neutralnych, chłodniczych czy grzewczych. Marka ASBER zwraca uwagę, aby wymiary bogatego asortymentu produktów były takie same: wysokość stołu roboczego, wymiary rantu tylnego, a także odległość dolnej półki od podłogi.
Stoły robocze marki ASBER zostały zaprojektowane z myślą o profesjonalnych kuchniach. Dzięki szerokiemu wachlarzowi oferowanych urządzeń, istnieje możliwość adaptacji mebli do każdego rodzaju pomieszczenia oraz potrzeb klienta.

SIŁA I TRWAŁOŚĆ
Stoły robocze marki ASBER oferują duże powierzchnie roboczą oraz trwałą konstrukcję.
Dla zapewnienia wysokiej jakości produkty są poddawane szczegółowej weryfikacji pod względem jakości wykonania przed wysyłką do klienta. Na blatach i półkach umieszczane są obciążniki dla sprawdzenia ich stabilności oraz są również poddawane kontroli pod względem chropowatości powierzchni. Drzwi są wielokrotnie otwierane i zamykane, w celu symulacji warunków pracy w profesjonalnej kuchni.

JAKOŚCIOWE ROZWIĄZANIA DLA PROFESJONALNEGO PRZYGOTOWANIA POSIŁKÓW

Rant tylny
Wysokość 40 mm.

Dolna półka
Całkowicie zespawana tworząc silną konstrukcję.

Półka pośrednia
O dużej pojemności i regulowanej wysokość.

Drzwi
Wykonane ze stali nierdzewnej z zintegrowanym uchwytem.

Szuflady
Nośność do 25 kg. Szuflady owymiarach 1/3 i 1/4 GN można zamówić indywidualnie.

Zamki
Systemy zamknięcia są dostępne w drzwiach suwnych, zawiasowych, a także w szufladach.

Nogi
Regulowanej wysokości profili ze stali nierdzewnej 40x40 mm.

Blat przedni
Krawędź 90° o wysokości 40 mm.

Stół
Dostarczany jako całkowicie złożony.

WT-106 PL

WT-226 PL

Przy długości przekraczającej 2.000 mm,
konstrukcja ustawiona jest na 6 nogach.

STOŁY DO PRACY

- Stół roboczy ze spawanym blatem o grubości 40 mm.
- Wykonany ze stali nierdzewnej.
- Rant tylny o wysokości 40 mm.
- Nogi o regulowanej wysokości, w profilach ze stali nierdzewnej 40x40 mm. Nogi można regulować od -5 do +25 mm.

Opcje dodatkowe:
- Szuflada podwieszana
- Kółka

Model	Nr. Ref.	Wymiary (mm)			ECO Line (zł)	304 Line (zł)	Model	Nr. Ref.	Wymiary (mm)			ECO Line (zł)	304 Line (zł)
		Dł. (A)	Szer. (B)	Wys. (H)					Dł. (A)	Szer. (B)	Wys. (H)		
WT-66 PL	**190 49 256**	600		850	**865,00**	**990,00**	WT-67 PL	**190 49 257**	600		850	**870,00**	**1 000,00**
WT-76 PL	**190 49 258**	700		850	**900,00**	**1 030,00**	WT-77 PL	**190 49 259**	700		850	**905,00**	**1 040,00**
WT-86 PL	**190 49 260**	800		850	**935,00**	**1 075,00**	WT-87 PL	**190 49 261**	800		850	**940,00**	**1 080,00**
WT-96 PL	**190 49 262**	900		850	**980,00**	**1 125,00**	WT-97 PL	**190 49 263**	900		850	**1 050,00**	**1 205,00**
WT-106 PL	**190 49 264**	1000		850	**1 000,00**	**1 150,00**	WT-107 PL	**190 49 265**	1000		850	**1 085,00**	**1 245,00**
WT-116 PL	**190 49 266**	1100		850	**1 040,00**	**1 195,00**	WT-117 PL	**190 49 267**	1100		850	**1 110,00**	**1 275,00**
WT-126 PL	**190 49 268**	1200		850	**1 065,00**	**1 230,00**	WT-127 PL	**190 49 269**	1200		850	**1 160,00**	**1 335,00**
WT-136 PL	**190 49 270**	1300		850	**1 110,00**	**1 275,00**	WT-137 PL	**190 49 271**	1300		850	**1 195,00**	**1 375,00**
WT-146 PL	**190 49 272**	1400		850	**1 130,00**	**1 300,00**	WT-147 PL	**190 49 273**	1400		850	**1 230,00**	**1 415,00**
WT-156 PL	**190 49 274**	1500		850	**1 165,00**	**1 340,00**	WT-157 PL	**190 49 275**	1500		850	**1 270,00**	**1 460,00**
WT-166 PL	**190 49 276**	1600		850	**1 195,00**	**1 375,00**	WT-167 PL	**190 49 277**	1600		850	**1 305,00**	**1 500,00**
WT-176 PL	**190 49 278**	1700	600	850	**1 230,00**	**1 415,00**	WT-177 PL	**190 49 279**	1700	700	850	**1 340,00**	**1 545,00**
WT-186 PL	**190 49 280**	1800		850	**1 265,00**	**1 455,00**	WT-187 PL	**190 49 281**	1800		850	**1 380,00**	**1 590,00**
WT-196 PL	**190 49 282**	1900		850	**1 300,00**	**1 495,00**	WT-197 PL	**190 51 090**	1900		850	**1 415,00**	**1 630,00**
WT-206 PL	**190 49 283**	2000		850	**1 330,00**	**1 525,00**	WT-207 PL	**190 49 284**	2000		850	**1 450,00**	**1 670,00**
WT-216 PL	**190 49 285**	2100		850	**1 710,00**	**1 965,00**	WT-217 PL	**190 49 286**	2100		850	**1 855,00**	**2 135,00**
WT-226 PL	**190 49 287**	2200		850	**1 800,00**	**2 065,00**	WT-227 PL	**190 60 776**	2200		850	**1 960,00**	**2 255,00**
WT-236 PL	**190 49 288**	2300		850	**1 880,00**	**2 165,00**	WT-237 PL	**190 60 777**	2300		850	**2 025,00**	**2 325,00**
WT-246 PL	**190 49 289**	2400		850	**1 980,00**	**2 275,00**	WT-247 PL	**190 49 290**	2400		850	**2 030,00**	**2 330,00**
WT-256 PL	**190 49 291**	2500		850	**1 990,00**	**2 285,00**	WT-257 PL	**190 49 292**	2500		850	**2 040,00**	**2 350,00**
WT-266 PL	**190 60 779**	2600		850	**1 995,00**	**2 295,00**	WT-267 PL	**190 60 780**	2600		850	**2 045,00**	**2 355,00**
WT-276 PL	**190 49 293**	2700		850	**2 000,00**	**2 305,00**	WT-277 PL	**190 51 091**	2700		850	**2 055,00**	**2 360,00**
WT-286 PL	**190 49 294**	2800		850	**2 005,00**	**2 310,00**	WT-287 PL	**190 49 295**	2800		850	**2 060,00**	**2 365,00**

WT-106 PL B

WT-226 PL B

Przy długości przekraczającej 2.000 mm,
konstrukcja ustawiona jest na 6 nogach.

STOŁY DO PRACY ZE WZMOCNIENIEM

- Stół roboczy ze spawanym blatem o grubości 40 mm.
- Wykonany ze stali nierdzewnej.
- Rant tylny o wysokości 40 mm.
- Nogi o regulowanej wysokości, w profilach ze stali nierdzewnej 40x40 mm. Nogi można regulować od -5 do +25 mm.
- Wzmocnienie między nogami dla uzyskania solidniejszej konstrukcji zapewnia dostępność całej przestrzeni pod blatem.

Opcje dodatkowe:
- Szuflada podwieszana
- Kółka

Model	Nr. Ref.	Wymiary (mm)			ECO Line (zł)	304 Line (zł)	Model	Nr. Ref.	Wymiary (mm)			ECO Line (zł)	304 Line (zł)
		Dł. (A)	Szer. (B)	Wys. (H)					Dł. (A)	Szer. (B)	Wys. (H)		
WT-66 PL B	**190 49 296**	600		850	**1 000,00**	**1 150,00**	WT-67 PL B	**190 49 297**	600		850	**1 005,00**	**1 155,00**
WT-76 PL B	**190 49 298**	700		850	**1 040,00**	**1 195,00**	WT-77 PL B	**190 49 299**	700		850	**1 050,00**	**1 205,00**
WT-86 PL B	**190 49 300**	800		850	**1 080,00**	**1 240,00**	WT-87 PL B	**190 49 301**	800		850	**1 090,00**	**1 255,00**
WT-96 PL B	**190 49 302**	900		850	**1 120,00**	**1 290,00**	WT-97 PL B	**190 49 303**	900		850	**1 135,00**	**1 305,00**
WT-106 PL B	**190 49 304**	1000		850	**1 150,00**	**1 320,00**	WT-107 PL B	**190 49 305**	1000		850	**1 175,00**	**1 350,00**
WT-116 PL B	**190 49 306**	1100		850	**1 195,00**	**1 375,00**	WT-117 PL B	**190 49 307**	1100		850	**1 225,00**	**1 410,00**
WT-126 PL B	**190 49 308**	1200		850	**1 255,00**	**1 440,00**	WT-127 PL B	**190 49 309**	1200		850	**1 265,00**	**1 455,00**
WT-136 PL B	**190 49 310**	1300		850	**1 275,00**	**1 465,00**	WT-137 PL B	**190 49 311**	1300		850	**1 305,00**	**1 500,00**
WT-146 PL B	**190 49 312**	1400		850	**1 330,00**	**1 525,00**	WT-147 PL B	**190 49 313**	1400		850	**1 350,00**	**1 555,00**
WT-156 PL B	**190 49 314**	1500		850	**1 355,00**	**1 560,00**	WT-157 PL B	**190 49 315**	1500		850	**1 390,00**	**1 600,00**
WT-166 PL B	**190 49 316**	1600		850	**1 400,00**	**1 605,00**	WT-167 PL B	**190 49 317**	1600		850	**1 440,00**	**1 655,00**
WT-176 PL B	**190 49 318**	1700	600	850	**1 440,00**	**1 655,00**	WT-177 PL B	**190 49 319**	1700	700	850	**1 480,00**	**1 700,00**
WT-186 PL B	**190 49 320**	1800		850	**1 460,00**	**1 680,00**	WT-187 PL B	**190 49 321**	1800		850	**1 525,00**	**1 750,00**
WT-196 PL B	**190 60 781**	1900		850	**1 480,00**	**1 700,00**	WT-197 PL B	**190 49 322**	1900		850	**1 565,00**	**1 800,00**
WT-206 PL B	**190 49 323**	2000		850	**1 495,00**	**1 725,00**	WT-207 PL B	**190 49 324**	2000		850	**1 610,00**	**1 855,00**
WT-216 PL B	**190 60 782**	2100		850	**2 095,00**	**2 405,00**	WT-217 PL B	**190 49 325**	2100		850	**2 220,00**	**2 550,00**
WT-226 PL B	**190 60 784**	2200		850	**2 150,00**	**2 475,00**	WT-227 PL B	**190 49 326**	2200		850	**2 225,00**	**2 565,00**
WT-236 PL B	**190 49 327**	2300		850	**2 200,00**	**2 530,00**	WT-237 PL B	**190 60 785**	2300		850	**2 235,00**	**2 570,00**
WT-246 PL B	**190 49 328**	2400		850	**2 205,00**	**2 535,00**	WT-247 PL B	**190 49 329**	2400		850	**2 245,00**	**2 580,00**
WT-256 PL B	**190 49 330**	2500		850	**2 210,00**	**2 540,00**	WT-257 PL B	**190 49 331**	2500		850	**2 250,00**	**2 585,00**
WT-266 PL B	**190 60 786**	2600		850	**2 215,00**	**2 545,00**	WT-267 PL B	**190 49 332**	2600		850	**2 255,00**	**2 595,00**
WT-276 PL B	**190 62 131**	2700		850	**2 220,00**	**2 550,00**	WT-277 PL B	**190 61 737**	2700		850	**2 260,00**	**2 605,00**
WT-286 PL B	**190 49 333**	2800		850	**2 225,00**	**2 565,00**	WT-287 PL B	**190 49 334**	2800		850	**2 270,00**	**2 610,00**

WT-106 PL S

WT-226 PL S

Przy długości przekraczającej 2.000 mm, konstrukcja ustawiona jest na 6 nogach.

STOŁY DO PRACY Z PÓŁKĄ

- Stół roboczy ze spawanym blatem o grubości 40 mm.
- Wykonany ze stali nierdzewnej.
- Rant tylny o wysokości 40 mm.
- Nogi o regulowanej wysokości, w profilach ze stali nierdzewnej 40x40 mm. Nogi można regulować od -5 do +25 mm.

Opcje dodatkowe:
- Dodatkowa półka
- Szuflada podwieszana
- Kółka

Model	Nr. Ref.	Wymiary (mm)			ECO Line (zł)	304 Line (zł)
		Dł. (A)	Szer. (B)	Wys. (H)		
WT-66 PL S	**190 49 361**	600		850	**1 030,00**	**1 190,00**
WT-76 PL S	**190 49 363**	700		850	**1 085,00**	**1 245,00**
WT-86 PL S	**190 49 365**	800		850	**1 135,00**	**1 305,00**
WT-96 PL S	**190 49 367**	900		850	**1 265,00**	**1 455,00**
WT-106 PL S	**190 49 369**	1000		850	**1 330,00**	**1 525,00**
WT-116 PL S	**190 49 371**	1100		850	**1 365,00**	**1 565,00**
WT-126 PL S	**190 49 373**	1200		850	**1 410,00**	**1 620,00**
WT-136 PL S	**190 49 375**	1300		850	**1 460,00**	**1 680,00**
WT-146 PL S	**190 49 377**	1400		850	**1 535,00**	**1 770,00**
WT-156 PL S	**190 49 379**	1500		850	**1 565,00**	**1 800,00**
WT-166 PL S	**190 49 381**	1600		850	**1 610,00**	**1 855,00**
WT-176 PL S	**190 49 383**	1700	600	850	**1 690,00**	**1 945,00**
WT-186 PL S	**190 49 385**	1800		850	**1 710,00**	**1 965,00**
WT-196 PL S	**190 49 387**	1900		850	**1 765,00**	**2 030,00**
WT-206 PL S	**190 49 389**	2000		850	**1 815,00**	**2 090,00**
WT-216 PL S	**190 49 391**	2100		850	**2 355,00**	**2 710,00**
WT-226 PL S	**190 49 393**	2200		850	**2 435,00**	**2 800,00**
WT-236 PL S	**190 49 395**	2300		850	**2 530,00**	**2 905,00**
WT-246 PL S	**190 49 397**	2400		850	**2 600,00**	**2 985,00**
WT-256 PL S	**190 49 399**	2500		850	**2 680,00**	**3 080,00**
WT-266 PL S	**190 49 401**	2600		850	**2 780,00**	**3 195,00**
WT-276 PL S	**190 60 793**	2700		850	**2 870,00**	**3 300,00**
WT-286 PL S	**190 49 404**	2800		850	**2 945,00**	**3 385,00**

Model	Nr. Ref.	Wymiary (mm)			ECO Line (zł)	304 Line (zł)
		Dł. (A)	Szer. (B)	Wys. (H)		
WT-67 PL S	**190 49 362**	600		850	**1 065,00**	**1 230,00**
WT-77 PL S	**190 49 364**	700		850	**1 115,00**	**1 280,00**
WT-87 PL S	**190 49 366**	800		850	**1 165,00**	**1 340,00**
WT-97 PL S	**190 49 368**	900		850	**1 245,00**	**1 435,00**
WT-107 PL S	**190 49 370**	1000		850	**1 300,00**	**1 495,00**
WT-117 PL S	**190 49 372**	1100		850	**1 355,00**	**1 560,00**
WT-127 PL S	**190 49 374**	1200		850	**1 400,00**	**1 605,00**
WT-137 PL S	**190 49 376**	1300		850	**1 455,00**	**1 675,00**
WT-147 PL S	**190 49 378**	1400		850	**1 495,00**	**1 725,00**
WT-157 PL S	**190 49 380**	1500		850	**1 550,00**	**1 780,00**
WT-167 PL S	**190 49 382**	1600		850	**1 605,00**	**1 850,00**
WT-177 PL S	**190 49 384**	1700	700	850	**1 660,00**	**1 910,00**
WT-187 PL S	**190 49 386**	1800		850	**1 700,00**	**1 955,00**
WT-197 PL S	**190 49 388**	1900		850	**1 755,00**	**2 020,00**
WT-207 PL S	**190 49 390**	2000		850	**1 820,00**	**2 095,00**
WT-217 PL S	**190 49 392**	2100		850	**2 330,00**	**2 680,00**
WT-227 PL S	**190 49 394**	2200		850	**2 425,00**	**2 790,00**
WT-237 PL S	**190 49 396**	2300		850	**2 515,00**	**2 895,00**
WT-247 PL S	**190 49 398**	2400		850	**2 650,00**	**3 050,00**
WT-257 PL S	**190 49 400**	2500		850	**2 705,00**	**3 110,00**
WT-267 PL S	**190 49 402**	2600		850	**2 930,00**	**3 370,00**
WT-277 PL S	**190 49 403**	2700		850	**2 960,00**	**3 405,00**
WT-287 PL S	**190 49 405**	2800		850	**2 995,00**	**3 440,00**

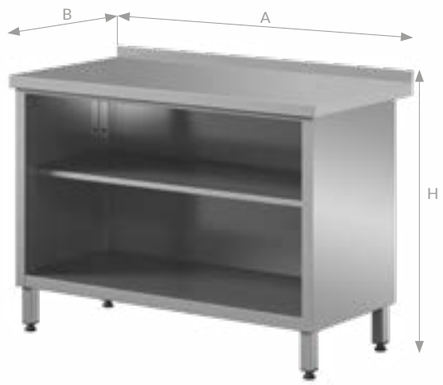

WT-126 PL 2S

STOŁY Z SZAFKĄ OTWARTĄ I PÓŁKĄ

- Stół roboczy ze spawanym blatem o grubości 40 mm.
- Wykonany ze stali nierdzewnej.
- Rant tylny o wysokości 40 mm.
- Nogi o regulowanej wysokości, w profilach ze stali nierdzewnej 40x40 mm. Nogi można regulować od -5 do +25 mm.
- Regulowana półka.

Opcje dodatkowe:
- Dodatkowa półka
- Kółka
- Podwieszana szuflada

Model	Nr. Ref.	Wymiary (mm)			ECO Line (zł)	304 Line (zł)
		Dł. (A)	Szer. (B)	Wys. (H)		
WT-106 PL 2S	**190 49 458**	1000		850	**2 170,00**	**2 495,00**
WT-116 PL 2S	**190 60 958**	1100		850	**2 225,00**	**2 565,00**
WT-126 PL 2S	**190 49 461**	1200		850	**2 280,00**	**2 620,00**
WT-136 PL 2S	**190 49 463**	1300		850	**2 530,00**	**2 905,00**
WT-146 PL 2S	**190 49 465**	1400		850	**2 545,00**	**2 930,00**
WT-156 PL 2S	**190 49 467**	1500	600	850	**2 565,00**	**2 945,00**
WT-166 PL 2S	**190 49 469**	1600		850	**2 760,00**	**3 175,00**
WT-176 PL 2S	**190 60 959**	1700		850	**2 815,00**	**3 235,00**
WT-186 PL 2S	**190 60 960**	1800		850	**2 825,00**	**3 250,00**
WT-196 PL 2S	**190 49 473**	1900		850	**2 895,00**	**3 330,00**
WT-206 PL 2S	**190 49 475**	2000		850	**2 965,00**	**3 410,00**

Model	Nr. Ref.	Wymiary (mm)			ECO Line (zł)	304 Line (zł)
		Dł. (A)	Szer. (B)	Wys. (H)		
WT-107 PL 2S	**190 49 459**	1000		850	**2 440,00**	**2 805,00**
WT-117 PL 2S	**190 49 460**	1100		850	**2 500,00**	**2 875,00**
WT-127 PL 2S	**190 49 462**	1200		850	**2 575,00**	**2 965,00**
WT-137 PL 2S	**190 49 464**	1300		850	**2 705,00**	**3 110,00**
WT-147 PL 2S	**190 49 466**	1400		850	**2 910,00**	**3 345,00**
WT-157 PL 2S	**190 49 468**	1500	700	850	**2 980,00**	**3 430,00**
WT-167 PL 2S	**190 49 470**	1600		850	**2 995,00**	**3 440,00**
WT-177 PL 2S	**190 49 471**	1700		850	**3 005,00**	**3 455,00**
WT-187 PL 2S	**190 49 472**	1800		850	**3 055,00**	**3 515,00**
WT-197 PL 2S	**190 49 474**	1900		850	**3 130,00**	**3 600,00**
WT-207 PL 2S	**190 49 476**	2000		850	**3 225,00**	**3 705,00**

WM-46 PL HD

STOŁY Z SZAFKĄ Z DRZWIAMI SKRZYDŁOWYMI - JEDNODRZWIOWE

- Stół roboczy ze spawanym blatem o grubości 40 mm.
- Wykonany ze stali nierdzewnej.
- Rant tylny o wysokości 40 mm.
- Nogi o regulowanej wysokości, w profilach ze stali nierdzewnej 40x40 mm. Nogi można regulować od -5 do +25 mm.
- Drzwi skrzydłowe ze zintegrowanym uchwytem.
- Regulowana półka w środku.

Opcje dodatkowe:
- Dodatkowa półka
- Zamek
- Kółka

Model	Nr. Ref.	Wymiary (mm)			ECO Line (zł)	304 Line (zł)
		Dł. (A)	Szer. (B)	Wys. (H)		
WM-46 PL HD	**190 49 242**	400	600	850	**1 645,00**	**1 895,00**
WM-66 PL HD	**190 49 244**	600		850	**1 950,00**	**2 240,00**

Model	Nr. Ref.	Wymiary (mm)			ECO Line (zł)	304 Line (zł)
		Dł. (A)	Szer. (B)	Wys. (H)		
WM-47 PL HD	**190 49 243**	400	700	850	**1 730,00**	**1 990,00**
WM-67 PL HD	**190 49 245**	600		850	**2 030,00**	**2 330,00**

WM-126 PL 2HD

STOŁY Z SZAFKĄ Z DRZWIAMI SKRZYDŁOWYMI - DWUDRZWIOWE

- Stół roboczy ze spawanym blatem o grubości 40 mm.
- Wykonany ze stali nierdzewnej.
- Rant tylny o wysokości 40 mm.
- Nogi o regulowanej wysokości, w profilach ze stali nierdzewnej 40x40 mm. Nogi można regulować od -5 do +25 mm.
- Drzwi skrzydłowe ze zintegrowanym uchwytem.
- Regulowana półka w środku.

Opcje dodatkowe:
- Dodatkowa półka
- Zamek
- Kółka

Model	Nr. Ref.	Wymiary (mm)			ECO Line (zł)	304 Line (zł)
		Dł. (A)	Szer. (B)	Wys. (H)		
WM-96 PL 2HD	**190 49 484**	900	600	850	**2 695,00**	**3 105,00**
WM-106 PL 2HD	**190 49 486**	1000		850	**2 745,00**	**3 155,00**
WM-116 PL 2HD	**190 49 488**	1100		850	**2 910,00**	**3 345,00**
WM-126 PL 2HD	**190 49 490**	1200		850	**2 995,00**	**3 440,00**
WM-136 PL 2HD	**190 51 321**	1300		850	**3 240,00**	**3 730,00**
WM-146 PL 2HD	**190 49 493**	1400		850	**3 290,00**	**3 780,00**
WM-156 PL 2HD	**190 49 495**	1500		850	**3 400,00**	**3 910,00**

Model	Nr. Ref.	Wymiary (mm)			ECO Line (zł)	304 Line (zł)
		Dł. (A)	Szer. (B)	Wys. (H)		
WM-97 PL 2HD	**190 49 485**	900	700	850	**2 795,00**	**3 215,00**
WM-107 PL 2HD	**190 49 487**	1000		850	**2 930,00**	**3 370,00**
WM-117 PL 2HD	**190 49 489**	1100		850	**3 195,00**	**3 675,00**
WM-127 PL 2HD	**190 49 491**	1200		850	**3 225,00**	**3 705,00**
WM-137 PL 2HD	**190 49 492**	1300		850	**3 465,00**	**3 985,00**
WM-147 PL 2HD	**190 49 494**	1400		850	**3 560,00**	**4 095,00**
WM-157 PL 2HD	**190 49 496**	1500		850	**3 590,00**	**4 130,00**

WM-126 PL 3HD

STOŁY Z SZAFKĄ Z DRZWIAMI SKRZYDŁOWYMI– TRZYDRZWIOWE

- Stół roboczy ze spawanym blatem o grubości 40 mm.
- Wykonany ze stali nierdzewnej.
- Rant tylny o wysokości 40 mm.
- Nogi o regulowanej wysokości, w profilach ze stali nierdzewnej 40x40 mm. Nogi można regulować od -5 do +25 mm.
- Drzwi skrzydłowe ze zintegrowanym uchwytem.
- Regulowana półka w środku.

Opcje dodatkowe:
- Dodatkowa półka
- Zamek
- Kółka

Model	Nr. Ref.	Wymiary (mm)			ECO Line (zł)	304 Line (zł)
		Dł. (A)	Szer. (B)	Wys. (H)		
WM-126 PL 3HD	**190 51 096**	1200	600	850	**3 990,00**	**4 590,00**
WM-136 PL 3HD	**190 61 127**	1300		850	**4 110,00**	**4 725,00**
WM-146 PL 3HD	**190 49 547**	1400		850	**4 180,00**	**4 810,00**
WM-156 PL 3HD	**190 61 129**	1500		850	**4 365,00**	**5 025,00**
WM-166 PL 3HD	**190 61 131**	1600		850	**4 560,00**	**5 245,00**
WM-176 PL 3HD	**190 61 134**	1700		850	**4 750,00**	**5 465,00**
WM-186 PL 3HD	**190 49 549**	1800		850	**4 970,00**	**5 720,00**
WM-196 PL 3HD	**190 61 136**	1900		850	**5 155,00**	**5 930,00**
WM-206 PL 3HD	**190 61 138**	2000		850	**5 350,00**	**6 150,00**

Model	Nr. Ref.	Wymiary (mm)			ECO Line (zł)	304 Line (zł)
		Dł. (A)	Szer. (B)	Wys. (H)		
WM-127 PL 3HD	**190 49 546**	1200	700	850	**4 095,00**	**4 710,00**
WM-137 PL 3HD	**190 61 128**	1300		850	**4 240,00**	**4 880,00**
WM-147 PL 3HD	**190 49 548**	1400		850	**4 460,00**	**5 125,00**
WM-157 PL 3HD	**190 61 130**	1500		850	**4 650,00**	**5 350,00**
WM-167 PL 3HD	**190 61 132**	1600		850	**4 845,00**	**5 570,00**
WM-177 PL 3HD	**190 61 135**	1700		850	**5 030,00**	**5 785,00**
WM-187 PL 3HD	**190 61 024**	1800		850	**5 220,00**	**6 005,00**
WM-197 PL 3HD	**190 61 137**	1900		850	**5 410,00**	**6 225,00**
WM-207 PL 3HD	**190 61 139**	2000		850	**5 605,00**	**6 445,00**

WT-126 PL HD

STOŁY Z DRZWIAMI SKRZYDŁOWYMI

- Stół roboczy ze spawanym blatem o grubości 40 mm.
- Wykonany ze stali nierdzewnej.
- Rant tylny o wysokości 40 mm.
- Nogi o regulowanej wysokości, w profilach ze stali nierdzewnej 40x40 mm. Nogi można regulować od -5 do +25 mm.
- Wzmocnienie między nogami dla uzyskania solidniejszej konstrukcji zapewnia dostępność całej przestrzeni pod blatem.
- Drzwi skrzydłowe ze zintegrowanym uchwytem.
- Regulowana półka w środku.

Opcje dodatkowe:
- Zamek
- Kółka
- Szuflada podwieszana
- Dodatkowa półka w środku

Model	Nr. Ref.	Wymiary (mm)			ECO Line (zł)	304 Line (zł)
		Dł. (A)	Szer. (B)	Wys. (H)		
WT-106 PL HD	**190 49 335**	1000	600	850	**2 215,00**	**2 545,00**
WT-116 PL HD	**190 60 795**	1100		850	**2 250,00**	**2 585,00**
WT-126 PL HD	**190 49 336**	1200		850	**2 280,00**	**2 620,00**
WT-136 PL HD	**190 60 797**	1300		850	**2 315,00**	**2 660,00**
WT-146 PL HD	**190 49 339**	1400		850	**2 345,00**	**2 695,00**
WT-156 PL HD	**190 60 798**	1500		850	**2 380,00**	**2 740,00**
WT-166 PL HD	**190 51 092**	1600		850	**2 405,00**	**2 765,00**
WT-176 PL HD	**190 60 801**	1700		850	**2 440,00**	**2 805,00**
WT-186 PL HD	**190 60 805**	1800		850	**2 470,00**	**2 840,00**
WT-196 PL HD	**190 49 343**	1900		850	**2 505,00**	**2 885,00**
WT-206 PL HD	**190 49 344**	2000		850	**2 535,00**	**2 915,00**
WT-216 PL HD	**190 49 345**	2100		850	**2 900,00**	**3 335,00**
WT-226 PL HD	**190 60 809**	2200		850	**2 915,00**	**3 350,00**
WT-236 PL HD	**190 60 812**	2300		850	**2 930,00**	**3 370,00**
WT-246 PL HD	**190 60 814**	2400		850	**2 945,00**	**3 385,00**

Model	Nr. Ref.	Wymiary (mm)			ECO Line (zł)	304 Line (zł)
		Dł. (A)	Szer. (B)	Wys. (H)		
WT-107 PL HD	**190 60 794**	1000	700	850	**2 330,00**	**2 680,00**
WT-117 PL HD	**190 60 796**	1100		850	**2 360,00**	**2 715,00**
WT-127 PL HD	**190 49 337**	1200		850	**2 395,00**	**2 755,00**
WT-137 PL HD	**190 49 338**	1300		850	**2 425,00**	**2 790,00**
WT-147 PL HD	**190 49 340**	1400		850	**2 455,00**	**2 820,00**
WT-157 PL HD	**190 60 800**	1500		850	**2 490,00**	**2 860,00**
WT-167 PL HD	**190 49 341**	1600		850	**2 515,00**	**2 895,00**
WT-177 PL HD	**190 60 804**	1700		850	**2 550,00**	**2 935,00**
WT-187 PL HD	**190 49 342**	1800		850	**2 580,00**	**2 970,00**
WT-197 PL HD	**190 60 806**	1900		850	**2 615,00**	**3 010,00**
WT-207 PL HD	**190 60 807**	2000		850	**2 645,00**	**3 040,00**
WT-217 PL HD	**190 60 808**	2100		850	**2 995,00**	**3 440,00**
WT-227 PL HD	**190 60 810**	2200		850	**3 010,00**	**3 465,00**
WT-237 PL HD	**190 60 813**	2300		850	**3 030,00**	**3 480,00**
WT-247 PL HD	**190 60 815**	2400		850	**3 040,00**	**3 495,00**

WT-116 PL HD S

STOŁY Z DRZWIAMI SKRZYDŁOWYMI I PÓŁKĄ

- Stół roboczy ze spawanym blatem o grubości 40 mm.
- Wykonany ze stali nierdzewnej.
- Rant tylny o wysokości 40 mm.
- Nogi o regulowanej wysokości, w profilach ze stali nierdzewnej 40x40 mm. Nogi można regulować od -5 do +25 mm.
- Spawana półka dolna.
- Drzwi skrzydłowe ze zintegrowanym uchwytem.
- Regulowana półka w środku.

Opcje dodatkowe:
- Dodatkowa półka
- Zamek
- Kółka
- Szuflada podwieszana
- Dodatkowa półka w środku

Model	Nr. Ref.	Wymiary (mm)			ECO Line (zł)	304 Line (zł)
		Dł. (A)	Szer. (B)	Wys. (H)		
WT-106 PL HD S	**190 49 406**	1000	600	850	**2 465,00**	**2 835,00**
WT-116 PL HD S	**190 49 407**	1100		850	**2 515,00**	**2 895,00**
WT-126 PL HD S	**190 49 408**	1200		850	**2 570,00**	**2 950,00**
WT-136 PL HD S	**190 60 850**	1300		850	**2 620,00**	**3 015,00**
WT-146 PL HD S	**190 49 410**	1400		850	**2 675,00**	**3 075,00**
WT-156 PL HD S	**190 49 412**	1500		850	**2 725,00**	**3 140,00**
WT-166 PL HD S	**190 60 851**	1600		850	**2 785,00**	**3 200,00**
WT-176 PL HD S	**190 49 415**	1700		850	**2 835,00**	**3 260,00**
WT-186 PL HD S	**190 49 416**	1800		850	**2 890,00**	**3 325,00**
WT-196 PL HD S	**190 49 418**	1900		850	**2 940,00**	**3 380,00**
WT-206 PL HD S	**190 49 419**	2000		850	**2 995,00**	**3 440,00**
WT-216 PL HD S	**190 60 856**	2100		850	**3 345,00**	**3 850,00**
WT-226 PL HD S	**190 60 858**	2200		850	**3 400,00**	**3 910,00**
WT-236 PL HD S	**190 60 859**	2300		850	**3 475,00**	**3 995,00**
WT-246 PL HD S	**190 60 860**	2400		850	**3 480,00**	**4 000,00**

Model	Nr. Ref.	Wymiary (mm)			ECO Line (zł)	304 Line (zł)
		Dł. (A)	Szer. (B)	Wys. (H)		
WT-107 PL HD S	**190 60 840**	1000	700	850	**2 535,00**	**2 915,00**
WT-117 PL HD S	**190 60 847**	1100		850	**2 595,00**	**2 980,00**
WT-127 PL HD S	**190 60 849**	1200		850	**2 645,00**	**3 040,00**
WT-137 PL HD S	**190 49 409**	1300		850	**2 695,00**	**3 105,00**
WT-147 PL HD S	**190 49 411**	1400		850	**2 730,00**	**3 145,00**
WT-157 PL HD S	**190 49 413**	1500		850	**2 785,00**	**3 200,00**
WT-167 PL HD S	**190 49 414**	1600		850	**2 860,00**	**3 290,00**
WT-177 PL HD S	**190 60 852**	1700		850	**2 910,00**	**3 345,00**
WT-187 PL HD S	**190 49 417**	1800		850	**2 965,00**	**3 410,00**
WT-197 PL HD S	**190 60 853**	1900		850	**3 020,00**	**3 475,00**
WT-207 PL HD S	**190 60 854**	2000		850	**3 075,00**	**3 530,00**
WT-217 PL HD S	**190 60 857**	2100		850	**3 230,00**	**3 720,00**
WT-227 PL HD S	**190 49 420**	2200		850	**3 290,00**	**3 780,00**
WT-237 PL HD S	**190 49 421**	2300		850	**3 340,00**	**3 840,00**
WT-247 PL HD S	**190 60 861**	2400		850	**3 395,00**	**3 905,00**

WM-86 PL 2SD

STOŁY DO PRACY Z SZAFKĄ I DRZWIAMI SUWANYMI

- Stół roboczy ze spawanym blatem o grubości 40 mm.
- Wykonany ze stali nierdzewnej.
- Rant tylny o wysokości 40 mm.
- Nogi o regulowanej wysokości, w profilach ze stali nierdzewnej 40x40 mm. Nogi można regulować od -5 do +25 mm.
- Gładka półka pośrednia z zagiętym przodem oraz regulowaną wysokością.
- Drzwi suwane ze zintegrowanym uchwytem.

Opcje dodatkowe:
- Zamek
- Kółka
- Dodatkowa półka w środku

Model	Nr. Ref.	Wymiary (mm)			ECO Line (zł)	304 Line (zł)
		Dł. (A)	Szer. (B)	Wys. (H)		
WM-86 PL 2SD	**190 49 503**	800	600	850	**2 430,00**	**2 795,00**
WM-96 PL 2SD	**190 49 505**	900		850	**2 595,00**	**2 980,00**
WM-106 PL 2SD	**190 49 507**	1000		850	**2 660,00**	**3 060,00**
WM-116 PL 2SD	**190 49 509**	1100		850	**2 780,00**	**3 195,00**
WM-126 PL 2SD	**190 49 511**	1200		850	**2 895,00**	**3 330,00**
WM-136 PL 2SD	**190 49 513**	1300		850	**3 330,00**	**3 830,00**
WM-146 PL 2SD	**190 49 515**	1400		850	**3 410,00**	**3 920,00**
WM-156 PL 2SD	**190 49 517**	1500		850	**3 490,00**	**4 015,00**
WM-166 PL 2SD	**190 49 519**	1600		850	**3 660,00**	**4 210,00**
WM-176 PL 2SD	**190 49 521**	1700		850	**3 710,00**	**4 270,00**
WM-186 PL 2SD	**190 49 523**	1800		850	**3 760,00**	**4 320,00**
WM-196 PL 2SD	**190 49 525**	1900		850	**3 810,00**	**4 385,00**
WM-206 PL 2SD	**190 49 527**	2000		850	**3 855,00**	**4 435,00**

Model	Nr. Ref.	Wymiary (mm)			ECO Line (zł)	304 Line (zł)
		Dł. (A)	Szer. (B)	Wys. (H)		
WM-87 PL 2SD	**190 49 504**	800	700	850	**2 565,00**	**2 945,00**
WM-97 PL 2SD	**190 49 506**	900		850	**2 725,00**	**3 140,00**
WM-107 PL 2SD	**190 49 508**	1000		850	**2 895,00**	**3 330,00**
WM-117 PL 2SD	**190 49 510**	1100		850	**3 060,00**	**3 520,00**
WM-127 PL 2SD	**190 49 512**	1200		850	**3 225,00**	**3 705,00**
WM-137 PL 2SD	**190 49 514**	1300		850	**3 580,00**	**4 120,00**
WM-147 PL 2SD	**190 49 516**	1400		850	**3 660,00**	**4 210,00**
WM-157 PL 2SD	**190 49 518**	1500		850	**3 740,00**	**4 305,00**
WM-167 PL 2SD	**190 49 520**	1600		850	**3 975,00**	**4 570,00**
WM-177 PL 2SD	**190 49 522**	1700		850	**4 010,00**	**4 610,00**
WM-187 PL 2SD	**190 49 524**	1800		850	**4 045,00**	**4 650,00**
WM-197 PL 2SD	**190 49 526**	1900		850	**4 075,00**	**4 685,00**
WM-207 PL 2SD	**190 49 528**	2000		850	**4 195,00**	**4 820,00**

WM-86 PL 4SD

PRZELOTOWE STOŁY DO PRACY Z SZAFKĄ I DRZWIAMI SUWANYMI

- Stół roboczy ze spawanym blatem o grubości 40 mm.
- Wykonany ze stali nierdzewnej.
- Nogi o regulowanej wysokości, w profilach ze stali nierdzewnej 40x40 mm. Nogi można regulować od -5 do +25 mm.
- Gładka półka pośrednia z zagiętym przodem oraz regulowaną wysokością.
- Drzwi suwane ze zintegrowanym uchwytem.

Opcje dodatkowe:
- Zamek
- Kółka
- Dodatkowa półka w środku

Model	Nr. Ref.	Wymiary (mm)			ECO Line (zł)	304 Line (zł)
		Dł. (A)	Szer. (B)	Wys. (H)		
WM-86 PL 4SD	**190 49 535**	800	600	850	**3 045,00**	**3 505,00**
WM-96 PL 4SD	**190 49 536**	900		850	**3 215,00**	**3 695,00**
WM-106 PL 4SD	**190 49 538**	1000		850	**3 375,00**	**3 880,00**
WM-116 PL 4SD	**190 61 001**	1100		850	**3 480,00**	**4 000,00**
WM-126 PL 4SD	**190 49 539**	1200		850	**3 775,00**	**4 345,00**
WM-136 PL 4SD	**190 61 004**	1300		850	**3 875,00**	**4 455,00**
WM-146 PL 4SD	**190 61 005**	1400		850	**4 045,00**	**4 650,00**
WM-156 PL 4SD	**190 61 006**	1500		850	**4 210,00**	**4 845,00**
WM-166 PL 4SD	**190 61 007**	1600		850	**4 375,00**	**5 030,00**
WM-176 PL 4SD	**190 61 008**	1700		850	**4 540,00**	**5 220,00**
WM-186 PL 4SD	**190 61 009**	1800		850	**4 710,00**	**5 415,00**
WM-196 PL 4SD	**190 61 010**	1900		850	**4 870,00**	**5 605,00**
WM-206 PL 4SD	**190 61 011**	2000		850	**5 040,00**	**5 795,00**

Model	Nr. Ref.	Wymiary (mm)			ECO Line (zł)	304 Line (zł)
		Dł. (A)	Szer. (B)	Wys. (H)		
WM-87 PL 4SD	**190 60 999**	800	700	850	**3 275,00**	**3 770,00**
WM-97 PL 4SD	**190 49 537**	900		850	**3 410,00**	**3 920,00**
WM-107 PL 4SD	**190 61 000**	1000		850	**3 545,00**	**4 075,00**
WM-117 PL 4SD	**190 61 002**	1100		850	**3 675,00**	**4 230,00**
WM-127 PL 4SD	**190 61 003**	1200		850	**3 835,00**	**4 410,00**
WM-137 PL 4SD	**190 49 540**	1300		850	**3 945,00**	**4 535,00**
WM-147 PL 4SD	**190 61 012**	1400		850	**4 175,00**	**4 800,00**
WM-157 PL 4SD	**190 49 541**	1500		850	**4 315,00**	**4 965,00**
WM-167 PL 4SD	**190 49 542**	1600		850	**4 450,00**	**5 115,00**
WM-177 PL 4SD	**190 49 543**	1700		850	**4 480,00**	**5 150,00**
WM-187 PL 4SD	**190 49 544**	1800		850	**4 745,00**	**5 460,00**
WM-197 PL 4SD	**190 51 094**	1900		850	**4 930,00**	**5 670,00**
WM-207 PL 4SD	**190 51 095**	2000		850	**5 120,00**	**5 885,00**

WM-46 PL 2DR

STOŁY DO PRACY Z SZAFKĄ I 2 SZUFLADAMI

- Stół roboczy ze spawanym blatem o grubości 40 mm.
- Wykonany ze stali nierdzewnej.
- Nogi o regulowanej wysokości, w profilach ze stali nierdzewnej 40x40 mm. Nogi można regulować od -5 do +25 mm.
- Rant tylny o wysokości 40 mm.
- Szuflady ze zintegrowanym uchwytem.

Opcje dodatkowe:
- Zamek
- Kółka

Model	Nr. Ref.	Wymiary (mm)			ECO Line (zł)	304 Line (zł)
		Dł. (A)	Szer. (B)	Wys. (H)		
WM-46 PL 2DR	**190 49 246**	400	600	850	**2 065,00**	**2 370,00**
WM-86 PL 2DR	**190 49 250**	800		850	**2 625,00**	**3 020,00**

Model	Nr. Ref.	Wymiary (mm)			ECO Line (zł)	304 Line (zł)
		Dł. (A)	Szer. (B)	Wys. (H)		
WM-47 PL 2DR	**190 49 248**	400	700	850	**2 165,00**	**2 490,00**
WM-87 PL 2DR	**190 49 251**	800		850	**2 660,00**	**3 060,00**

WM-86 PL 4DR

STOŁY MODUŁOWE Z SZAFKĄ I 4 SZUFLADAMI

- Stół roboczy ze spawanym blatem o grubości 40 mm.
- Wykonany ze stali nierdzewnej.
- Rant tylny o wysokości 40 mm.
- Nogi o regulowanej wysokości, w profilach ze stali nierdzewnej 40x40 mm. Nogi można regulować od -5 do +25 mm.
- Szuflady ze zintegrowanym uchwytem.

Opcje dodatkowe:
- Zamek
- Kółka

Model	Nr. Ref.	Wymiary (mm)			ECO Line (zł)	304 Line (zł)
		Dł. (A)	Szer. (B)	Wys. (H)		
WM-86 PL 4DR	**190 49 501**	800	600	850	**3 960,00**	**4 555,00**

Model	Nr. Ref.	Wymiary (mm)			ECO Line (zł)	304 Line (zł)
		Dł. (A)	Szer. (B)	Wys. (H)		
WM-87 PL 4DR	**190 49 502**	800	700	850	**4 355,00**	**5 010,00**

WT-106 PL 2DR

STOŁY DO PRACY Z SZUFLADAMI I WZMOCNIENIEM

- Stół roboczy ze spawanym blatem o grubości 40 mm.
- Wykonany ze stali nierdzewnej.
- Rant tylny o wysokości 40 mm.
- Nogi o regulowanej wysokości, w profilach ze stali nierdzewnej 40x40 mm. Nogi można regulować od -5 do +25 mm.
- Wzmocnienie między nogami dla uzyskania solidniejszej konstrukcji zapewnia dostępność całej przestrzeni pod blatem.
- Szuflady ze zintegrowanym uchwytem.

Opcje dodatkowe:
- Zamek
- Kółka
- Szuflada podwieszana

Model	Nr. Ref.	Wymiary (mm)			ECO Line (zł)	304 Line (zł)
		Dł. (A)	Szer. (B)	Wys. (H)		
WT-106 PL 2DR	**190 49 346**	1000	600	850	**2 515,00**	**2 895,00**
WT-116 PL 2DR	**190 49 347**	1100		850	**2 550,00**	**2 935,00**
WT-126 PL 2DR	**190 49 349**	1200		850	**2 585,00**	**2 975,00**
WT-136 PL 2DR	**190 60 819**	1300		850	**2 620,00**	**3 015,00**
WT-146 PL 2DR	**190 49 350**	1400		850	**2 655,00**	**3 055,00**
WT-156 PL 2DR	**190 49 352**	1500		850	**2 690,00**	**3 095,00**
WT-166 PL 2DR	**190 49 353**	1600		850	**2 725,00**	**3 140,00**
WT-176 PL 2DR	**190 60 823**	1700		850	**2 760,00**	**3 175,00**
WT-186 PL 2DR	**190 60 825**	1800		850	**2 795,00**	**3 215,00**
WT-196 PL 2DR	**190 49 354**	1900		850	**2 830,00**	**3 255,00**
WT-206 PL 2DR	**190 60 829**	2000		850	**2 865,00**	**3 295,00**
WT-216 PL 2DR	**190 60 830**	2100		850	**3 225,00**	**3 705,00**
WT-226 PL 2DR	**190 60 832**	2200		850	**3 240,00**	**3 730,00**
WT-236 PL 2DR	**190 60 833**	2300		850	**3 260,00**	**3 745,00**
WT-246 PL 2DR	**190 60 835**	2400		850	**3 270,00**	**3 765,00**

Model	Nr. Ref.	Wymiary (mm)			ECO Line (zł)	304 Line (zł)
		Dł. (A)	Szer. (B)	Wys. (H)		
WT-107 PL 2DR	**190 60 816**	1000	700	850	**2 680,00**	**3 080,00**
WT-117 PL 2DR	**190 49 348**	1100		850	**2 710,00**	**3 115,00**
WT-127 PL 2DR	**190 60 818**	1200		850	**2 745,00**	**3 155,00**
WT-137 PL 2DR	**190 60 820**	1300		850	**2 770,00**	**3 190,00**
WT-147 PL 2DR	**190 49 351**	1400		850	**2 805,00**	**3 230,00**
WT-157 PL 2DR	**190 60 821**	1500		850	**2 835,00**	**3 260,00**
WT-167 PL 2DR	**190 60 822**	1600		850	**2 865,00**	**3 295,00**
WT-177 PL 2DR	**190 60 824**	1700		850	**2 900,00**	**3 335,00**
WT-187 PL 2DR	**190 60 826**	1800		850	**2 930,00**	**3 370,00**
WT-197 PL 2DR	**190 60 827**	1900		850	**2 965,00**	**3 410,00**
WT-207 PL 2DR	**190 49 355**	2000		850	**2 995,00**	**3 440,00**
WT-217 PL 2DR	**190 60 831**	2100		850	**3 250,00**	**3 735,00**
WT-227 PL 2DR	**190 49 356**	2200		850	**3 265,00**	**3 755,00**
WT-237 PL 2DR	**190 60 834**	2300		850	**3 275,00**	**3 770,00**
WT-247 PL 2DR	**190 49 357**	2400		850	**3 295,00**	**3 785,00**

WT-106 PL 2DR S

STOŁY DO PRACY Z SZUFLADAMI I PÓŁKĄ

- Stół roboczy ze spawanym blatem o grubości 40 mm.
- Wykonany ze stali nierdzewnej.
- Rant tylny o wysokości 40 mm.
- Nogi o regulowanej wysokości, w profilach ze stali nierdzewnej 40x40 mm. Nogi można regulować od -5 do +25 mm.
- Spawana półka dolna.
- Szuflady ze zintegrowanym uchwytem.

Opcje dodatkowe:
- Dodatkowa półka
- Zamek
- Kółka
- Szuflada podwieszana

Model	Nr. Ref.	Wymiary (mm)			ECO Line (zł)	304 Line (zł)
		Dł. (A)	Szer. (B)	Wys. (H)		
WT-106 PL 2DR S	**190 49 422**	1000	600	850	**2 685,00**	**3 085,00**
WT-116 PL 2DR S	**190 49 424**	1100		850	**2 755,00**	**3 165,00**
WT-126 PL 2DR S	**190 49 426**	1200		850	**2 825,00**	**3 250,00**
WT-136 PL 2DR S	**190 49 428**	1300		850	**2 895,00**	**3 330,00**
WT-146 PL 2DR S	**190 49 430**	1400		850	**2 980,00**	**3 430,00**
WT-156 PL 2DR S	**190 49 432**	1500		850	**3 090,00**	**3 555,00**
WT-166 PL 2DR S	**190 49 434**	1600		850	**3 155,00**	**3 630,00**
WT-176 PL 2DR S	**190 49 436**	1700		850	**3 215,00**	**3 695,00**
WT-186 PL 2DR S	**190 49 438**	1800		850	**3 270,00**	**3 765,00**
WT-196 PL 2DR S	**190 49 440**	1900		850	**3 335,00**	**3 835,00**
WT-206 PL 2DR S	**190 49 442**	2000		850	**3 395,00**	**3 905,00**
WT-216 PL 2DR S	**190 49 444**	2100		850	**3 545,00**	**4 075,00**
WT-226 PL 2DR S	**190 49 446**	2200		850	**3 595,00**	**4 135,00**
WT-236 PL 2DR S	**190 49 448**	2300		850	**3 655,00**	**4 200,00**
WT-246 PL 2DR S	**190 49 450**	2400		850	**3 710,00**	**4 270,00**

Model	Nr. Ref.	Wymiary (mm)			ECO Line (zł)	304 Line (zł)
		Dł. (A)	Szer. (B)	Wys. (H)		
WT-107 PL 2DR S	**190 49 423**	1000	700	850	**2 870,00**	**3 300,00**
WT-117 PL 2DR S	**190 49 425**	1100		850	**2 940,00**	**3 380,00**
WT-127 PL 2DR S	**190 49 427**	1200		850	**3 030,00**	**3 480,00**
WT-137 PL 2DR S	**190 49 429**	1300		850	**3 130,00**	**3 600,00**
WT-147 PL 2DR S	**190 49 431**	1400		850	**3 190,00**	**3 665,00**
WT-157 PL 2DR S	**190 49 433**	1500		850	**3 240,00**	**3 730,00**
WT-167 PL 2DR S	**190 49 435**	1600		850	**3 375,00**	**3 880,00**
WT-177 PL 2DR S	**190 49 437**	1700		850	**3 395,00**	**3 905,00**
WT-187 PL 2DR S	**190 49 439**	1800		850	**3 410,00**	**3 920,00**
WT-197 PL 2DR S	**190 49 441**	1900		850	**3 470,00**	**3 990,00**
WT-207 PL 2DR S	**190 49 443**	2000		850	**3 525,00**	**4 055,00**
WT-217 PL 2DR S	**190 49 445**	2100		850	**3 725,00**	**4 280,00**
WT-227 PL 2DR S	**190 49 447**	2200		850	**3 740,00**	**4 305,00**
WT-237 PL 2DR S	**190 49 449**	2300		850	**3 755,00**	**4 315,00**
WT-247 PL 2DR S	**190 49 451**	2400		850	**3 770,00**	**4 335,00**

WM-166 PL 2DR 2S

STÓŁ Z OTWARTĄ SZAFKĄ I SZUFLADAMI

- Stół roboczy ze spawanym blatem o grubości 40 mm.
- Wykonany ze stali nierdzewnej.
- Rant tylny o wysokości 40 mm.
- Nogi o regulowanej wysokości, w profilach ze stali nierdzewnej 40x40 mm. Nogi można regulować od -5 do +25 mm.
- Regulowana półka.
- Szuflady ze zintegrowanym uchwytem.

Opcje dodatkowe:
- Dodatkowa półka
- Zamek
- Kółka

Model	Nr. Ref.	Wymiary (mm)			ECO Line (zł)	304 Line (zł)
		Dł. (A)	Szer. (B)	Wys. (H)		
WM-96 PL 2DR 2S	**190 61 051**	900	600	850	**3 440,00**	**3 955,00**
WM-106 PL 2DR 2S	**190 61 053**	1000		850	**3 565,00**	**4 100,00**
WM-116 PL 2DR 2S	**190 61 055**	1100		850	**3 695,00**	**4 250,00**
WM-126 PL 2DR 2S	**190 49 586**	1200		850	**3 830,00**	**4 400,00**
WM-136 PL 2DR 2S	**190 61 058**	1300		850	**3 955,00**	**4 545,00**
WM-146 PL 2DR 2S	**190 49 587**	1400		850	**4 085,00**	**4 700,00**
WM-156 PL 2DR 2S	**190 61 061**	1500		850	**4 215,00**	**4 850,00**
WM-166 PL 2DR 2S	**190 61 062**	1600		850	**4 345,00**	**4 995,00**
WM-176 PL 2DR 2S	**190 61 064**	1700		850	**4 480,00**	**5 150,00**
WM-186 PL 2DR 2S	**190 61 066**	1800		850	**4 605,00**	**5 295,00**
WM-196 PL 2DR 2S	**190 49 590**	1900		850	**4 735,00**	**5 440,00**
WM-206 PL 2DR 2S	**190 61 068**	2000		850	**4 865,00**	**5 595,00**
WM-216 PL 2DR 2S	**190 61 070**	2100		850	**4 945,00**	**5 690,00**
WM-226 PL 2DR 2S	**190 61 072**	2200		850	**4 995,00**	**5 740,00**
WM-236 PL 2DR 2S	**190 61 074**	2300		850	**5 005,00**	**5 755,00**
WM-246 PL 2DR 2S	**190 61 076**	2400		850	**5 125,00**	**5 900,00**

Model	Nr. Ref.	Wymiary (mm)			ECO Line (zł)	304 Line (zł)
		Dł. (A)	Szer. (B)	Wys. (H)		
WM-97 PL 2DR 2S	**190 61 052**	900	700	850	**3 850,00**	**4 430,00**
WM-107 PL 2DR 2S	**190 61 054**	1000		850	**3 980,00**	**4 575,00**
WM-117 PL 2DR 2S	**190 61 056**	1100		850	**4 105,00**	**4 720,00**
WM-127 PL 2DR 2S	**190 61 057**	1200		850	**4 235,00**	**4 870,00**
WM-137 PL 2DR 2S	**190 61 059**	1300		850	**4 355,00**	**5 010,00**
WM-147 PL 2DR 2S	**190 61 060**	1400		850	**4 485,00**	**5 155,00**
WM-157 PL 2DR 2S	**190 49 588**	1500		850	**4 610,00**	**5 300,00**
WM-167 PL 2DR 2S	**190 61 738**	1600		850	**4 740,00**	**5 450,00**
WM-177 PL 2DR 2S	**190 61 065**	1700		850	**4 865,00**	**5 595,00**
WM-187 PL 2DR 2S	**190 49 589**	1800		850	**4 990,00**	**5 735,00**
WM-197 PL 2DR 2S	**190 61 067**	1900		850	**5 115,00**	**5 880,00**
WM-207 PL 2DR 2S	**190 61 069**	2000		850	**5 205,00**	**5 985,00**
WM-217 PL 2DR 2S	**190 61 071**	2100		850	**5 280,00**	**6 075,00**
WM-227 PL 2DR 2S	**190 61 073**	2200		850	**5 365,00**	**6 170,00**
WM-237 PL 2DR 2S	**190 61 075**	2300		850	**5 450,00**	**6 270,00**
WM-247 PL 2DR 2S	**190 61 077**	2400		850	**5 560,00**	**6 395,00**

WM-86 PL HD 2DR

STOŁY Z SZAFKĄ Z DRZWIAMI SKRZYDŁOWYMI I SZUFLADAMI

- Stół roboczy ze spawanym blatem o grubości 40 mm.
- Wykonany ze stali nierdzewnej.
- Rant tylny o wysokości 40 mm.
- Nogi o regulowanej wysokości, w profilach ze stali nierdzewnej 40x40 mm. Nogi można regulować od -5 do +25 mm.
- Szuflady ze zintegrowanym uchwytem.
- Drzwi skrzydłowe ze zintegrowanym uchwytem.
- Regulowana środkowa półka.

Opcje dodatkowe:
- Zamek
- Kółka
- Dodatkowa półka w środku

Model	Nr. Ref.	Wymiary (mm)			ECO Line (zł)	304 Line (zł)
		Dł. (A)	Szer. (B)	Wys. (H)		
WM-86 PL HD 2DR	**190 49 499**	800	600	850	**3 690,00**	**4 240,00**

Model	Nr. Ref.	Wymiary (mm)			ECO Line (zł)	304 Line (zł)
		Dł. (A)	Szer. (B)	Wys. (H)		
WM-87 PL HD 2DR	**190 49 500**	800	700	850	**4 060,00**	**4 670,00**

WM-126 PL 2HD 2DR

STOŁY Z SZAFKĄ Z PODWÓJNYMI DRZWIAMI SKRZYDŁOWYMI I 2 SZUFLADAMI

- Stół roboczy ze spawanym blatem o grubości 40 mm.
- Wykonany ze stali nierdzewnej.
- Rant tylny o wysokości 40 mm.
- Nogi o regulowanej wysokości, w profilach ze stali nierdzewnej 40x40 mm. Nogi można regulować od -5 do +25 mm.
- Szuflady ze zintegrowanym uchwytem.
- Drzwi skrzydłowe ze zintegrowanym uchwytem.
- Regulowana środkowa półka.

Opcje dodatkowe:
- Zamek
- Kółka
- Dodatkowa półka w środku

Model	Nr. Ref.	Wymiary (mm)			ECO Line (zł)	304 Line (zł)
		Dł. (A)	Szer. (B)	Wys. (H)		
WM-126 PL 2HD 2DR	**190 49 574**	1200	600	850	**4 325,00**	**4 975,00**
WM-136 PL 2HD 2DR	**190 49 576**	1300		850	**4 460,00**	**5 125,00**
WM-146 PL 2HD 2DR	**190 49 578**	1400		850	**4 595,00**	**5 285,00**
WM-156 PL 2HD 2DR	**190 49 579**	1500		850	**4 725,00**	**5 435,00**
WM-166 PL 2HD 2DR	**190 49 581**	1600		850	**4 860,00**	**5 590,00**
WM-176 PL 2HD 2DR	**190 51 322**	1700		850	**5 145,00**	**5 915,00**
WM-186 PL 2HD 2DR	**190 49 582**	1800		850	**5 230,00**	**6 015,00**
WM-196 PL 2HD 2DR	**190 61 030**	1900		850	**5 320,00**	**6 120,00**
WM-206 PL 2HD 2DR	**190 61 031**	2000		850	**5 350,00**	**6 150,00**

Model	Nr. Ref.	Wymiary (mm)			ECO Line (zł)	304 Line (zł)
		Dł. (A)	Szer. (B)	Wys. (H)		
WM-127 PL 2HD 2DR	**190 49 575**	1200	700	850	**4 540,00**	**5 220,00**
WM-137 PL 2HD 2DR	**190 49 577**	1300		850	**4 655,00**	**5 355,00**
WM-147 PL 2HD 2DR	**190 61 027**	1400		850	**4 760,00**	**5 475,00**
WM-157 PL 2HD 2DR	**190 49 580**	1500		850	**5 040,00**	**5 795,00**
WM-167 PL 2HD 2DR	**190 51 098**	1600		850	**5 140,00**	**5 910,00**
WM-177 PL 2HD 2DR	**190 61 028**	1700		850	**5 295,00**	**6 090,00**
WM-187 PL 2HD 2DR	**190 61 029**	1800		850	**5 390,00**	**6 195,00**
WM-197 PL 2HD 2DR	**190 49 583**	1900		850	**5 585,00**	**6 420,00**
WM-207 PL 2HD 2DR	**190 49 584**	2000		850	**5 670,00**	**6 525,00**

WM-166 PL 2SD 2DR

STOŁY Z SZAFKĄ Z DRZWIAMI SUWANYMI I SZUFLADAMI

- Stół roboczy ze spawanym blatem o grubości 40 mm.
- Wykonany ze stali nierdzewnej.
- Rant tylny o wysokości 40 mm.
- Nogi o regulowanej wysokości, w profilach ze stali nierdzewnej 40x40 mm. Nogi można regulować od -5 do +25 mm.
- Szuflady ze zintegrowanym uchwytem.
- Drzwi suwane ze zintegrowanym uchwytem.

Opcje dodatkowe:
- Zamek
- Kółka
- Dodatkowa półka w środku

Model	Nr. Ref.	Wymiary (mm)			ECO Line (zł)	304 Line (zł)
		Dł. (A)	Szer. (B)	Wys. (H)		
WM-126 PL 2SD 2DR	**190 49 550**	1200	600	850	**3 915,00**	**4 500,00**
WM-136 PL 2SD 2DR	**190 49 552**	1300	600	850	**4 100,00**	**4 715,00**
WM-146 PL 2SD 2DR	**190 49 554**	1400	600	850	**4 280,00**	**4 925,00**
WM-156 PL 2SD 2DR	**190 49 556**	1500	600	850	**4 465,00**	**5 140,00**
WM-166 PL 2SD 2DR	**190 49 558**	1600	600	850	**4 645,00**	**5 340,00**
WM-176 PL 2SD 2DR	**190 71 849**	1700	600	850	**4 855,00**	**5 585,00**
WM-186 PL 2SD 2DR	**190 49 561**	1800	600	850	**5 230,00**	**6 015,00**
WM-196 PL 2SD 2DR	**190 49 563**	1900	600	850	**5 285,00**	**6 080,00**
WM-206 PL 2SD 2DR	**190 49 565**	2000	600	850	**5 495,00**	**6 315,00**
WM-216 PL 2SD 2DR	**190 53 200**	2100	600	850	**5 720,00**	**6 575,00**
WM-226 PL 2SD 2DR	**190 49 568**	2200	600	850	**5 920,00**	**6 810,00**
WM-236 PL 2SD 2DR	**190 61 025**	2300	600	850	**5 955,00**	**6 850,00**
WM-246 PL 2SD 2DR	**190 49 570**	2400	600	850	**5 985,00**	**6 885,00**

Model	Nr. Ref.	Wymiary (mm)			ECO Line (zł)	304 Line (zł)
		Dł. (A)	Szer. (B)	Wys. (H)		
WM-127 PL 2SD 2DR	**190 49 551**	1200	700	850	**4 190,00**	**4 815,00**
WM-137 PL 2SD 2DR	**190 49 553**	1300	700	850	**4 415,00**	**5 075,00**
WM-147 PL 2SD 2DR	**190 49 555**	1400	700	850	**4 645,00**	**5 340,00**
WM-157 PL 2SD 2DR	**190 49 557**	1500	700	850	**4 880,00**	**5 610,00**
WM-167 PL 2SD 2DR	**190 49 559**	1600	700	850	**5 125,00**	**5 900,00**
WM-177 PL 2SD 2DR	**190 49 560**	1700	700	850	**5 410,00**	**6 225,00**
WM-187 PL 2SD 2DR	**190 49 562**	1800	700	850	**5 670,00**	**6 525,00**
WM-197 PL 2SD 2DR	**190 49 564**	1900	700	850	**5 805,00**	**6 675,00**
WM-207 PL 2SD 2DR	**190 49 566**	2000	700	850	**5 985,00**	**6 885,00**
WM-217 PL 2SD 2DR	**190 49 567**	2100	700	850	**6 020,00**	**6 925,00**
WM-227 PL 2SD 2DR	**190 51 097**	2200	700	850	**6 195,00**	**7 120,00**
WM-237 PL 2SD 2DR	**190 49 569**	2300	700	850	**6 375,00**	**7 330,00**
WM-247 PL 2SD 2DR	**190 49 571**	2400	700	850	**6 385,00**	**7 345,00**

WTA-096

NAROŻNE STOŁY DO PRACY Z PÓŁKĄ

- Zaprojektowane dla zoptymalizowania przestrzeni w rogach kuchni, przy jednoczesnym utrzymaniu jednolitości stołów roboczych i zlewów.
- Wykonany ze stali nierdzewnej. Stół roboczy ze spawanym blatem o grubości 40 mm.
- Rant tylny o wysokości 40 mm.
- Nogi o regulowanej wysokości, w profilach ze stali nierdzewnej 40x40 mm. Nogi można regulować od -5 do +25 mm.
- Spawana dolna półka.

Model	Nr. Ref.	Wymiary (mm)			ECO Line (zł)	304 Line (zł)
		Dł. (A)	Szer. (B)	Wys. (H)		
WTA-096	**190 19 602**	900	600	850	**1 735,00**	**1 995,00**

Model	Nr. Ref.	Wymiary (mm)			ECO Line (zł)	304 Line (zł)
		Dł. (A)	Szer. (B)	Wys. (H)		
WTA-107	**190 66 449**	1000	700	850	1 910,00	2 190,00

WMA-106

NAROŻNE STOŁY DO PRACY Z DRZWIAMI SKRZYDŁOWYMI

- Zaprojektowane dla zoptymalizowania przestrzeni w rogach kuchni, przy jednoczesnym utrzymaniu jednolitości stołów roboczych i zlewów.
- Wykonany ze stali nierdzewnej.
- Stół roboczy ze spawanym blatem o grubości 40 mm.
- Rant tylny o wysokości 40 mm.
- Nogi o regulowanej wysokości, w profilach ze stali nierdzewnej 40x40 mm. Nogi można regulować od -5 do +25 mm.
- Drzwi skrzydłowe ze zintegrowanym uchwytem.

Opcje dodatkowe:
- Zamek

Model	Nr. Ref.	Wymiary (mm)			ECO Line (zł)	304 Line (zł)
		Dł. (A)	Szer. (B)	Wys. (H)		
WMA-96	**190 19 604**	900	600	850	**2 580,00**	**2 970,00**

Model	Nr. Ref.	Wymiary (mm)			ECO Line (zł)	304 Line (zł)
		Dł. (A)	Szer. (B)	Wys. (H)		
WMA-107	**190 66 439**	1000	700	850	**2 895,00**	**3 330,00**

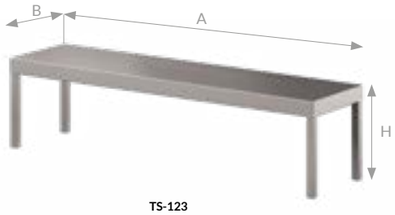

TS-123

TS2-123

NADSTAWKI NAD STOŁY

- Nadstawki służące do ergonomicznego zastosowania w przygotowaniu i dystrybucji posiłków.
- Wykonany ze stali nierdzewnej.
- Łatwość montażu dzięki zastosowaniu wsporników.
- Dopasowane do montażu każdego rodzaju stołu.
- Nóżki o profilu 25 x 25.

Opcje dodatkowe:
- Oświetlenie LED
- Ogrzewanie ceramiczne

1 POZIOMOWE NADSTAWKI NA STOŁY

Model	Nr. Ref.	Wymiary (mm)			ECO Line (zł)	304 Line (zł)
		Dł. (A)	Szer. (B)	Wys. (H)		
TS-63	**190 19 696**	600	300	300	**400,00**	**460,00**
TS-73	**190 19 697**	700		300	**405,00**	**465,00**
TS-83	**190 19 698**	800		300	**420,00**	**480,00**
TS-93	**190 19 699**	900		300	**445,00**	**515,00**
TS-103	**190 19 700**	1000		300	**470,00**	**540,00**
TS-113	**190 19 701**	1100		300	**480,00**	**550,00**
TS-123	**190 19 702**	1200		300	**495,00**	**570,00**
TS-133	**190 19 703**	1300		300	**505,00**	**580,00**
TS-143	**190 19 704**	1400		300	**520,00**	**605,00**
TS-153	**190 19 705**	1500		300	**540,00**	**620,00**
TS-163	**190 19 706**	1600		300	**585,00**	**675,00**
TS-173	**190 19 707**	1700		300	**605,00**	**695,00**
TS-183	**190 19 708**	1800		300	**615,00**	**710,00**
TS-193	**190 19 709**	1900		300	**630,00**	**725,00**
TS-203	**190 19 710**	2000		300	**650,00**	**750,00**

Model	Nr. Ref.	Wymiary (mm)			ECO Line (zł)	304 Line (zł)
		Dł. (A)	Szer. (B)	Wys. (H)		
TS-64	190 19 711	600	400	300	**435,00**	**500,00**
TS-74	190 19 712	700		300	**465,00**	**535,00**
TS-84	190 19 713	800		300	**495,00**	**570,00**
TS-94	190 19 714	900		300	**520,00**	**605,00**
TS-104	190 19 715	1000		300	**545,00**	**625,00**
TS-114	190 19 716	1100		300	**575,00**	**660,00**
TS-124	190 19 717	1200		300	**605,00**	**695,00**
TS-134	190 19 718	1300		300	**620,00**	**715,00**
TS-144	190 19 719	1400		300	**640,00**	**735,00**
TS-154	190 19 720	1500		300	**655,00**	**755,00**
TS-164	190 19 721	1600		300	**675,00**	**770,00**
TS-174	190 19 722	1700		300	**690,00**	**795,00**
TS-184	190 19 723	1800		300	**710,00**	**810,00**
TS-194	190 19 724	1900		300	**725,00**	**835,00**
TS-204	190 19 725	2000		300	**740,00**	**855,00**

2 POZIOMOWE NADSTAWKI NA STOŁY

Model	Nr. Ref.	Wymiary (mm)			ECO Line (zł)	304 Line (zł)
		Dł. (A)	Szer. (B)	Wys. (H)		
TS2-63	**190 19 726**	600	300	600	**625,00**	**720,00**
TS2-73	**190 19 727**	700		600	**650,00**	**750,00**
TS2-83	**190 19 728**	800		600	**695,00**	**800,00**
TS2-93	**190 19 729**	900		600	**720,00**	**830,00**
TS2-103	**190 19 730**	1000		600	**740,00**	**855,00**
TS2-113	**190 19 731**	1100		600	**765,00**	**880,00**
TS2-123	**190 19 732**	1200		600	**805,00**	**930,00**
TS2-133	**190 19 733**	1300		600	**855,00**	**980,00**
TS2-143	**190 19 734**	1400		600	**900,00**	**1 030,00**
TS2-153	**190 19 735**	1500		600	**990,00**	**1 145,00**
TS2-163	**190 19 736**	1600		600	**1 015,00**	**1 165,00**
TS2-173	**190 19 737**	1700		600	**1 040,00**	**1 195,00**
TS2-183	**190 19 738**	1800		600	**1 080,00**	**1 240,00**
TS2-193	**190 19 739**	1900		600	**1 125,00**	**1 295,00**
TS2-203	**190 19 740**	2000		600	**1 305,00**	**1 500,00**

Model	Nr. Ref.	Wymiary (mm)			ECO Line (zł)	304 Line (zł)
		Dł. (A)	Szer. (B)	Wys. (H)		
TS2-64	190 19 741	600	400	600	**700,00**	**805,00**
TS2-74	190 19 742	700		600	**770,00**	**885,00**
TS2-84	190 19 743	800		600	**795,00**	**915,00**
TS2-94	190 19 744	900		600	**825,00**	**945,00**
TS2-104	190 19 745	1000		600	**885,00**	**1 020,00**
TS2-114	190 19 746	1100		600	**950,00**	**1 095,00**
TS2-124	190 19 747	1200		600	**1 015,00**	**1 165,00**
TS2-134	190 19 748	1300		600	**1 080,00**	**1 240,00**
TS2-144	190 19 749	1400		600	**1 145,00**	**1 315,00**
TS2-154	190 19 750	1500		600	**1 205,00**	**1 385,00**
TS2-164	190 19 751	1600		600	**1 270,00**	**1 460,00**
TS2-174	190 19 752	1700		600	**1 295,00**	**1 485,00**
TS2-184	190 19 753	1800		600	**1 315,00**	**1 515,00**
TS2-194	190 19 754	1900		600	**1 340,00**	**1 545,00**
TS2-204	190 19 755	2000		600	**1 365,00**	**1 565,00**

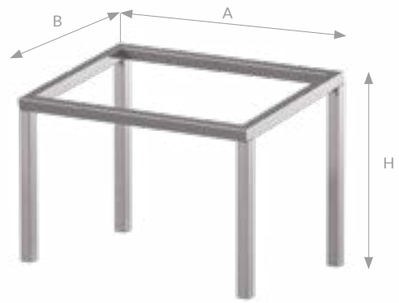

TS3-53

NADSTAWKI NA STOŁY PRZEZNACZONE NA POJEMNIKI GN 1/3

- Element do utrzymania pojemników GN 1/3.
- Wykonane ze stali nierdzewnej.
- Łatwość montażu dzięki niedużym otworom w stole.
- Dopasowane do montażu na każdym rodzaju stołu.
- Nóżki o profilu 25 x 25.

Model	Nr. Ref.	Wymiary (mm)			Liczba pojemników GN 1/3	ECO Line (zl)	304 Line (zl)
		Dł. (A)	Szer. (B)	Wys. (H)			
TS3-53	**190 61 219**	560	300	352	3	**505,00**	**580,00**
TS3-73	**190 61 225**	745		352	4	**510,00**	**585,00**
TS3-93	**190 49 682**	910		352	5	**520,00**	**605,00**
TS3-103	**190 61 228**	1090		352	6	**535,00**	**615,00**
TS3-123	**190 61 232**	1265		352	7	**540,00**	**620,00**
TS3-143	**190 61 235**	1440		352	8	**545,00**	**625,00**

WM-46PL TD

STOŁY DO PRACY Z SZUFLADĄ UCHYLNĄ

- Wykonane ze stali nierdzewnej.
- Drzwi uchylne ze zintegrowanym uchwytem.
- Nogi o regulowanej wysokości, w profilach ze stali nierdzewnej 40x40 mm. Nogi można regulować od -5 do +25 mm.
- Rant tylny o wysokości 40 mm.

Opcje dodatkowe:
- Zamek
- Kółka

Model	Nr. Ref.	Wymiary (mm)			ECO Line (zł)	304 Line (zł)
		Dł. (A)	Szer. (B)	Wys. (H)		
WM-46PL TD	**190 49 252**	400	600	850	**1 895,00**	**2 180,00**

Model	Nr. Ref.	Wymiary (mm)			ECO Line (zł)	304 Line (zł)
		Dł. (A)	Szer. (B)	Wys. (H)		
WM-47PL TD	**190 49 253**	400	700	850	**2 025,00**	**2 325,00**

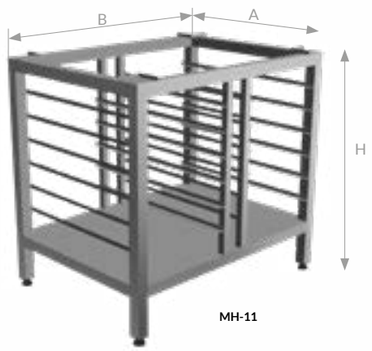

MH-11

PODSTAWY POD PIECE

- Wykonana ze stali nierdzewnej.
- Prowadnice wmontowane w podstawę do pieca.
- Nogi o regulowanej wysokości, w profilach ze stali nierdzewnej 40x40 mm. Nogi można regulować od -5 do +25 mm.

Model	Nr. Ref.	Wymiary (mm)			ECO Line (zł)	304 Line (zł)
		Dł. (A)	Szer. (B)	Wys. (H)		
MH-11	**190 50 927**	815	724	650	**2 190,00**	**2 525,00**

AKCESORIA - SZUFLADY PODWIESZANE

Model	Nr. Ref.	Wymiary (mm)		ECO Line (zł)	304 Line (zł)
		Dł. (A)	Szer. (B)		
DR-046	**190 49 247**	400	600	**1 255,00 zł**	**1 380,00 zł**
DR-047	**190 49 249**	400	700	**1 315,00 zł**	**1 455,00 zł**

OPCJE DLA STOŁÓW ROBOCZYCH

Opis	Modele (zł)	Zestaw kółek (zł)	Zamek (zł)	GN 1/3 szuflada (zł)	GN 1/4 szuflada (zł)
STOŁY DO PRACY					
Stoły do pracy	WT	**385,00 zł**	-	-	-
Stoły do pracy ze wzmocnieniem	WT-B	**385,00 zł**	-	-	-
Stoły do pracy z półkami	WT-S	**385,00 zł**	-	-	-
Stoły z szafką otwartą i półką	WT-2S	**385,00 zł**	-	-	-
STOŁY DO PRACY Z SZAFKĄ					
Stoły z szafką z drzwiami skrzydłowymi - jednodrzwiowe	WM-HD	**385,00 zł**	**160,00 zł**	-	-
Stoły z szafką z drzwiami skrzydłowymi - dwudrzwiowe	WM-2HD	**385,00 zł**	**160,00 zł**	-	-
Stoły z szafką z drzwiami skrzydłowymi – trzydrzwiowe	WM-3HD	**385,00 zł**	**160,00 zł**	-	-
Stoły do pracy z szafką z drzwiami skrzydłowymi i wzmocnieniem	WT-HD	**385,00 zł**	**160,00 zł**	-	-
Stoły do pracy z szafką z drzwiami skrzydłowymi i półką	WT-HD S	**385,00 zł**	**160,00 zł**	-	-
STOŁY DO PRACY Z DRZWIAMI SUWANYMI					
Stoły do pracy z szafką i drzwiami suwanymi	WM-2SD	**385,00 zł**	**160,00 zł**	-	-
Przelotowe stoły do pracy z szafką i drzwiami suwanymi	WM-4SD	**385,00 zł**	**160,00 zł**	-	-
STOŁY DO PRACY Z SZUFLADAMI					
Stoły do pracy z szafką i 2 szufladami	WM-2DR	**385,00 zł**	**160,00 zł**	**460,00 zł**	**520,00 zł**
Stoły modułowe z szafką i 4 szufladami	WM-4DR	**385,00 zł**	**160,00 zł**	**460,00 zł**	**520,00 zł**
Stoły do pracy z szufladami i wzmocnieniem	WT-2DR	**385,00 zł**	**160,00 zł**	**460,00 zł**	**520,00 zł**
Stoły do pracy z szufladami i półką	WT-2DR S	**385,00 zł**	**160,00 zł**	**460,00 zł**	**520,00 zł**
Stół z otwartą szafką i szufladami	WM-2DR 2S	**385,00 zł**	**160,00 zł**	**460,00 zł**	**520,00 zł**
STOŁY Z SZAFKĄ Z DRZWIAMI UCHYLNYMI I SZUFLADAMI					
Stoły z szafką z drzwiami skrzydłowymi i szufladami	WM-HD 2DR	**385,00 zł**	**160,00 zł**	**460,00 zł**	**520,00 zł**
Stoły z szafką z podwójnymi drzwiami i 2 szufladami	WM-2HD 2DR	**385,00 zł**	**160,00 zł**	**460,00 zł**	**520,00 zł**
Stoły z szafką z drzwiami suwanymi i szufladami	WM-2SD 2DR	**385,00 zł**	**160,00 zł**	**460,00 zł**	**520,00 zł**
NAROŻNE STOŁY DO PRACY					
Narożne stoły do pracy z drzwiami skrzydłowymi	WMA	-	**160,00 zł**	-	-
STOŁY DO PRACY Z SZUFLADĄ UCHYLNĄ					
Stoły do pracy z szufladą uchylną	WM-TD	**385,00 zł**			
PODSTAWA POD PIECE					
Podstawa pod piece	MH-11	**385,00 zł**			

OPCJE DLA NADSTAWEK

Długość (mm)	Oświetlenie LED		Ogrzewanie ceramiczne	
	1-poz (zł)	2-poz (zł)	1-poz (zł)	2-poz (zł)
800-1100	**870,00 zł**	**1 740,00 zł**	**845,00 zł**	**1 695,00 zł**
1200-1600	**1 185,00 zł**	**2 365,00 zł**	**1 220,00 zł**	**2 435,00 zł**
1700-2000	**1 500,00 zł**	**3 005,00 zł**	**1 590,00 zł**	**3 180,00 zł**

DODATKOWE PÓŁKI

Długość (mm)	Szerokość (mm)	
	600 (zł)	700 (zł)
400	140,00 zł	160,00 zł
500	160,00 zł	180,00 zł
600	175,00 zł	210,00 zł
700	210,00 zł	245,00 zł
800	240,00 zł	275,00 zł
900	265,00 zł	310,00 zł
1000	290,00 zł	335,00 zł
1100	315,00 zł	360,00 zł
1200	345,00 zł	385,00 zł
1300	370,00 zł	420,00 zł
1400	395,00 zł	460,00 zł
1500	430,00 zł	485,00 zł
1600	475,00 zł	520,00 zł
1700	495,00 zł	545,00 zł
1800	510,00 zł	580,00 zł
1900	530,00 zł	610,00 zł
2000	580,00 zł	660,00 zł

Szuflady

Zamek

Kółka

SZUFLADY DLA STOŁÓW DO PRACY

RZUT Z PRZODU

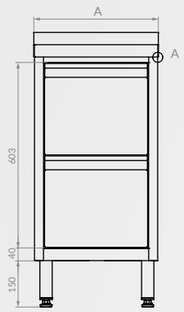

RZUT Z BOKU

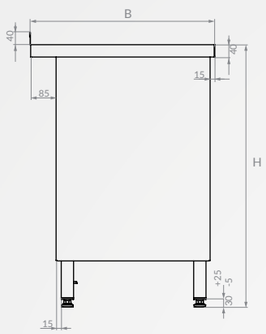

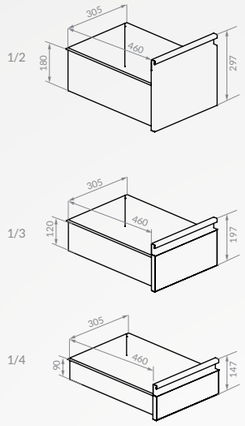

STOŁY DO PRACY Z PÓŁKAMI

RZUT Z PRZODU

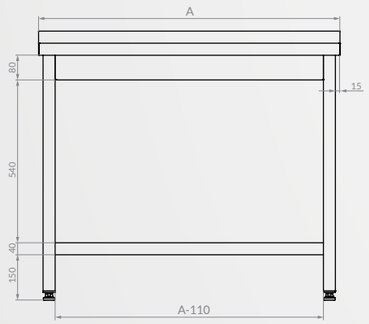

RZUT Z BOKU

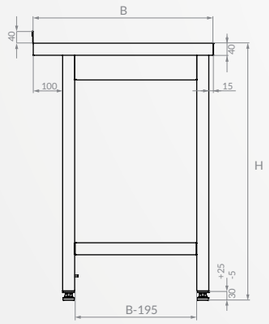

STOŁY DO PRACY Z SZAFKĄ

RZUT Z PRZODU

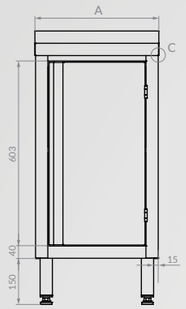

RZUT Z BOKU

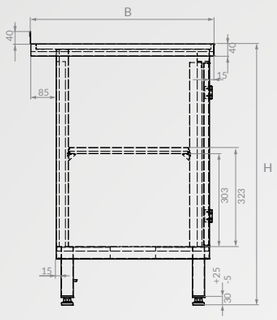

PRZEKRÓJ-WIDOK Z GÓRY

Wymiar półki

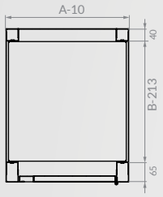

Wymiar półki

STOŁY Z SZAFKĄ Z DRZWIAMI SKRZYDŁOWYMI - DWUDRZWIOWE

RZUT Z PRZODU

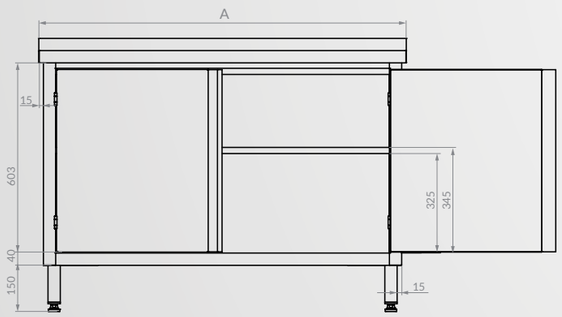

RZUT Z BOKU

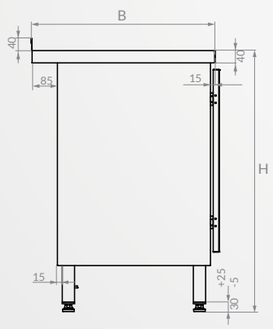

PRZEKRÓJ-WIDOK Z GÓRY

Wymiar półki

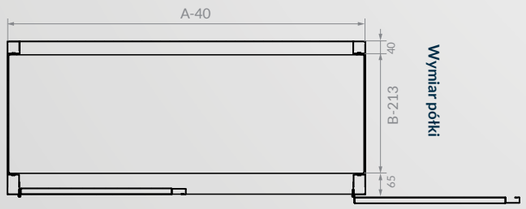

Wymiar półki

STOŁY DO PRACY Z SZAFKĄ I DRZWIAMI SUWANYMI

RZUT Z PRZODU

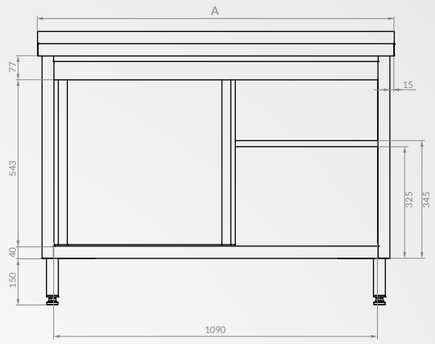

RZUT Z BOKU

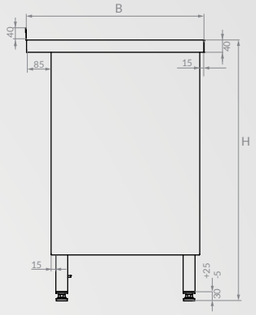

RZUT Z GÓRY

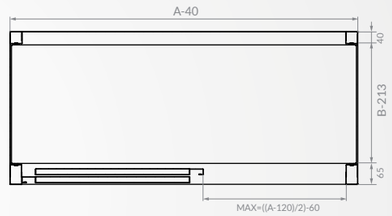

NAROŻNE STOŁY DO PRACY Z PÓŁKĄ

RZUT Z PRZODU

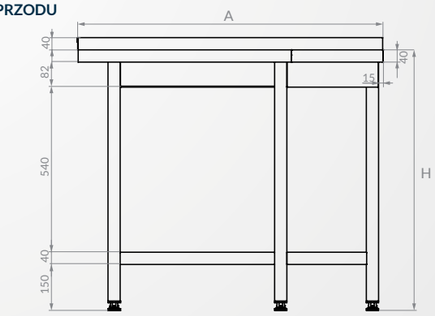

RZUT Z BOKU

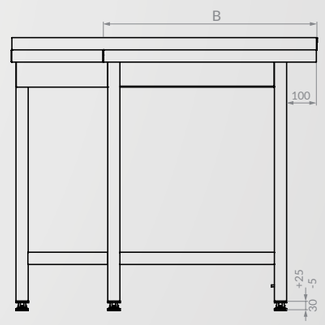

RZUT Z GÓRY

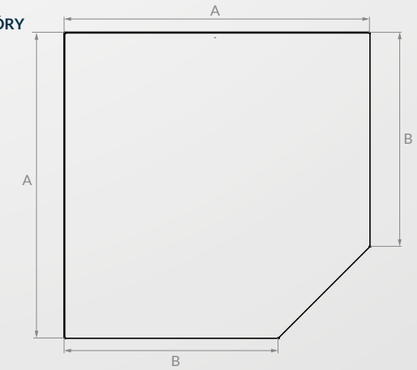

RZUT Z GÓRY PÓŁKA

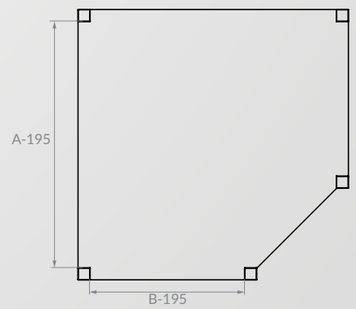

NAROŻNE STOŁY DO PRACY Z DRZWIAMI SKRZYDŁOWYMI

RZUT Z PRZODU

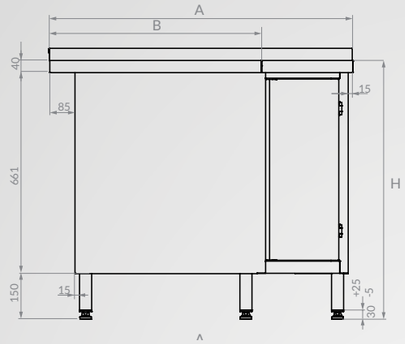

RZUT Z BOKU

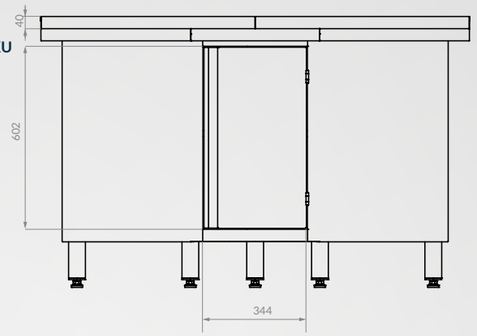

RZUT Z GÓRY

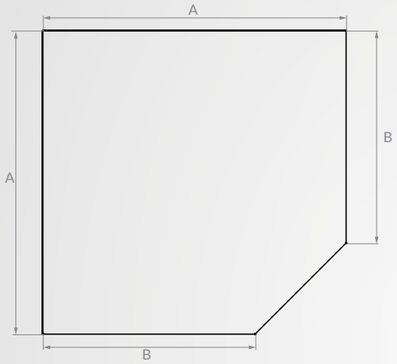

RZUT Z GÓRY PÓŁKA

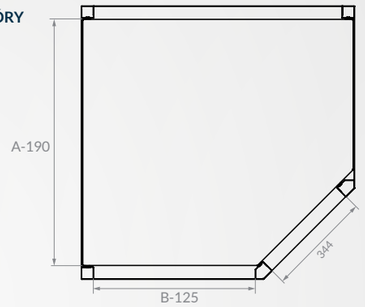

MEBLE NEUTRALNE

PROFESJONALNE STOŁY ZE ZLEWAMI

Podwieszane stoły ze zlewem **40**
Stoły ze zlewem 40
Stoły z 2 zlewami 41

Stoły ze zlewem **42**
Stoły ze zlewem i wzmocnieniem 42
Stoły ze zlewem i półką 43
Stoły z 2 zlewami i wzmocnieniem 44
Stoły z 2 zlewami i półką 45

Stoły ze zlewami i szafką **46**
Stoły ze zlewem i szafką z drzwiami skrzydłowymi - jednodrzwiowe 46
Stoły ze zlewem i szafką z drzwiami skrzydłowymi - dwudrzwiowe 47
Stoły z 2 zlewami i szafką z drzwiami skrzydłowymi - dwudrzwiowe 48
Stoły ze zlewem i drzwiami skrzydłowymi 49
Stoły ze zlewem z drzwiami skrzydłowymi i półką 50
Stoły ze zlewem z podwójnymi drzwiami skrzydłowymi 51
Stoły z 2 zlewami i i drzwiami skrzydłowymi 52
Stoły z 2 zlewami, drzwiami skrzydłowymi i półką 53

Stoły ze zlewami i drzwiami suwanymi **54**
Stoły ze zlewem i drzwiami suwanymi 54
Stoły z 2 zlewami i drzwiami suwanymi 55

Stoły ze zlewami i szufladą **56**
Stoły ze zlewem i szufladami 56
Stoły ze zlewem i szufladami i półką 57
Stoły z 2 zlewami i szufladami 58
Stoły z 2 zlewami i szufladami półką 59

Stoły z basenem **60**
Stoły z basenem 60
Stoły z basenem dwukomorowym 61

Stoły do obróbki produktów **62**
Pojedyńcze stoły do obróbki produktów 62
Podwójne stoły do obróbki produktów 62

Zlewozmywaki **63**
Niskie baseny 1-komorowe 63
Baseny 2-komorowymi 63
Umywalki 63

Stoły do zmywarek **64**
Stoły do zmywarek podblatowych 64
Stoły do zmywarek kapturowych 64

Wymiary **70**

PROFESJONALNE STOŁY ZE ZLEWAMI

CECHY CHARAKTERYSTYCZNE

Marka ASBER posiada bogaty asortyment profesjonalnych zlewów spawanych, umywalek, zlewów o dużej pojemności oraz stołów załadowczych i wyładowczych do zmywarek. Linię profesjonalnych zlewów zaprojektowano w celu stworzenia optymalnej przestrzeni roboczej w kuchniach przemysłowych. Jej drobiazgowy projekt i nowoczesna technologia produkcji gwarantują najwyższą jakość, jak również bezkonkurencyjne wykończenie.

Marka ASBER może dostarczyć zlewy w pełni osadzone, przyspawane do ramy w celu łatwej instalacji. Konstrukcja tych zlewów jest szczególnie solidna, z przeznaczeniem do intensywnego i ciągłego użytku.

PROFESJONALNE STOŁY ZE ZLEWAMI O SZEROKOŚCI 600 I 700 MM WYTWARZANE SĄ Z POLEROWANEJ STALI NIERDZEWNEJ O GRUBOŚCI 1 MM. ZINTEGROWANY RANT TYLNY CHRONIĄCY PRZED ZACHLAPANIEM, O WYSOKOŚCI 40 MM.

Rant tylny
Wysokość 40 mm.

Dolna półka
Całkowicie zespawana tworząc silną konstrukcję.

Półka pośrednia
O dużej pojemności i regulowanej wysokości.

Drzwi
Wykonane ze stali nierdzewnej ze zintegrowanym uchwytem.

Szuflady
Nośność do 25 kg. Szuflady o wymiarach 1/3 i 1/4 GN można zamówić indywidualnie.

Zamki
Systemy zamknięcia są dostępne w drzwiach suwnych, skrzydłowych, a także w szufladach.

Nogi
Regulowana wysokość profili ze stali nierdzewnej 40x40 mm.

Blat przedni
Krawędź 90° o wysokości 40 mm.

Stół
Dostarczany jako całkowicie złożony.

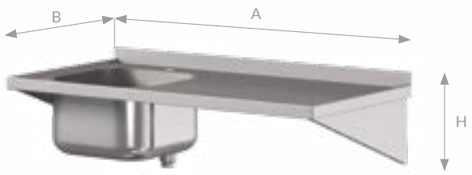

DTS-86/1 PL L

STOŁY ZE ZLEWEM

- Zlew wspawany do blatu o szerokości 600 i 700 mm z progiem wodnym.
- Komora o wymiarach 400x400x250 mm w blatach o głębokości 600 mm i 500x500x300 mm o głębokości 700 mm (wyjątek DTS-67/1 PL L 500x400x250 mm).
- Wykonany ze stali nierdzewnej.
- Rant tylny o wysokości 40 mm.
- Tłoczona komora wykonana ze stali nierdzewnej AISI 304.
- Każda komora jest wyposażona w rurę przelewową.
- Otwór pod baterię.

Model	Nr. Ref.	Wymiary (mm)		ECO Line (zł)	304 Line (zł)
		Dł. (A)	Szer. (B)		
DTS-66/1 PL L	**190 49 685**	600	600	**1 415,00**	**1 630,00**
DTS-76/1 PL L	**190 65 954**	700		**1 480,00**	**1 700,00**
DTS-86/1 PL L	**190 49 686**	800		**1 585,00**	**1 820,00**
DTS-96/1 PL L	**190 49 687**	900		**1 695,00**	**1 950,00**
DTS-106/1 PL L	**190 65 955**	1000		**1 770,00**	**2 035,00**
DTS-116/1 PL L	**190 65 956**	1100		**1 845,00**	**2 125,00**
DTS-126/1 PL L	**190 65 957**	1200		**1 915,00**	**2 200,00**
DTS-136/1 PL L	**190 65 958**	1300		**1 990,00**	**2 285,00**
DTS-146/1 PL L	**190 65 959**	1400		**2 065,00**	**2 370,00**
DTS-156/1 PL L	**190 65 960**	1500		**2 135,00**	**2 455,00**
DTS-166/1 PL L	**190 49 690**	1600		**2 210,00**	**2 540,00**
DTS-176/1 PL L	**190 49 691**	1700		**2 285,00**	**2 625,00**
DTS-186/1 PL L	**190 65 961**	1800		**2 360,00**	**2 715,00**
DTS-196/1 PL L	**190 51 331**	1900		**2 430,00**	**2 795,00**
DTS-206/1 PL L	**190 65 962**	2000		**2 505,00**	**2 885,00**

Model	Nr. Ref.	Wymiary (mm)		ECO Line (zł)	304 Line (zł)
		Dł. (A)	Szer. (B)		
DTS-67/1 PL L	**190 61 262**	600	700	**1 500,00**	**1 730,00**
DTS-77/1 PL L	**190 65 963**	700		**1 560,00**	**1 790,00**
DTS-87/1 PL L	**190 65 964**	800		**1 710,00**	**1 965,00**
DTS-97/1 PL L	**190 65 965**	900		**1 800,00**	**2 065,00**
DTS-107/1 PL L	**190 65 966**	1000		**1 880,00**	**2 165,00**
DTS-117/1 PL L	**190 65 967**	1100		**1 960,00**	**2 255,00**
DTS-127/1 PL L	**190 49 688**	1200		**2 045,00**	**2 355,00**
DTS-137/1 PL L	**190 65 968**	1300		**2 130,00**	**2 450,00**
DTS-147/1 PL L	**190 65 969**	1400		**2 210,00**	**2 540,00**
DTS-157/1 PL L	**190 49 689**	1500		**2 290,00**	**2 635,00**
DTS-167/1 PL L	**190 65 970**	1600		**2 380,00**	**2 740,00**
DTS-177/1 PL L	**190 65 971**	1700		**2 460,00**	**2 830,00**
DTS-187/1 PL L	**190 65 972**	1800		**2 540,00**	**2 925,00**
DTS-197/1 PL L	**190 65 973**	1900		**2 625,00**	**3 020,00**
DTS-207/1 PL L	**190 65 974**	2000		**2 710,00**	**3 115,00**

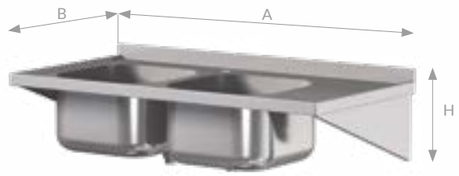

DTS-126/2 PL L

STOŁY Z 2 ZLEWAMI

- Zlewy wspawane do blatu o szerokości 600 i 700 mm z progiem wodnym.
- Komora o wymiarach 400x400x250 mm w blatach o głębokości 600 mm i 500x500x300 mm o głębokości 700 mm.
- Wykonany ze stali nierdzewnej.
- Rant tylny o wysokości 40 mm.
- Tłoczone komory wykonane ze stali nierdzewnej AISI 304.
- Każda komora jest wyposażona w rurę przelewową.
- Otwór pod baterię pomiędzy komorami.

Model	Nr. Ref.	Wymiary (mm)		ECO Line (zł)	304 Line (zł)
		Dł. (A)	Szer. (B)		
DTS-126/2 PL L	**190 65 975**	1200	600	**2 335,00**	**2 685,00**
DTS-136/2 PL L	**190 49 837**	1300		**2 415,00**	**2 770,00**
DTS-146/2 PL L	**190 65 976**	1400		**2 490,00**	**2 860,00**
DTS-156/2 PL L	**190 65 977**	1500		**2 565,00**	**2 945,00**
DTS-166/2 PL L	**190 49 838**	1600		**2 635,00**	**3 030,00**
DTS-176/2 PL L	**190 65 978**	1700		**2 710,00**	**3 115,00**
DTS-186/2 PL L	**190 65 979**	1800		**2 785,00**	**3 200,00**
DTS-196/2 PL L	**190 65 980**	1900		**2 855,00**	**3 285,00**
DTS-206/2 PL L	**190 65 981**	2000		**2 930,00**	**3 370,00**

Model	Nr. Ref.	Wymiary (mm)		ECO Line (zł)	304 Line (zł)
		Dł. (A)	Szer. (B)		
DTS-127/2 PL L	**190 65 982**	1200	700	**2 525,00**	**2 900,00**
DTS-137/2 PL L	**190 65 983**	1300		**2 605,00**	**2 995,00**
DTS-147/2 PL L	**190 65 984**	1400		**2 690,00**	**3 095,00**
DTS-157/2 PL L	**190 65 985**	1500		**2 770,00**	**3 190,00**
DTS-167/2 PL L	**190 65 986**	1600		**2 855,00**	**3 285,00**
DTS-177/2 PL L	**190 65 987**	1700		**2 940,00**	**3 380,00**
DTS-187/2 PL L	**190 65 988**	1800		**3 020,00**	**3 475,00**
DTS-197/2 PL L	**190 65 989**	1900		**3 105,00**	**3 565,00**
DTS-207/2 PL L	**190 65 990**	2000		**3 190,00**	**3 665,00**

STW-126/1 PL L B

STOŁY ZE ZLEWEM I WZMOCNIENIEM

- Zlew wspawany do blatu o szerokości 600 i 700 mm z progiem wodnym.
- Komora o wymiarach 400x400x250 mm w blatach o głębokości 600 mm i 500x500x300 mm o głębokości 700 mm (wyjątek STW-67/1 PL L B 500x400x250 mm).
- Wykonany ze stali nierdzewnej.
- Rant tylny o wysokości 40 mm.
- Nogi o regulowanej wysokości, w profilach ze stali nierdzewnej 40x40 mm. Nogi można regulować od -5 do +25 mm.
- Tłoczona komora wykonana ze stali nierdzewnej AISI 304.
- Każda komora jest wyposażona w rurę przelewową.
- Otwór pod baterię.

Model	Nr. Ref.	Wymiary (mm)			ECO Line (zł)	304 Line (zł)
		Dł. (A)	Szer. (B)	Wys. (H)		
STW-66/1 PL L B	**190 49 693**	600	600	850	**1 355,00**	**1 560,00**
STW-76/1 PL L B	**190 49 695**	700		850	**1 630,00**	**1 875,00**
STW-86/1 PL L B	**190 49 698**	800		850	**1 675,00**	**1 925,00**
STW-96/1 PL L B	**190 49 700**	900		850	**1 725,00**	**1 985,00**
STW-106/1 PL L B	**190 49 702**	1000		850	**1 770,00**	**2 035,00**
STW-116/1 PL L B	**190 49 704**	1100		850	**1 815,00**	**2 090,00**
STW-126/1 PL L B	**190 49 706**	1200		850	**1 860,00**	**2 140,00**
STW-136/1 PL L B	**190 49 708**	1300		850	**1 910,00**	**2 190,00**
STW-146/1 PL L B	**190 49 710**	1400		850	**1 955,00**	**2 250,00**
STW-156/1 PL L B	**190 49 712**	1500		850	**2 000,00**	**2 305,00**
STW-166/1 PL L B	**190 49 714**	1600		850	**2 045,00**	**2 355,00**
STW-176/1 PL L B	**190 49 716**	1700		850	**2 095,00**	**2 405,00**
STW-186/1 PL L B	**190 49 718**	1800		850	**2 165,00**	**2 490,00**
STW-196/1 PL L B	**190 65 992**	1900		850	**2 205,00**	**2 535,00**
STW-206/1 PL L B	**190 49 720**	2000		850	**2 250,00**	**2 585,00**

Model	Nr. Ref.	Wymiary (mm)			ECO Line (zł)	304 Line (zł)
		Dł. (A)	Szer. (B)	Wys. (H)		
STW-67/1 PL L B	**190 49 694**	600	700	850	**1 605,00**	**1 850,00**
STW-77/1 PL L B	**190 49 697**	700		850	**1 670,00**	**1 920,00**
STW-87/1 PL L B	**190 49 699**	800		850	**1 730,00**	**1 990,00**
STW-97/1 PL L B	**190 49 701**	900		850	**1 785,00**	**2 055,00**
STW-107/1 PL L B	**190 49 703**	1000		850	**1 845,00**	**2 125,00**
STW-117/1 PL L B	**190 49 705**	1100		850	**1 915,00**	**2 200,00**
STW-127/1 PL L B	**190 49 707**	1200		850	**1 965,00**	**2 260,00**
STW-137/1 PL L B	**190 49 709**	1300		850	**2 025,00**	**2 325,00**
STW-147/1 PL L B	**190 49 711**	1400		850	**2 080,00**	**2 395,00**
STW-157/1 PL L B	**190 49 713**	1500		850	**2 140,00**	**2 460,00**
STW-167/1 PL L B	**190 49 715**	1600		850	**2 205,00**	**2 535,00**
STW-177/1 PL L B	**190 49 717**	1700		850	**2 285,00**	**2 625,00**
STW-187/1 PL L B	**190 49 719**	1800		850	**2 350,00**	**2 705,00**
STW-197/1 PL L B	**190 65 993**	1900		850	**2 400,00**	**2 760,00**
STW-207/1 PL L B	**190 49 721**	2000		850	**2 460,00**	**2 830,00**

STW-126/1 PL L S

STOŁY ZE ZLEWEM I PÓŁKĄ

- Zlew wspawany do blatu o szerokości 600 i 700 mm z progiem wodnym.
- Komora o wymiarach 400x400x250 mm w blatach o głębokości 600 mm i 500x500x300 mm o głębokości 700 mm (wyjątek STW-67/1 PL L S 500x400x250 mm).
- Wykonany ze stali nierdzewnej.
- Rant tylny o wysokości 40 mm.
- Nogi o regulowanej wysokości, w profilach ze stali nierdzewnej 40x40 mm. Nogi można regulować od -5 do +25 mm.
- Tłoczona komora wykonana ze stali nierdzewnej AISI 304.
- Spawana półka dolna.
- Każda komora jest wyposażona w rurę przelewową.
- Otwór pod baterię.

Model	Nr. Ref.	Wymiary (mm)			ECO Line (zł)	304 Line (zł)
		Dł. (A)	Szer. (B)	Wys. (H)		
STW-66/1 PL L S	**190 49 740**	600	600	850	**1 750,00**	**2 015,00**
STW-76/1 PL L S	**190 49 742**	700		850	**1 755,00**	**2 020,00**
STW-86/1 PL L S	**190 49 744**	800		850	**1 815,00**	**2 090,00**
STW-96/1 PL L S	**190 49 746**	900		850	**1 875,00**	**2 150,00**
STW-106/1 PL L S	**190 49 748**	1000		850	**2 000,00**	**2 305,00**
STW-116/1 PL L S	**190 49 750**	1100		850	**2 110,00**	**2 430,00**
STW-126/1 PL L S	**190 49 752**	1200		850	**2 130,00**	**2 450,00**
STW-136/1 PL L S	**190 49 754**	1300		850	**2 225,00**	**2 565,00**
STW-146/1 PL L S	**190 49 756**	1400		850	**2 245,00**	**2 580,00**
STW-156/1 PL L S	**190 49 758**	1500		850	**2 360,00**	**2 715,00**
STW-166/1 PL L S	**190 49 760**	1600		850	**2 495,00**	**2 870,00**
STW-176/1 PL L S	**190 49 762**	1700		850	**2 550,00**	**2 935,00**
STW-186/1 PL L S	**190 49 764**	1800		850	**2 605,00**	**2 995,00**
STW-196/1 PL L S	**190 49 766**	1900		850	**2 660,00**	**3 060,00**
STW-206/1 PL L S	**190 49 768**	2000		850	**2 695,00**	**3 105,00**

Model	Nr. Ref.	Wymiary (mm)			ECO Line (zł)	304 Line (zł)
		Dł. (A)	Szer. (B)	Wys. (H)		
STW-67/1 PL L S	**190 49 741**	600	700	850	**1 800,00**	**2 065,00**
STW-77/1 PL L S	**190 49 743**	700		850	**1 950,00**	**2 240,00**
STW-87/1 PL L S	**190 49 745**	800		850	**1 950,00**	**2 240,00**
STW-97/1 PL L S	**190 49 747**	900		850	**1 980,00**	**2 275,00**
STW-107/1 PL L S	**190 49 749**	1000		850	**2 095,00**	**2 405,00**
STW-117/1 PL L S	**190 49 751**	1100		850	**2 310,00**	**2 655,00**
STW-127/1 PL L S	**190 49 753**	1200		850	**2 320,00**	**2 670,00**
STW-137/1 PL L S	**190 49 755**	1300		850	**2 405,00**	**2 765,00**
STW-147/1 PL L S	**190 49 757**	1400		850	**2 435,00**	**2 800,00**
STW-157/1 PL L S	**190 49 759**	1500		850	**2 560,00**	**2 940,00**
STW-167/1 PL L S	**190 49 761**	1600		850	**2 635,00**	**3 030,00**
STW-177/1 PL L S	**190 49 763**	1700		850	**2 710,00**	**3 115,00**
STW-187/1 PL L S	**190 49 765**	1800		850	**2 785,00**	**3 200,00**
STW-197/1 PL L S	**190 49 767**	1900		850	**2 860,00**	**3 290,00**
STW-207/1 PL L S	**190 49 769**	2000		850	**2 935,00**	**3 375,00**

STW-126/2 PL L B

STW-146/2 PL L B

STOŁY Z 2 ZLEWAMI I WZMOCNIENIEM

- Zlewy wspawane do blatu o szerokości 600 i 700 mm z progiem wodnym.
- Komora o wymiarach 400x400x250 mm w blatach o głębokości 600 mm i 500x500x300 mm o głębokości 700 mm. (wyjątek STW-107/2 PL L B, STW-117/2 PL L B 500x400x250 mm).
- Wykonany ze stali nierdzewnej.
- Rant tylny o wysokości 40 mm.
- Nogi o regulowanej wysokości, w profilach ze stali nierdzewnej 40x40 mm. Nogi można regulować od -5 do +25 mm.
- Tłoczone komory wykonane ze stali nierdzewnej AISI 304.
- Spawana półka dolna.
- Każda komora jest wyposażona w rurę przelewową.
- Otwór pod baterię pomiędzy komorami.

Model	Nr. Ref.	Wymiary (mm)			ECO Line (zł)	304 Line (zł)
		Dł. (A)	Szer. (B)	Wys. (H)		
STW-106/2 PL L B	**190 49 843**	1000	600	850	**1 835,00**	**2 105,00**
STW-116/2 PL L B	**190 65 994**	1100		850	**2 115,00**	**2 435,00**
STW-126/2 PL L B	**190 49 845**	1200		850	**2 345,00**	**2 695,00**
STW-136/2 PL L B	**190 49 847**	1300		850	**2 395,00**	**2 755,00**
STW-146/2 PL L B	**190 49 849**	1400		850	**2 430,00**	**2 795,00**
STW-156/2 PL L B	**190 49 851**	1500		850	**2 540,00**	**2 925,00**
STW-166/2 PL L B	**190 49 853**	1600		850	**2 580,00**	**2 970,00**
STW-176/2 PL L B	**190 49 855**	1700		850	**2 625,00**	**3 020,00**
STW-186/2 PL L B	**190 51 336**	1800		850	**2 710,00**	**3 115,00**
STW-196/2 PL L B	**190 49 858**	1900		850	**2 785,00**	**3 200,00**
STW-206/2 PL L B	190 49 860	2000		850	**2 835,00**	**3 260,00**

Model	Nr. Ref.	Wymiary (mm)			ECO Line (zł)	304 Line (zł)
		Dł. (A)	Szer. (B)	Wys. (H)		
STW-107/2 PL L B	**190 49 844**	1000	700	850	**2 260,00**	**2 605,00**
STW-117/2 PL L B	**190 65 995**	1100		850	**2 295,00**	**2 640,00**
STW-127/2 PL L B	**190 49 846**	1200		850	**2 465,00**	**2 835,00**
STW-137/2 PL L B	**190 49 848**	1300		850	**2 530,00**	**2 905,00**
STW-147/2 PL L B	**190 49 850**	1400		850	**2 690,00**	**3 095,00**
STW-157/2 PL L B	**190 49 852**	1500		850	**2 785,00**	**3 200,00**
STW-167/2 PL L B	**190 49 854**	1600		850	**2 875,00**	**3 305,00**
STW-177/2 PL L B	**190 49 856**	1700		850	**2 965,00**	**3 410,00**
STW-187/2 PL L B	**190 49 857**	1800		850	**3 055,00**	**3 515,00**
STW-197/2 PL L B	**190 49 859**	1900		850	**3 150,00**	**3 620,00**
STW-207/2 PL L B	190 49 861	2000		850	**3 240,00**	**3 730,00**

STW-126/2 PL LS

STW-146/2 PL L S

STOŁY Z 2 ZLEWAMI I PÓŁKĄ

- Zlewy wspawane do blatu o szerokości 600 i 700 mm z progiem wodnym.
- Komora o wymiarach 400x400x250 mm w blatach o głębokości 600 mm i 500x500x300 mm o głębokości 700 mm. (wyjątek STW-107/2 PL S, STW-117/2 PL S 500x400x250 mm).
- Wykonany ze stali nierdzewnej.
- Rant tylny o wysokości 40 mm.
- Nogi o regulowanej wysokości, w profilach ze stali nierdzewnej 40x40 mm. Nogi można regulować od -5 do +25 mm.
- Tłoczone komory wykonane ze stali nierdzewnej AISI 304.
- Spawana półka dolna.
- Każda komora jest wyposażona w rurę przelewową.
- Otwór pod baterię pomiędzy komorami.

Model	Nr. Ref.	Wymiary (mm)			ECO Line (zł)	304 Line (zł)
		Dł. (A)	Szer. (B)	Wys. (H)		
STW-106/2 PL L S	**190 49 866**	1000	600	850	**2 040,00**	**2 350,00**
STW-116/2 PL L S	**190 65 996**	1100		850	**2 400,00**	**2 760,00**
STW-126/2 PL L S	**190 49 868**	1200		850	**2 560,00**	**2 940,00**
STW-136/2 PL L S	**190 49 873**	1300		850	**2 625,00**	**3 020,00**
STW-146/2 PL L S	**190 49 875**	1400		850	**2 655,00**	**3 055,00**
STW-156/2 PL L S	**190 49 877**	1500		850	**2 780,00**	**3 195,00**
STW-166/2 PL L S	**190 49 879**	1600		850	**2 895,00**	**3 330,00**
STW-176/2 PL L S	**190 49 881**	1700		850	**3 010,00**	**3 465,00**
STW-186/2 PL L S	**190 49 883**	1800		850	**3 130,00**	**3 600,00**
STW-196/2 PL L S	**190 49 885**	1900		850	**3 255,00**	**3 740,00**
STW-206/2 PL L S	**190 49 887**	2000		850	**3 265,00**	**3 755,00**
STW-216/2 PL L S	**190 49 889**	2100		850	**3 380,00**	**3 885,00**
STW-226/2 PL L S	**190 49 891**	2200		850	**3 730,00**	**4 285,00**
STW-236/2 PL L S	**190 49 893**	2300		850	**3 845,00**	**4 420,00**
STW-246/2 PL L S	**190 49 895**	2400		850	**3 955,00**	**4 545,00**

Model	Nr. Ref.	Wymiary (mm)			ECO Line (zł)	304 Line (zł)
		Dł. (A)	Szer. (B)	Wys. (H)		
STW-107/2 PL L S	**190 49 867**	1000	700	850	**2 395,00**	**2 755,00**
STW-117/2 PL L S	**190 65 997**	1100		850	**2 430,00**	**2 795,00**
STW-127/2 PL L S	**190 49 869**	1200		850	**2 725,00**	**3 140,00**
STW-137/2 PL L S	**190 49 874**	1300		850	**2 760,00**	**3 175,00**
STW-147/2 PL L S	**190 49 876**	1400		850	**2 935,00**	**3 375,00**
STW-157/2 PL L S	**190 49 878**	1500		850	**3 070,00**	**3 525,00**
STW-167/2 PL L S	**190 49 880**	1600		850	**3 200,00**	**3 685,00**
STW-177/2 PL L S	**190 49 882**	1700		850	**3 335,00**	**3 835,00**
STW-187/2 PL L S	**190 49 884**	1800		850	**3 465,00**	**3 985,00**
STW-197/2 PL L S	**190 49 886**	1900		850	**3 595,00**	**4 135,00**
STW-207/2 PL L S	**190 49 888**	2000		850	**3 720,00**	**4 275,00**
STW-217/2 PL L S	**190 49 890**	2100		850	**3 845,00**	**4 420,00**
STW-227/2 PL L S	**190 49 892**	2200		850	**4 060,00**	**4 670,00**
STW-237/2 PL L S	**190 49 894**	2300		850	**4 190,00**	**4 815,00**
STW-247/2 PL L S	**190 51 338**	2400		850	**4 320,00**	**4 970,00**

STW-66/1 PL HD

STOŁY ZE ZLEWEM I SZAFKĄ Z DRZWIAMI SKRZYDŁOWYMI - JEDNODRZWIOWE

- Zlew wspawany do blatu o szerokości 600 i 700 mm z progiem wodnym.
- Komora o wymiarach 400x400x250 mm w blatach o głębokości 600 mm i 500x400x250 mm o głębokości 700 mm.
- Wykonany ze stali nierdzewnej.
- Rant tylny o wysokości 40 mm.
- Nogi o regulowanej wysokości, w profilach ze stali nierdzewnej 40x40 mm. Nogi można regulować od -5 do +25 mm.
- Tłoczona komora wykonana ze stali nierdzewnej AISI 304.
- Każda komora jest wyposażona w rurę przelewową.
- Drzwi skrzydłowe ze zintegrowanym uchwytem.
- Otwór pod baterię.

Opcje dodatkowe:
- Zamek

Model	Nr. Ref.	Wymiary (mm)			ECO Line (zł)	304 Line (zł)
		Dł. (A)	Szer. (B)	Wys. (H)		
STW-66/1 PL HD	**190 49 803**	600	600	850	**2 575,00**	**2 965,00**

Model	Nr. Ref.	Wymiary (mm)			ECO Line (zł)	304 Line (zł)
		Dł. (A)	Szer. (B)	Wys. (H)		
STW-67/1 PL HD	**190 49 804**	600	700	850	**2 805,00**	**3 230,00**

STW-126/1 PL L 2HD C

STOŁY ZE ZLEWEM I SZAFKĄ Z DRZWIAMI SKRZYDŁOWYMI - DWUDRZWIOWE

- Zlew wspawany do blatu o szerokości 600 i 700 mm z progiem wodnym.
- Komora o wymiarach 400x400x250 mm w blatach o głębokości 600 mm i 500x500x300 mm o głębokości 700 mm.
- Wykonany ze stali nierdzewnej.
- Rant tylny o wysokości 40 mm.
- Nogi o regulowanej wysokości, w profilach ze stali nierdzewnej 40x40 mm. Nogi można regulować od -5 do +25 mm.
- Tłoczona komora wykonana ze stali nierdzewnej AISI 304.
- Każda komora jest wyposażona w rurę przelewową.
- Drzwi skrzydłowe ze zintegrowanym uchwytem.
- Otwór pod baterię.

Opcje dodatkowe:
- Zamek

Model	Nr. Ref.	Wymiary (mm)			ECO Line (zł)	304 Line (zł)
		Dł. (A)	Szer. (B)	Wys. (H)		
STW-86/1 PL L 2HD C	**190 49 829**	800	600	850	**2 745,00**	**3 155,00**
STW-96/1 PL L 2HD C	**190 49 830**	900		850	**2 800,00**	**3 220,00**
STW-106/1 PL L 2HD C	**190 49 831**	1000		850	**2 885,00**	**3 320,00**
STW-116/1 PL L 2HD C	**190 66 029**	1100		850	**3 125,00**	**3 595,00**
STW-126/1 PL L 2HD C	**190 66 030**	1200		850	**3 160,00**	**3 635,00**
STW-136/1 PL L 2HD C	**190 66 031**	1300		850	**3 495,00**	**4 020,00**
STW-146/1 PL L 2HD C	**190 66 032**	1400		850	**3 600,00**	**4 140,00**
STW-156/1 PL L 2HD C	**190 49 833**	1500		850	**3 695,00**	**4 250,00**
STW-166/1 PL L 2HD C	**190 66 033**	1600		850	**3 765,00**	**4 325,00**

Model	Nr. Ref.	Wymiary (mm)			ECO Line (zł)	304 Line (zł)
		Dł. (A)	Szer. (B)	Wys. (H)		
STW-87/1 PL L 2HD C	**190 66 034**	800	700	850	**3 130,00**	**3 600,00**
STW-97/1 PL L 2HD C	**190 66 035**	900		850	**3 195,00**	**3 675,00**
STW-107/1 PL L 2HD C	**190 66 036**	1000		850	**3 275,00**	**3 770,00**
STW-117/1 PL L 2HD C	**190 66 037**	1100		850	**3 395,00**	**3 905,00**
STW-127/1 PL L 2HD C	**190 49 832**	1200		850	**3 480,00**	**4 000,00**
STW-137/1 PL L 2HD C	**190 66 038**	1300		850	**3 765,00**	**4 325,00**
STW-147/1 PL L 2HD C	**190 66 039**	1400		850	**3 875,00**	**4 455,00**
STW-157/1 PL L 2HD C	**190 49 834**	1500		850	**3 975,00**	**4 570,00**
STW-167/1 PL L 2HD C	**190 64 189**	1600		850	**4 085,00**	**4 700,00**

STW-126/2 PL L 2HD C

STOŁY Z 2 ZLEWAMI I SZAFKĄ Z DRZWIAMI SKRZYDŁOWYMI - DWUDRZWIOWE

- Zlewy wspawane do blatu o szerokości 600 i 700 mm z progiem wodnym.
- Komora o wymiarach 400x400x250 mm w blatach o głębokości 600 mm i 500x500x300 mm o głębokości 700 mm. (wyjątek STW-107/2 PL L 2HD C, STW-117/2 PL L 2HD C 500x400x250 mm).
- Wykonany ze stali nierdzewnej.
- Rant tylny o wysokości 40 mm.
- Nogi o regulowanej wysokości, w profilach ze stali nierdzewnej 40x40 mm. Nogi można regulować od -5 do +25 mm.
- Tłoczone komory wykonane ze stali nierdzewnej AISI 304.
- Każda komora jest wyposażona w rurę przelewową.
- Drzwi skrzydłowe ze zintegrowanym uchwytem.
- Otwór pod baterię pomiędzy komorami.

Opcje dodatkowe:
- Zamek

Model	Nr. Ref.	Wymiary (mm)			ECO Line (zł)	304 Line (zł)
		Dł. (A)	Szer. (B)	Wys. (H)		
STW-106/2 PL L 2HD C	**190 49 919**	1000	600	850	**3 670,00**	**4 220,00**
STW-116/2 PL L 2HD C	**190 66 261**	1100		850	**3 770,00**	**4 335,00**
STW-126/2 PL L 2HD C	**190 66 262**	1200		850	**3 925,00**	**4 520,00**
STW-136/2 PL L 2HD C	**190 66 263**	1300		850	**4 090,00**	**4 705,00**
STW-146/2 PL L 2HD C	**190 66 264**	1400		850	**4 245,00**	**4 885,00**
STW-156/2 PL L 2HD C	**190 66 265**	1500		850	**4 400,00**	**5 065,00**
STW-166/2 PL L 2HD C	**190 66 266**	1600		850	**4 565,00**	**5 250,00**

Model	Nr. Ref.	Wymiary (mm)			ECO Line (zł)	304 Line (zł)
		Dł. (A)	Szer. (B)	Wys. (H)		
STW-107/2 PL L 2HD C	**190 66 268**	1000	700	850	**3 960,00**	**4 555,00**
STW-117/2 PL L 2HD C	**190 66 269**	1100		850	**4 120,00**	**4 735,00**
STW-127/2 PL L 2HD C	**190 66 270**	1200		850	**4 275,00**	**4 920,00**
STW-137/2 PL L 2HD C	**190 49 920**	1300		850	**4 565,00**	**5 250,00**
STW-147/2 PL L 2HD C	**190 66 271**	1400		850	**4 725,00**	**5 435,00**
STW-157/2 PL L 2HD C	**190 49 921**	1500		850	**4 775,00**	**5 485,00**
STW-167/2 PL L 2HD C	**190 66 272**	1600		850	**4 930,00**	**5 670,00**

STW-126/1 PL L HD B

STOŁY ZE ZLEWEM I DRZWIAMI SKRZYDŁOWYMI

- Zlew wspawany do blatu o szerokości 600 i 700 mm z progiem wodnym.
- Komora o wymiarach 400x400x250 mm w blatach o głębokości 600 mm i 500x500x300 mm o głębokości 700 mm.
- Wykonany ze stali nierdzewnej.
- Rant tylny o wysokości 40 mm.
- Nogi o regulowanej wysokości, w profilach ze stali nierdzewnej 40x40 mm. Nogi można regulować od -5 do +25 mm.
- Tłoczona komora wykonana ze stali nierdzewnej AISI 304.
- Każda komora jest wyposażona w rurę przelewową.
- Drzwi skrzydłowe ze zintegrowanym uchwytem.
- Otwór pod baterię.
- Regulowana półka w środku.

Opcje dodatkowe:
- Zamek
- Dodatkowa półka w środku

Model	Nr. Ref.	Wymiary (mm)			ECO Line (zł)	304 Line (zł)
		Dł. (A)	Szer. (B)	Wys. (H)		
STW-106/1 PL L HD B	**190 51 332**	1000	600	850	**2 650,00**	**3 050,00**
STW-116/1 PL L HD B	**190 66 001**	1100		850	**2 730,00**	**3 145,00**
STW-126/1 PL L HD B	**190 51 333**	1200		850	**2 815,00**	**3 235,00**
STW-136/1 PL L HD B	**190 66 002**	1300		850	**3 185,00**	**3 660,00**
STW-146/1 PL L HD B	**190 49 731**	1400		850	**3 200,00**	**3 685,00**
STW-156/1 PL L HD B	**190 66 003**	1500		850	**3 240,00**	**3 730,00**
STW-166/1 PL L HD B	**190 66 004**	1600		850	**3 255,00**	**3 740,00**
STW-176/1 PL L HD B	**190 66 005**	1700		850	**3 265,00**	**3 755,00**
STW-186/1 PL L HD B	**190 66 006**	1800		850	**3 335,00**	**3 835,00**
STW-196/1 PL L HD B	**190 66 007**	1900		850	**3 400,00**	**3 910,00**
STW-206/1 PL L HD B	**190 66 008**	2000		850	**3 465,00**	**3 985,00**

Model	Nr. Ref.	Wymiary (mm)			ECO Line (zł)	304 Line (zł)
		Dł. (A)	Szer. (B)	Wys. (H)		
STW-107/1 PL L HD B	**190 66 009**	1000	700	850	**2 795,00**	**3 215,00**
STW-117/1 PL L HD B	**190 49 728**	1100		850	**2 900,00**	**3 335,00**
STW-127/1 PL L HD B	**190 49 729**	1200		850	**3 005,00**	**3 455,00**
STW-137/1 PL L HD B	**190 49 730**	1300		850	**3 450,00**	**3 965,00**
STW-147/1 PL L HD B	**190 49 732**	1400		850	**3 465,00**	**3 985,00**
STW-157/1 PL L HD B	**190 66 010**	1500		850	**3 510,00**	**4 035,00**
STW-167/1 PL L HD B	**190 66 011**	1600		850	**3 545,00**	**4 075,00**
STW-177/1 PL L HD B	**190 66 012**	1700		850	**3 580,00**	**4 120,00**
STW-187/1 PL L HD B	**190 66 013**	1800		850	**3 630,00**	**4 175,00**
STW-197/1 PL L HD B	**190 66 014**	1900		850	**3 705,00**	**4 265,00**
STW-207/1 PL L HD B	**190 66 015**	2000		850	**3 765,00**	**4 325,00**

STW-166/1 PL L HD S

STOŁY ZE ZLEWEM Z DRZWIAMI SKRZYDŁOWYMI I PÓŁKĄ

- Zlew wspawany do blatu o szerokości 600 i 700 mm z progiem wodnym.
- Komora o wymiarach 400x400x250 mm w blatach o głębokości 600 mm i 500x500x300 mm o głębokości 700 mm.
- Wykonany ze stali nierdzewnej.
- Rant tylny o wysokości 40 mm.
- Nogi o regulowanej wysokości, w profilach ze stali nierdzewnej 40x40 mm. Nogi można regulować od -5 do +25 mm.
- Tłoczona komora wykonana ze stali nierdzewnej AISI 304.
- Spawana półka dolna.
- Każda komora jest wyposażona w rurę przelewową.
- Drzwi skrzydłowe ze zintegrowanym uchwytem.
- Otwór pod baterię.
- Regulowana półka w środku.

Opcje dodatkowe:
- Zamek
- Dodatkowa półka w środku

Model	Nr. Ref.	Wymiary (mm)			ECO Line (zł)	304 Line (zł)
		Dł. (A)	Szer. (B)	Wys. (H)		
STW-106/1 PL L HD S	**190 49 778**	1000	600	850	**2 690,00**	**3 095,00**
STW-116/1 PL L HD S	**190 66 016**	1100		850	**2 795,00**	**3 215,00**
STW-126/1 PL L HD S	**190 49 779**	1200		850	**2 940,00**	**3 380,00**
STW-136/1 PL L HD S	**190 49 780**	1300		850	**3 010,00**	**3 465,00**
STW-146/1 PL L HD S	**190 66 017**	1400		850	**3 085,00**	**3 550,00**
STW-156/1 PL L HD S	**190 49 782**	1500		850	**3 155,00**	**3 630,00**
STW-166/1 PL L HD S	**190 66 018**	1600		850	**3 230,00**	**3 720,00**
STW-176/1 PL L HD S	**190 66 019**	1700		850	**3 300,00**	**3 795,00**
STW-186/1 PL L HD S	**190 49 783**	1800		850	**3 375,00**	**3 880,00**
STW-196/1 PL L HD S	**190 49 784**	1900		850	**3 445,00**	**3 960,00**
STW-206/1 PL L HD S	**190 66 020**	2000		850	**3 520,00**	**4 050,00**

Model	Nr. Ref.	Wymiary (mm)			ECO Line (zł)	304 Line (zł)
		Dł. (A)	Szer. (B)	Wys. (H)		
STW-107/1 PL L HD S	**190 51 100**	1000	700	850	**2 860,00**	**3 290,00**
STW-117/1 PL L HD S	**190 66 021**	1100		850	**3 005,00**	**3 455,00**
STW-127/1 PL L HD S	**190 66 022**	1200		850	**3 140,00**	**3 610,00**
STW-137/1 PL L HD S	**190 49 781**	1300		850	**3 620,00**	**4 165,00**
STW-147/1 PL L HD S	**190 51 101**	1400		850	**3 700,00**	**4 255,00**
STW-157/1 PL L HD S	**190 66 023**	1500		850	**3 785,00**	**4 355,00**
STW-167/1 PL L HD S	**190 66 024**	1600		850	**3 870,00**	**4 450,00**
STW-177/1 PL L HD S	**190 66 025**	1700		850	**3 950,00**	**4 540,00**
STW-187/1 PL L HD S	**190 66 026**	1800		850	**4 030,00**	**4 635,00**
STW-197/1 PL L HD S	**190 66 027**	1900		850	**4 120,00**	**4 735,00**
STW-207/1 PL L HD S	**190 66 028**	2000		850	**4 200,00**	**4 830,00**

STW-166/1 PL L 2HD S

STOŁY ZE ZLEWEM Z PODWÓJNYMI DRZWIAMI SKRZYDŁOWYMI

- Zlew wspawany do blatu o szerokości 600 i 700 mm z progiem wodnym.
- Komora o wymiarach 400x400x250 mm w blatach o głębokości 600 mm i 500x500x300 mm o głębokości 700 mm.
- Wykonany ze stali nierdzewnej.
- Rant tylny o wysokości 40 mm.
- Nogi o regulowanej wysokości, w profilach ze stali nierdzewnej 40x40 mm. Nogi można regulować od -5 do +25 mm.
- Tłoczona komora wykonana ze stali nierdzewnej AISI 304.
- Spawana półka dolna.
- Każda komora jest wyposażona w rurę przelewową.
- Drzwi skrzydłowe ze zintegrowanym uchwytem.
- Otwór pod baterię.
- Regulowana półka w środku.

Opcje dodatkowe:
- Zamek
- Dodatkowa półka w środku

Model	Nr. Ref.	Wymiary (mm)			ECO Line (zł)	304 Line (zł)
		Dł. (A)	Szer. (B)	Wys. (H)		
STW-146/1 PL L 2HD S	**190 66 190**	1400	600	850	**3 600,00**	**4 140,00**
STW-156/1 PL L 2HD S	**190 66 191**	1500		850	**3 740,00**	**4 305,00**
STW-166/1 PL L 2HD S	**190 66 192**	1600		850	**3 880,00**	**4 460,00**
STW-176/1 PL L 2HD S	**190 66 193**	1700		850	**4 020,00**	**4 625,00**
STW-186/1 PL L 2HD S	**190 49 801**	1800		850	**4 160,00**	**4 785,00**
STW-196/1 PL L 2HD S	**190 66 194**	1900		850	**4 270,00**	**4 905,00**
STW-206/1 PL L 2HD S	**190 66 195**	2000		850	**4 390,00**	**5 050,00**
STW-216/1 PL L 2HD S	**190 66 196**	2100		850	**4 490,00**	**5 160,00**
STW-226/1 PL L 2HD S	**190 66 197**	2200		850	**4 575,00**	**5 260,00**
STW-236/1 PL L 2HD S	**190 66 198**	2300		850	**4 670,00**	**5 370,00**
STW-246/1 PL L 2HD S	**190 66 199**	2400		850	**4 775,00**	**5 485,00**
STW-256/1 PL L 2HD S	**190 66 200**	2500		850	**4 855,00**	**5 585,00**
STW-266/1 PL L 2HD S	**190 66 201**	2600		850	**4 900,00**	**5 640,00**
STW-276/1 PL L 2HD S	**190 66 202**	2700		850	**4 960,00**	**5 700,00**
STW-286/1 PL L 2HD S	**190 66 203**	2800		850	**5 005,00**	**5 755,00**

Model	Nr. Ref.	Wymiary (mm)			ECO Line (zł)	304 Line (zł)
		Dł. (A)	Szer. (B)	Wys. (H)		
STW-147/1 PL L 2HD S	**190 49 799**	1400	700	850	**4 125,00**	**4 745,00**
STW-157/1 PL L 2HD S	**190 66 204**	1500		850	**4 220,00**	**4 855,00**
STW-167/1 PL L 2HD S	**190 49 800**	1600		850	**4 320,00**	**4 970,00**
STW-177/1 PL L 2HD S	**190 66 205**	1700		850	**4 420,00**	**5 080,00**
STW-187/1 PL L 2HD S	**190 66 206**	1800		850	**4 520,00**	**5 195,00**
STW-197/1 PL L 2HD S	**190 66 207**	1900		850	**4 615,00**	**5 305,00**
STW-207/1 PL L 2HD S	**190 66 208**	2000		850	**4 715,00**	**5 425,00**
STW-217/1 PL L 2HD S	**190 49 802**	2100		850	**4 715,00**	**5 425,00**
STW-227/1 PL L 2HD S	**190 66 209**	2200		850	**4 800,00**	**5 520,00**
STW-237/1 PL L 2HD S	**190 66 210**	2300		850	**4 890,00**	**5 620,00**
STW-247/1 PL L 2HD S	**190 66 211**	2400		850	**4 975,00**	**5 725,00**
STW-257/1 PL L 2HD S	**190 66 212**	2500		850	**5 065,00**	**5 825,00**
STW-267/1 PL L 2HD S	**190 51 103**	2600		850	**5 145,00**	**5 915,00**
STW-277/1 PL L 2HD S	**190 66 213**	2700		850	**5 230,00**	**6 015,00**
STW-287/1 PL L 2HD S	**190 66 214**	2800		850	**5 320,00**	**6 120,00**

STW-166/2 PL L HD

STOŁY Z 2 ZLEWAMI I I DRZWIAMI SKRZYDŁOWYMI

- Zlewy wspawane do blatu o szerokości 600 i 700 mm z progiem wodnym.
- Komora o wymiarach 400x400x250 mm w blatach o głębokości 600 mm i 500x500x300 mm o głębokości 700 mm. (wyjątek STW-147/2 PL L HD, STW-157/2 PL L HD 500x400x250 mm).
- Wykonany ze stali nierdzewnej.
- Rant tylny o wysokości 40 mm.
- Nogi o regulowanej wysokości, w profilach ze stali nierdzewnej 40x40 mm. Nogi można regulować od -5 do +25 mm.
- Tłoczone komory wykonane ze stali nierdzewnej AISI 304.
- Każda komora jest wyposażona w rurę przelewową.
- Drzwi skrzydłowe ze zintegrowanym uchwytem.
- Otwór pod baterię pomiędzy komorami.
- Regulowana półka w środku.

Opcje dodatkowe:
- Zamek
- Dodatkowa półka w środku

Model	Nr. Ref.	Wymiary (mm)			ECO Line (zł)	304 Line (zł)
		Dł. (A)	Szer. (B)	Wys. (H)		
STW-146/2 PL L HD	**190 66 217**	1400	600	850	**3 730,00**	**4 285,00**
STW-156/2 PL L HD	**190 51 105**	1500		850	**3 910,00**	**4 495,00**
STW-166/2 PL L HD	**190 66 218**	1600		850	**3 925,00**	**4 520,00**
STW-176/2 PL L HD	**190 66 219**	1700		850	**3 945,00**	**4 535,00**
STW-186/2 PL L HD	**190 49 863**	1800		850	**3 960,00**	**4 555,00**
STW-196/2 PL L HD	**190 66 220**	1900		850	**3 980,00**	**4 575,00**
STW-206/2 PL L HD	**190 66 221**	2000		850	**4 075,00**	**4 685,00**
STW-216/2 PL L HD	**190 62 139**	2100		850	**4 160,00**	**4 785,00**
STW-226/2 PL L HD	**190 66 330**	2200		850	**4 210,00**	**4 845,00**
STW-236/2 PL L HD	**190 66 331**	2300		850	**4 270,00**	**4 905,00**
STW-246/2 PL L HD	**190 66 332**	2400		850	**4 325,00**	**4 975,00**

Model	Nr. Ref.	Wymiary (mm)			ECO Line (zł)	304 Line (zł)
		Dł. (A)	Szer. (B)	Wys. (H)		
STW-147/2 PL L HD	**190 66 226**	1400	700	850	**4 105,00**	**4 720,00**
STW-157/2 PL L HD	**190 66 227**	1500		850	**4 290,00**	**4 935,00**
STW-167/2 PL L HD	**190 66 228**	1600		850	**4 310,00**	**4 955,00**
STW-177/2 PL L HD	**190 66 229**	1700		850	**4 320,00**	**4 970,00**
STW-187/2 PL L HD	**190 66 230**	1800		850	**4 340,00**	**4 990,00**
STW-197/2 PL L HD	**190 66 231**	1900		850	**4 435,00**	**5 105,00**
STW-207/2 PL L HD	**190 66 232**	2000		850	**4 455,00**	**5 120,00**
STW-217/2 PL L HD	**190 66 233**	2100		850	**4 555,00**	**5 235,00**
STW-227/2 PL L HD	**190 66 234**	2200		850	**4 610,00**	**5 300,00**
STW-237/2 PL L HD	**190 66 235**	2300		850	**4 670,00**	**5 370,00**
STW-247/2 PL L HD	**190 66 236**	2400		850	**4 725,00**	**5 435,00**

STW-166/2 PL L HD S

STOŁY Z 2 ZLEWAMI, DRZWIAMI SKRZYDŁOWYMI I PÓŁKĄ

- Zlewy wspawane do blatu o szerokości 600 i 700 mm z progiem wodnym.
- Komora o wymiarach 400x400x250 mm w blatach o głębokości 600 mm i 500x500x300 mm o głębokości 700 mm. (wyjątek STW-147/2 PL L HD S, STW-157/2 PL L HD S 500x400x250 mm).
- Wykonany ze stali nierdzewnej.
- Rant tylny o wysokości 40 mm.
- Nogi o regulowanej wysokości, w profilach ze stali nierdzewnej 40x40 mm. Nogi można regulować od -5 do +25 mm.
- Tłoczone komory wykonane ze stali nierdzewnej AISI 304.
- Spawana półka dolna.
- Każda komora jest wyposażona w rurę przelewową.
- Drzwi skrzydłowe ze zintegrowanym uchwytem.
- Otwór pod baterię pomiędzy komorami.
- Regulowana półka w środku.

Opcje dodatkowe:
- Zamek
- Dodatkowa półka w środku

Model	Nr. Ref.	Wymiary (mm)			ECO Line (zł)	304 Line (zł)
		Dł. (A)	Szer. (B)	Wys. (H)		
STW-146/2 PL L HD S	**190 66 237**	1400	600	850	**3 820,00**	**4 395,00**
STW-156/2 PL L HD S	**190 66 238**	1500		850	**4 020,00**	**4 625,00**
STW-166/2 PL L HD S	**190 49 870**	1600		850	**4 125,00**	**4 745,00**
STW-176/2 PL L HD S	**190 66 239**	1700		850	**4 135,00**	**4 755,00**
STW-186/2 PL L HD S	**190 66 240**	1800		850	**4 145,00**	**4 770,00**
STW-196/2 PL L HD S	**190 51 106**	1900		850	**4 350,00**	**5 005,00**
STW-206/2 PL L HD S	**190 66 241**	2000		850	**4 535,00**	**5 215,00**
STW-216/2 PL L HD S	**190 66 242**	2100		850	**4 645,00**	**5 340,00**
STW-226/2 PL L HD S	**190 51 337**	2200		850	**4 905,00**	**5 645,00**
STW-236/2 PL L HD S	**190 66 243**	2300		850	**4 925,00**	**5 660,00**
STW-246/2 PL L HD S	**190 66 244**	2400		850	**4 960,00**	**5 700,00**

Model	Nr. Ref.	Wymiary (mm)			ECO Line (zł)	304 Line (zł)
		Dł. (A)	Szer. (B)	Wys. (H)		
STW-147/2 PL L HD S	**190 66 245**	1400	700	850	**4 250,00**	**4 890,00**
STW-157/2 PL L HD S	**190 66 246**	1500		850	**4 430,00**	**5 100,00**
STW-167/2 PL L HD S	**190 66 247**	1600		850	**4 540,00**	**5 220,00**
STW-177/2 PL L HD S	**190 66 248**	1700		850	**4 600,00**	**5 290,00**
STW-187/2 PL L HD S	**190 66 249**	1800		850	**4 600,00**	**5 290,00**
STW-197/2 PL L HD S	**190 66 250**	1900		850	**4 665,00**	**5 365,00**
STW-207/2 PL L HD S	**190 49 871**	2000		850	**4 945,00**	**5 690,00**
STW-217/2 PL L HD S	**190 66 251**	2100		850	**4 970,00**	**5 720,00**
STW-227/2 PL L HD S	**190 66 252**	2200		850	**5 290,00**	**6 085,00**
STW-237/2 PL L HD S	**190 66 253**	2300		850	**5 330,00**	**6 130,00**
STW-247/2 PL L HD S	**190 66 254**	2400		850	**5 350,00**	**6 150,00**

STW-86/1 PL L 2SD

STOŁY ZE ZLEWEM I DRZWIAMI SUWANYMI

- Zlew wspawany do blatu o szerokości 600 i 700 mm z progiem wodnym.
- Komora o wymiarach 400x400x250 mm w blatach o głębokości 600 mm i 500x500x300 mm o głębokości 700 mm.
- Wykonany ze stali nierdzewnej.
- Rant tylny o wysokości 40 mm.
- Nogi o regulowanej wysokości, w profilach ze stali nierdzewnej 40x40 mm. Nogi można regulować od -5 do +25 mm.
- Tłoczona komora wykonana ze stali nierdzewnej AISI 304.
- Każda komora jest wyposażona w rurę przelewową.
- Drzwi suwane ze zintegrowanym uchwytem.
- Otwór pod baterię.

Opcje dodatkowe:
- Zamek

Model	Nr. Ref.	Wymiary (mm)			ECO Line (zł)	304 Line (zł)
		Dł. (A)	Szer. (B)	Wys. (H)		
STW-86/1 PL L 2SD	**190 49 805**	800	600	850	**2 905,00**	**3 340,00**
STW-96/1 PL L 2SD	**190 49 807**	900		850	**2 935,00**	**3 375,00**
STW-106/1 PL L 2SD	**190 49 809**	1000		850	**3 110,00**	**3 575,00**
STW-116/1 PL L 2SD	**190 49 811**	1100		850	**3 290,00**	**3 780,00**
STW-126/1 PL L 2SD	**190 49 813**	1200		850	**3 465,00**	**3 985,00**
STW-136/1 PL L 2SD	**190 51 682**	1300		850	**3 510,00**	**4 035,00**
STW-146/1 PL L 2SD	**190 49 816**	1400		850	**3 555,00**	**4 090,00**
STW-156/1 PL L 2SD	**190 49 817**	1500		850	**3 615,00**	**4 155,00**
STW-166/1 PL L 2SD	**190 49 819**	1600		850	**4 000,00**	**4 600,00**
STW-176/1 PL L 2SD	**190 66 215**	1700		850	**4 085,00**	**4 700,00**
STW-186/1 PL L 2SD	**190 49 822**	1800		850	**4 125,00**	**4 745,00**
STW-196/1 PL L 2SD	**190 49 824**	1900		850	**4 305,00**	**4 945,00**
STW-206/1 PL L 2SD	**190 49 825**	2000		850	**4 335,00**	**4 980,00**

Model	Nr. Ref.	Wymiary (mm)			ECO Line (zł)	304 Line (zł)
		Dł. (A)	Szer. (B)	Wys. (H)		
STW-87/1 PL L 2SD	**190 49 806**	800	700	850	**3 180,00**	**3 655,00**
STW-97/1 PL L 2SD	**190 49 808**	900		850	**3 200,00**	**3 685,00**
STW-107/1 PL L 2SD	**190 49 810**	1000		850	**3 375,00**	**3 880,00**
STW-117/1 PL L 2SD	**190 49 812**	1100		850	**3 555,00**	**4 090,00**
STW-127/1 PL L 2SD	**190 49 814**	1200		850	**3 735,00**	**4 300,00**
STW-137/1 PL L 2SD	**190 49 815**	1300		850	**3 915,00**	**4 500,00**
STW-147/1 PL L 2SD	**190 51 104**	1400		850	**4 090,00**	**4 705,00**
STW-157/1 PL L 2SD	**190 49 818**	1500		850	**4 190,00**	**4 815,00**
STW-167/1 PL L 2SD	**190 49 820**	1600		850	**4 215,00**	**4 850,00**
STW-177/1 PL L 2SD	**190 49 821**	1700		850	**4 250,00**	**4 890,00**
STW-187/1 PL L 2SD	**190 49 823**	1800		850	**4 280,00**	**4 925,00**
STW-197/1 PL L 2SD	**190 66 216**	1900		850	**4 390,00**	**5 050,00**
STW-207/1 PL L 2SD	**190 49 826**	2000		850	**4 450,00**	**5 115,00**

STW-126/2 PL L 2SD

STOŁY Z 2 ZLEWAMI I DRZWIAMI SUWANYMI

- Zlewy wspawane do blatu o szerokości 600 i 700 mm z progiem wodnym.
- Komora o wymiarach 400x400x250 mm w blatach o głębokości 600 mm i 500x500x300 mm o głębokości 700 mm. (wyjątek STW-107/2 PL L 2SD, STW-117/2 PL L 2SD 500x400x250 mm).
- Wykonany ze stali nierdzewnej.
- Rant tylny o wysokości 40 mm.
- Nogi o regulowanej wysokości, w profilach ze stali nierdzewnej 40x40 mm. Nogi można regulować od -5 do +25 mm.
- Tłoczone komory wykonane ze stali nierdzewnej AISI 304.
- Każda komora jest wyposażona w rurę przelewową.
- Drzwi suwane ze zintegrowanym uchwytem.
- Otwór pod baterię pomiędzy komorami.

Opcje dodatkowe:
- Zamek

Model	Nr. Ref.	Wymiary (mm)			ECO Line (zł)	304 Line (zł)
		Dł. (A)	Szer. (B)	Wys. (H)		
STW-106/2 PL L 2SD	**190 49 900**	1000	600	850	**3 480,00**	**4 000,00**
STW-116/2 PL L 2SD	**190 49 902**	1100		850	**3 650,00**	**4 195,00**
STW-126/2 PL L 2SD	**190 49 903**	1200		850	**3 890,00**	**4 480,00**
STW-136/2 PL L 2SD	**190 49 904**	1300		850	**4 060,00**	**4 670,00**
STW-146/2 PL L 2SD	**190 49 906**	1400		850	**4 230,00**	**4 860,00**
STW-156/2 PL L 2SD	**190 49 908**	1500		850	**4 395,00**	**5 060,00**
STW-166/2 PL L 2SD	**190 49 910**	1600		850	**4 420,00**	**5 080,00**
STW-176/2 PL L 2SD	**190 66 255**	1700		850	**4 425,00**	**5 085,00**
STW-186/2 PL L 2SD	**190 49 912**	1800		850	**4 430,00**	**5 100,00**
STW-196/2 PL L 2SD	**190 49 914**	1900		850	**4 470,00**	**5 145,00**
STW-206/2 PL L 2SD	**190 49 915**	2000		850	**4 570,00**	**5 255,00**

Model	Nr. Ref.	Wymiary (mm)			ECO Line (zł)	304 Line (zł)
		Dł. (A)	Szer. (B)	Wys. (H)		
STW-107/2 PL L 2SD	**190 49 901**	1000	700	850	**3 615,00**	**4 155,00**
STW-117/2 PL L 2SD	**190 51 107**	1100		850	**3 865,00**	**4 445,00**
STW-127/2 PL L 2SD	**190 66 256**	1200		850	**4 340,00**	**4 990,00**
STW-137/2 PL L 2SD	**190 49 905**	1300		850	**4 520,00**	**5 195,00**
STW-147/2 PL L 2SD	**190 49 907**	1400		850	**4 670,00**	**5 370,00**
STW-157/2 PL L 2SD	**190 49 909**	1500		850	**4 820,00**	**5 545,00**
STW-167/2 PL L 2SD	**190 49 911**	1600		850	**4 920,00**	**5 655,00**
STW-177/2 PL L 2SD	**190 66 257**	1700		850	**4 955,00**	**5 695,00**
STW-187/2 PL L 2SD	**190 49 913**	1800		850	**4 970,00**	**5 720,00**
STW-197/2 PL L 2SD	**190 66 258**	1900		850	**4 975,00**	**5 725,00**
STW-207/2 PL L 2SD	**190 66 259**	2000		850	**4 990,00**	**5 735,00**

STW-126/1 PL L 2DR B

STOŁY ZE ZLEWEM I SZUFLADAMI

- Zlew wspawany do blatu o szerokości 600 i 700 mm z progiem wodnym.
- Komora o wymiarach 400x400x250 mm w blatach o głębokości 600 mm i 500x500x300 mm o głębokości 700 mm.
- Wykonany ze stali nierdzewnej.
- Rant tylny o wysokości 40 mm.
- Nogi o regulowanej wysokości, w profilach ze stali nierdzewnej 40x40 mm. Nogi można regulować od -5 do +25 mm.
- Tłoczona komora wykonana ze stali nierdzewnej AISI 304.
- Każda komora jest wyposażona w rurę przelewową.
- Szuflady ze zintegrowanym uchwytem.
- Otwór pod baterię.

Opcje dodatkowe:
- Zamek

Model	Nr. Ref.	Wymiary (mm)			ECO Line (zł)	304 Line (zł)
		Dł. (A)	Szer. (B)	Wys. (H)		
STW-106/1 PL L 2DR B	**190 51 099**	1000	600	850	**3 300,00**	**3 795,00**
STW-116/1 PL L 2DR B	**190 66 273**	1100	600	850	**3 450,00**	**3 965,00**
STW-126/1 PL L 2DR B	**190 66 274**	1200	600	850	**3 480,00**	**4 000,00**
STW-136/1 PL L 2DR B	**190 66 275**	1300	600	850	**3 505,00**	**4 030,00**
STW-146/1 PL L 2DR B	**190 49 738**	1400	600	850	**3 525,00**	**4 055,00**
STW-156/1 PL L 2DR B	**190 66 276**	1500	600	850	**3 555,00**	**4 090,00**
STW-166/1 PL L 2DR B	**190 66 277**	1600	600	850	**3 590,00**	**4 130,00**
STW-176/1 PL L 2DR B	**190 66 278**	1700	600	850	**3 620,00**	**4 165,00**
STW-186/1 PL L 2DR B	**190 66 279**	1800	600	850	**3 640,00**	**4 190,00**
STW-196/1 PL L 2DR B	**190 66 280**	1900	600	850	**3 660,00**	**4 210,00**
STW-206/1 PL L 2DR B	**190 66 281**	2000	600	850	**3 720,00**	**4 275,00**

Model	Nr. Ref.	Wymiary (mm)			ECO Line (zł)	304 Line (zł)
		Dł. (A)	Szer. (B)	Wys. (H)		
STW-107/1 PL L 2DR B	**190 66 282**	1000	700	850	**3 345,00**	**3 850,00**
STW-117/1 PL L 2DR B	**190 66 283**	1100	700	850	**3 495,00**	**4 020,00**
STW-127/1 PL L 2DR B	**190 66 284**	1200	700	850	**3 565,00**	**4 100,00**
STW-137/1 PL L 2DR B	**190 49 737**	1300	700	850	**3 620,00**	**4 165,00**
STW-147/1 PL L 2DR B	**190 49 739**	1400	700	850	**3 690,00**	**4 240,00**
STW-157/1 PL L 2DR B	**190 66 285**	1500	700	850	**3 740,00**	**4 305,00**
STW-167/1 PL L 2DR B	**190 66 286**	1600	700	850	**3 795,00**	**4 360,00**
STW-177/1 PL L 2DR B	**190 66 287**	1700	700	850	**3 850,00**	**4 430,00**
STW-187/1 PL L 2DR B	**190 66 288**	1800	700	850	**3 905,00**	**4 490,00**
STW-197/1 PL L 2DR B	**190 66 289**	1900	700	850	**3 955,00**	**4 545,00**
STW-207/1 PL L 2DR B	**190 66 290**	2000	700	850	**4 010,00**	**4 610,00**

STW-166/1 PL L 2DR S

STOŁY ZE ZLEWEM Z SZUFLADAMI I PÓŁKĄ

- Zlew wspawany do blatu o szerokości 600 i 700 mm z progiem wodnym.
- Komora o wymiarach 400x400x250 mm w blatach o głębokości 600 mm i 500x500x300 mm o głębokości 700 mm.
- Wykonany ze stali nierdzewnej.
- Rant tylny o wysokości 40 mm.
- Nogi o regulowanej wysokości, w profilach ze stali nierdzewnej 40x40 mm. Nogi można regulować od -5 do +25 mm.
- Tłoczona komora wykonana ze stali nierdzewnej AISI 304.
- Każda komora jest wyposażona w rurę przelewową.
- Szuflady ze zintegrowanym uchwytem.
- Otwór pod baterię.

Opcje dodatkowe:
- Zamek

Model	Nr. Ref.	Wymiary (mm)			ECO Line (zł)	304 Line (zł)
		Dł. (A)	Szer. (B)	Wys. (H)		
STW-106/1 PL L 2DR S	**190 49 785**	1000	600	850	**3 450,00**	**3 965,00**
STW-116/1 PL L 2DR S	**190 66 291**	1100	600	850	**3 530,00**	**4 060,00**
STW-126/1 PL L 2DR S	**190 49 786**	1200	600	850	**3 615,00**	**4 155,00**
STW-136/1 PL L 2DR S	**190 66 292**	1300	600	850	**3 695,00**	**4 250,00**
STW-146/1 PL L 2DR S	**190 49 789**	1400	600	850	**3 780,00**	**4 350,00**
STW-156/1 PL L 2DR S	**190 51 102**	1500	600	850	**3 865,00**	**4 445,00**
STW-166/1 PL L 2DR S	**190 49 792**	1600	600	850	**3 945,00**	**4 535,00**
STW-176/1 PL L 2DR S	**190 51 334**	1700	600	850	**4 025,00**	**4 630,00**
STW-186/1 PL L 2DR S	**190 51 335**	1800	600	850	**4 060,00**	**4 670,00**
STW-196/1 PL L 2DR S	**190 66 293**	1900	600	850	**4 105,00**	**4 720,00**
STW-206/1 PL L 2DR S	**190 49 796**	2000	600	850	**4 220,00**	**4 855,00**

Model	Nr. Ref.	Wymiary (mm)			ECO Line (zł)	304 Line (zł)
		Dł. (A)	Szer. (B)	Wys. (H)		
STW-107/1 PL L 2DR S	**190 66 294**	1000	700	850	**3 695,00**	**4 250,00**
STW-117/1 PL L 2DR S	**190 66 295**	1100	700	850	**3 780,00**	**4 350,00**
STW-127/1 PL L 2DR S	**190 49 787**	1200	700	850	**3 865,00**	**4 445,00**
STW-137/1 PL L 2DR S	**190 49 788**	1300	700	850	**3 945,00**	**4 535,00**
STW-147/1 PL L 2DR S	**190 49 790**	1400	700	850	**4 025,00**	**4 630,00**
STW-157/1 PL L 2DR S	**190 49 791**	1500	700	850	**4 175,00**	**4 800,00**
STW-167/1 PL L 2DR S	**190 49 793**	1600	700	850	**4 390,00**	**5 050,00**
STW-177/1 PL L 2DR S	**190 66 296**	1700	700	850	**4 410,00**	**5 070,00**
STW-187/1 PL L 2DR S	**190 49 794**	1800	700	850	**4 420,00**	**5 080,00**
STW-197/1 PL L 2DR S	**190 49 795**	1900	700	850	**4 435,00**	**5 105,00**
STW-207/1 PL L 2DR S	**190 49 797**	2000	700	850	**4 455,00**	**5 120,00**

STW-166/2 PL L 2DR B

STOŁY Z 2 ZLEWAMI I SZUFLADAMI

- Zlewy wspawane do blatu o szerokości 600 i 700 mm z progiem wodnym.
- Komora o wymiarach 400x400x250 mm w blatach o głębokości 600 mm i 500x500x300 mm o głębokości 700 mm. (wyjątek STW-147/2 PL L 2DR B, STW-157/2 PL L 2DR B 500x400x250 mm).
- Wykonany ze stali nierdzewnej.
- Rant tylny o wysokości 40 mm.
- Nogi o regulowanej wysokości, w profilach ze stali nierdzewnej 40x40 mm. Nogi można regulować od -5 do +25 mm.
- Tłoczone komory wykonane ze stali nierdzewnej AISI 304.
- Każda komora jest wyposażona w rurę przelewową.
- Szuflady ze zintegrowanym uchwytem.
- Otwór pod baterię pomiędzy komorami.

Opcje dodatkowe:
- Zamek

Model	Nr. Ref.	Wymiary (mm)			ECO Line (zł)	304 Line (zł)
		Dł. (A)	Szer. (B)	Wys. (H)		
STW-146/2 PL L 2DR B	**190 66 297**	1400	600	850	**4 030,00**	**4 635,00**
STW-156/2 PL L 2DR B	**190 66 298**	1500		850	**4 235,00**	**4 870,00**
STW-166/2 PL L 2DR B	**190 66 299**	1600		850	**4 245,00**	**4 885,00**
STW-176/2 PL L 2DR B	**190 66 300**	1700		850	**4 270,00**	**4 905,00**
STW-186/2 PL L 2DR B	**190 66 301**	1800		850	**4 275,00**	**4 920,00**
STW-196/2 PL L 2DR B	**190 66 302**	1900		850	**4 320,00**	**4 970,00**
STW-206/2 PL L 2DR B	**190 66 303**	2000		850	**4 415,00**	**5 075,00**

Model	Nr. Ref.	Wymiary (mm)			ECO Line (zł)	304 Line (zł)
		Dł. (A)	Szer. (B)	Wys. (H)		
STW-147/2 PL L 2DR B	**190 66 304**	1400	700	850	**4 525,00**	**5 205,00**
STW-157/2 PL L 2DR B	**190 66 305**	1500		850	**4 605,00**	**5 295,00**
STW-167/2 PL L 2DR B	**190 66 306**	1600		850	**4 635,00**	**5 330,00**
STW-177/2 PL L 2DR B	**190 66 307**	1700		850	**4 665,00**	**5 365,00**
STW-187/2 PL L 2DR B	**190 66 308**	1800		850	**4 670,00**	**5 370,00**
STW-197/2 PL L 2DR B	**190 66 309**	1900		850	**4 790,00**	**5 510,00**
STW-207/2 PL L 2DR B	**190 66 310**	2000		850	**4 810,00**	**5 525,00**

STW-166/2 PL L 2DR S

STOŁY Z 2 ZLEWAMI , SZUFLADAMI I PÓŁKĄ

- Zlewy wspawane do blatu o szerokości 600 i 700 mm z progiem wodnym.
- Komora o wymiarach 400x400x250 mm w blatach o głębokości 600 mm i 500x500x300 mm o głębokości 700 mm. (wyjątek STW-147/2 PL L 2DR S, STW-157/2 PL L 2DR S 500x400x250 mm).
- Wykonany ze stali nierdzewnej.
- Rant tylny o wysokości 40 mm.
- Nogi o regulowanej wysokości, w profilach ze stali nierdzewnej 40x40 mm. Nogi można regulować od -5 do +25 mm.
- Tłoczone komory wykonane ze stali nierdzewnej AISI 304.
- Każda komora jest wyposażona w rurę przelewową.
- Szuflady ze zintegrowanym uchwytem.
- Otwór pod baterię pomiędzy komorami.

Opcje dodatkowe:
- Zamek

Model	Nr. Ref.	Wymiary (mm)			ECO Line (zł)	304 Line (zł)
		Dł. (A)	Szer. (B)	Wys. (H)		
STW-146/2 PL L 2DR S	**190 66 311**	1400	600	850	**4 305,00**	**4 945,00**
STW-156/2 PL L 2DR S	**190 66 312**	1500		850	**4 485,00**	**5 155,00**
STW-166/2 PL L 2DR S	**190 66 313**	1600		850	**4 610,00**	**5 300,00**
STW-176/2 PL L 2DR S	**190 66 314**	1700		850	**4 630,00**	**5 325,00**
STW-186/2 PL L 2DR S	**190 66 315**	1800		850	**4 635,00**	**5 330,00**
STW-196/2 PL L 2DR S	**190 66 316**	1900		850	**4 850,00**	**5 575,00**
STW-206/2 PL L 2DR S	**190 66 317**	2000		850	**4 945,00**	**5 690,00**

Model	Nr. Ref.	Wymiary (mm)			ECO Line (zł)	304 Line (zł)
		Dł. (A)	Szer. (B)	Wys. (H)		
STW-147/2 PL L 2DR S	**190 66 318**	1400	700	850	**5 025,00**	**5 775,00**
STW-157/2 PL L 2DR S	**190 66 170**	1500		850	**5 100,00**	**5 865,00**
STW-167/2 PL L 2DR S	**190 66 171**	1600		850	**5 175,00**	**5 950,00**
STW-177/2 PL L 2DR S	**190 66 172**	1700		850	**5 250,00**	**6 040,00**
STW-187/2 PL L 2DR S	**190 66 173**	1800		850	**5 330,00**	**6 130,00**
STW-197/2 PL L 2DR S	**190 66 174**	1900		850	**5 410,00**	**6 225,00**
STW-207/2 PL L 2DR S	**190 66 175**	2000		850	**5 495,00**	**6 315,00**

SBTW-863/1 PL

STOŁY Z BASENEM JEDNOKOMOROWYM

- Spawana komora.
- Wykonany ze stali nierdzewnej.
- Rant tylny o wysokości 40 mm.
- Nogi o regulowanej wysokości, w profilach ze stali nierdzewnej 40x40 mm. Nogi można regulować od -5 do +25 mm.
- Otwór pod baterię.

Model	Nr. Ref.	Wymiary (mm) Dł. (A)	Szer. (B)	Wys. (H)	ECO Line (zł)	304 Line (zł)
GŁĘBOKOŚĆ BASENU 300						
SBTW-863/1 PL	**190 50 036**	800	600	850	**2 285,00**	**2 625,00**
SBTW-963/1 PL	**190 50 040**	900		850	**2 350,00**	**2 705,00**
SBTW-1063/1 PL	**190 50 044**	1000		850	**2 395,00**	**2 755,00**
SBTW-1163/1 PL	**190 50 048**	1100		850	**2 430,00**	**2 795,00**
SBTW-1263/1 PL	**190 50 052**	1200		850	**2 500,00**	**2 875,00**
GŁĘBOKOŚĆ BASENU 400						
SBTW-864/1 PL	**190 50 037**	800	600	850	**2 550,00**	**2 935,00**
SBTW-964/1 PL	**190 50 041**	900		850	**2 640,00**	**3 035,00**
SBTW-1064/1 PL	**190 50 045**	1000		850	**2 640,00**	**3 035,00**
SBTW-1164/1 PL	**190 50 049**	1100		850	**2 675,00**	**3 075,00**
SBTW-1264/1 PL	**190 50 053**	1200		850	**2 765,00**	**3 185,00**

Model	Nr. Ref.	Wymiary (mm) Dł. (A)	Szer. (B)	Wys. (H)	ECO Line (zł)	304 Line (zł)
GŁĘBOKOŚĆ BASENU 300						
SBTW-873/1 PL	**190 50 038**	800	700	850	**2 395,00**	**2 755,00**
SBTW-973/1 PL	**190 50 042**	900		850	**2 455,00**	**2 820,00**
SBTW-1073/1 PL	**190 50 046**	1000		850	**2 525,00**	**2 900,00**
SBTW-1173/1 PL	**190 50 050**	1100		850	**2 540,00**	**2 925,00**
SBTW-1273/1 PL	**190 50 054**	1200		850	**2 560,00**	**2 940,00**
GŁĘBOKOŚĆ BASENU 400						
SBTW-874/1 PL	**190 50 039**	800	700	850	**2 585,00**	**2 975,00**
SBTW-974/1 PL	**190 50 043**	900		850	**2 620,00**	**3 015,00**
SBTW-1074/1 PL	**190 50 047**	1000		850	**2 670,00**	**3 070,00**
SBTW-1174/1 PL	**190 50 051**	1100		850	**2 730,00**	**3 145,00**
SBTW-1274/1 PL	**190 50 055**	1200		850	**2 815,00**	**3 235,00**

SBTW-1563/2 PL

STOŁY Z BASENEM DWUKOMOROWYM

- Spawane komory.
- Wykonany ze stali nierdzewnej.
- Rant tylny o wysokości 40 mm.
- Nogi o regulowanej wysokości, w profilach ze stali nierdzewnej 40x40 mm. Nogi można regulować od -5 do +25 mm.
- Otwór pod baterię pomiędzy komorami.

Model	Nr. Ref.	Wymiary (mm) Dł. (A)	Szer. (B)	Wys. (H)	ECO Line (zł)	304 Line (zł)
GŁĘBOKOŚĆ BASENU 300						
SBTW-1463/2 PL	**190 50 061**	1400	600	850	**2 865,00**	**3 295,00**
SBTW-1563/2 PL	**190 50 065**	1500		850	**2 945,00**	**3 385,00**
SBTW-1663/2 PL	**190 66 176**	1600		850	**3 035,00**	**3 485,00**
SBTW-1763/2 PL	**190 66 177**	1700		850	**3 115,00**	**3 585,00**
SBTW-1863/2 PL	**190 66 178**	1800		850	**3 130,00**	**3 600,00**
GŁĘBOKOŚĆ BASENU 400						
SBTW-1464/2 PL	**190 50 062**	1400	600	850	**3 160,00**	**3 635,00**
SBTW-1564/2 PL	**190 50 066**	1500		850	**3 185,00**	**3 660,00**
SBTW-1664/2 PL	**190 66 179**	1600		850	**3 270,00**	**3 765,00**
SBTW-1764/2 PL	**190 66 180**	1700		850	**3 365,00**	**3 870,00**
SBTW-1864/2 PL	**190 66 181**	1800		850	**3 455,00**	**3 975,00**

Model	Nr. Ref.	Wymiary (mm) Dł. (A)	Szer. (B)	Wys. (H)	ECO Line (zł)	304 Line (zł)
GŁĘBOKOŚĆ BASENU 300						
SBTW-1473/2 PL	**190 50 063**	1400	700	850	**2 900,00**	**3 335,00**
SBTW-1573/2 PL	**190 50 067**	1500		850	**2 985,00**	**3 435,00**
SBTW-1673/2 PL	**190 66 182**	1600		850	**3 075,00**	**3 530,00**
SBTW-1773/2 PL	**190 66 183**	1700		850	**3 130,00**	**3 600,00**
SBTW-1873/2 PL	**190 50 071**	1800		850	**3 205,00**	**3 690,00**
GŁĘBOKOŚĆ BASENU 400						
SBTW-1474/2 PL	**190 50 064**	1400	700	850	**3 260,00**	**3 745,00**
SBTW-1574/2 PL	**190 50 068**	1500		850	**3 305,00**	**3 800,00**
SBTW-1674/2 PL	**190 50 069**	1600		850	**3 360,00**	**3 865,00**
SBTW-1774/2 PL	**190 50 070**	1700		850	**3 405,00**	**3 915,00**
SBTW-1874/2 PL	**190 50 072**	1800		850	**3 490,00**	**4 015,00**

WTP-126/1 PL

POJEDYŃCZE STOŁY DO OBRÓBKI PRODUKTÓW

- Zaprojektowany dla potrzeb przygotowania świeżych posiłków.
- Wszystkie modele posiadają polietylenowy blat do krojenia o grubości 20 mm oraz otwór na odpadki.
- Zawiera komorę z odpływem i otworem przelewowym.
- Nogi o regulowanej wysokości, w profilach ze stali nierdzewnej 40x40 mm. Nogi można regulować od -5 do +25 mm.
- Wykonany ze stali nierdzewnej.
- Blat roboczy całkowicie spawany.

Model	Nr. Ref.	Wymiary (mm)			ECO Line (zł)	304 Line (zł)
		Dł. (A)	Szer. (B)	Wys. (H)		
WTP-126/1 PL	**190 51 113**	1200	600	850	**3 155,00**	**3 630,00**

Model	Nr. Ref.	Wymiary (mm)			ECO Line (zł)	304 Line (zł)
		Dł. (A)	Szer. (B)	Wys. (H)		
WTP-127/1 PL	**190 50 080**	1200	700	850	**3 365,00**	**3 870,00**

WTP-186/1 PL

PODWÓJNE STOŁY DO OBRÓBKI PRODUKTÓW

- Zaprojektowany dla potrzeb przygotowania świeżych posiłków.
- Wszystkie modele posiadają polietylenowy blat do krojenia o grubości 20 mm oraz otwór na odpadki.
- Zawiera komorę z odpływem i otworem przelewowym.
- Wykonany ze stali nierdzewnej.
- Nogi o regulowanej wysokości, w profilach ze stali nierdzewnej 40x40 mm. Nogi można regulować od -5 do +25 mm.
- Blat roboczy całkowicie spawany.

Model	Nr. Ref.	Wymiary (mm)			ECO Line (zł)	304 Line (zł)
		Dł. (A)	Szer. (B)	Wys. (H)		
WTP-186/2 PL	**190 66 184**	1800	600	850	**3 765,00**	**4 325,00**

Model	Nr. Ref.	Wymiary (mm)			ECO Line (zł)	304 Line (zł)
		Dł. (A)	Szer. (B)	Wys. (H)		
WTP-187/2 PL	**190 66 185**	1800	700	850	**4 605,00**	**5 295,00**

NISKIE BASENY JEDNOKOMOROWE

- Spawany stół o wysokości 500 mm, specjalnie zaprojektowany na potrzeby zmywania.
- Wykonany ze stali nierdzewnej.
- Rant tylny o wysokości 40 mm.
- Nogi o regulowanej wysokości, w profilach ze stali nierdzewnej 40x40 mm. Nogi można regulować od -5 do +25 mm.
- Otwór pod baterię.

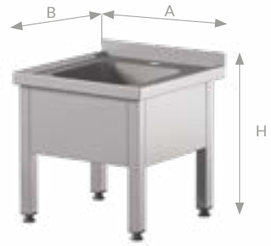

STWS/55

Model	Nr. Ref.	Wymiary (mm)			Wymiary komory (mm)	ECO Line (zł)	304 Line (zł)
		Dł. (A)	Szer. (B)	Wys. (H)			
STWS/55	**190 66 358**	500	500	500	330x330x200	**1 735,00**	**1 995,00**

UMYWALKI PORZĄDKOWE

- Całkowicie spawany stół z dwiema komorami, specjalnie zaprojektowany na potrzeby zmywania.
- Wykonany ze stali nierdzewnej.
- Rant tylny o wysokości 40 mm.
- Nogi o regulowanej wysokości, w profilach ze stali nierdzewnej 40x40 mm. Nogi można regulować od -5 do +25 mm.

STW-57/2L

Model	Nr. Ref.	Wymiary (mm)			ECO Line (zł)	304 Line (zł)
		Dł. (A)	Szer. (B)	Wys. (H)		
STW-57/2L	**190 50 086**	500	700	850	**2 460,00**	**2 830,00**

HBP-44

UMYWALKI

- Umywalki mocowane do ściany, wykonane ze stali nierdzewnej.
- Dwie wersje w wariancie otwartym oraz z maskownicą.

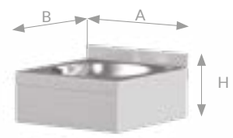

HBP-44 D

Model	Nr. Ref.	Wymiary (mm)			Typ	ECO Line (zł)	304 Line (zł)
		Dł. (A)	Szer. (B)	Wys. (H)			
HBP-44	**190 66 186**	400	400	110	bez maskownicy	**650,00**	**750,00**
HBP-44 D	**190 66 187**	400		160	z maskownicą	**755,00**	**865,00**

STWD-126/11 R B

STOŁY DO ZMYWAREK PODBLATOWYCH

- Stoły spawane o szerokości 600 mm i 700 mm.
- Specjalnie zaprojektowane, żeby zmieścić standardowe zmywarki do naczyń o wymiarach 600 x 600 mm, lub standardowe zmywarki do szkła 430x475 mm, pod blatem ociekowym.
- Nogi o regulowanej wysokości, w profilach ze stali nierdzewnej 40x40 mm. Nogi można regulować od -5 do +25 mm.
- Tłoczona komora wykonana ze stali nierdzewnej AISI 304.
- Rant tylny o wysokości 40 mm.
- Każda komora jest wyposażona w rurę przelewową.
- Dostępne są stoły z podłączeniem od lewej i prawej strony.

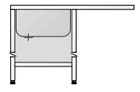

Model	Nr. Ref.	Pozycja	Wymiary (mm)			Wymiary komory (mm)	ECO Line (zł)	304 Line (zł)
			Dł. (A)	Szer. (B)	Wys. (H)			
STWD-126/1 PL L	**190 49 922**	Lewa	1200		850	400x400x250	**2 055,00**	**2 360,00**
STWD-136/1 PL L	**190 49 924**	Lewa	1300		850	400x400x250	**2 125,00**	**2 440,00**
STWD-146/1 PL L	**190 49 926**	Lewa	1400		850	400x400x250	**2 200,00**	**2 530,00**
STWD-156/1 PL L	**190 49 928**	Lewa	1500		850	400x400x250	**2 270,00**	**2 610,00**
STWD-166/1 PL L	**190 49 930**	Lewa	1600	600	850	400x400x250	**2 345,00**	**2 695,00**
STWD-176/1 PL L	**190 49 932**	Lewa	1700		850	400x400x250	**2 415,00**	**2 770,00**
STWD-186/1 PL L	**190 49 934**	Lewa	1800		850	400x400x250	**2 435,00**	**2 800,00**
STWD-196/1 PL L	**190 49 936**	Lewa	1900		850	400x400x250	**2 460,00**	**2 830,00**
STWD-206/1 PL L	**190 49 937**	Lewa	2000		850	400x400x250	**2 535,00**	**2 915,00**

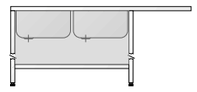

STWD-186/2 PL L	**190 49 941**	Lewa	1800		850	400x400x250	**2 885,00**	**3 320,00**
STWD-196/2 PL L	**190 49 943**	Lewa	1900		850	400x400x250	**2 950,00**	**3 395,00**
STWD-206/2 PL L	**190 59 679**	Lewa	2000	600	850	400x400x250	**3 010,00**	**3 465,00**
STWD-216/2 PL L	**190 59 680**	Lewa	2100		850	400x400x250	**3 235,00**	**3 725,00**
STWD-226/2 PL L	**190 5 9681**	Lewa	2200		850	400x400x250	**3 420,00**	**3 930,00**
STWD-236/2 PL L	**190 49 945**	Lewa	2300		850	400x400x250	**3 575,00**	**4 105,00**

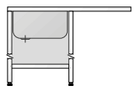

Model	Nr. Ref.	Pozycja	Wymiary (mm)			Wymiary komory (mm)	ECO Line (zł)	304 Line (zł)
			Dł. (A)	Szer. (B)	Wys. (H)			
STWD-127/1 PL L	**190 49 923**	Lewa	1200		850	400x500x250	**2 225,00**	**2 565,00**
STWD-137/1 PL L	**190 49925**	Lewa	1300		850	500x500x300	**2 320,00**	**2 670,00**
STWD-147/1 PL L	**190 49 927**	Lewa	1400		850	500x500x300	**2 415,00**	**2 770,00**
STWD-157/1 PL L	**190 49 929**	Lewa	1500		850	500x500x300	**2 505,00**	**2 885,00**
STWD-167/1 PL L	**190 49 931**	Lewa	1600	700	850	500x500x300	**2 600,00**	**2 985,00**
STWD-177/1 PL L	**190 49 933**	Lewa	1700		850	500x500x300	**2 690,00**	**3 095,00**
STWD-187/1 PL L	**190 49 935**	Lewa	1800		850	500x500x300	**2 715,00**	**3 120,00**
STWD-197/1 PL L	**190 51 340**	Lewa	1900		850	500x500x300	**2 725,00**	**3 140,00**
STWD-207/1 PL L	**190 49 938**	Lewa	2000		850	500x500x300	**2 745,00**	**3 155,00**

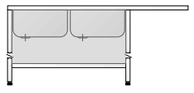

STWD-187/2 PL L	**190 49 942**	Lewa	1800		850	500x500x300	**3 370,00**	**3 875,00**
STWD-197/2 PL L	**190 51 341**	Lewa	1900		850	500x500x300	**3 375,00**	**3 880,00**
STWD-207/2 PL L	**190 59 682**	Lewa	2000	700	850	500x500x300	**3 430,00**	**3 945,00**
STWD-217/2 PL L	**190 49 944**	Lewa	2100		850	500x500x300	**3 475,00**	**3 995,00**
STWD-227/2 PL L	**190 59 683**	Lewa	2200		850	500x500x300	**3 940,00**	**4 530,00**
STWD-237/2 PL L	**190 51 108**	Lewa	2300		850	500x500x300	**3 960,00**	**4 555,00**

Staranny projekt oraz nowoczesna technologia wykonania zapewniają najwyższą jakość i niezawodne wykończenia

STOŁY DO ZMYWAREK KAPTUROWYCH

- Szeroki asortyment stołów, zapewniających rozwiązania na każdą potrzebę i przestrzeń roboczą.
- Komory o wymiarach 400x400x250 mm w blatach o wymiarach 600 mm o głębokości i 500x500x300 o głębokości 700 mm.
- Wykonane ze stali nierdzewnej.
- Nogi o regulowanej wysokości, w profilach ze stali nierdzewnej 40x40 mm. Nogi można regulować od -5 do +25 mm.

- Zlewy zostały wykonane ze stali nierdzewnej o grubości 1 mm, z polerowanym, błyszczącym wykończeniem.

- Otwory na odpadki dostosowane do pojemników o maksymalnej średnicy 490 mm.

- Tłoczona komora wykonana ze stali nierdzewnej AISI 304.
- Głębokie komory o gładkim wykończeniu do łatwego i szybkiego czyszczenia.
- Zlicowany otwór na odpadki, pokryty szarym pierścieniem przeznaczonym do kontaktu z żywnością.
- Szybka instalacja i łatwe podłączenie do zmywarek kapturowych.
- Rant tylny o wysokości 160 mm.

- Nogi o regulowanej wysokości wykonane z profili 40 x 40 mm.

DSTL-126 2L

DSTR-126 2L

STOŁY ZAŁADOWCZE NA 2 NOGACH

- Modele z 2 nogami i wzmocnione poprzeczką.
- Miejsce na elementy pod blatem roboczym (wózki, pojemniki, kosze, inne rodzaje zbiorników, itp.).
- Wykonany ze stali nierdzewnej.
- Rant tylny o wysokości 160 mm.
- Rama stołu zapewniająca stabilność podczas pracy.
- Nogi o regulowanej wysokości, w profilach ze stali nierdzewnej 40x40 mm. Nogi można regulować od -5 do +25 mm.
- Tłoczona komora wykonana ze stali nierdzewnej AISI 304.
- Wymiary zlewu: 400 x 400 x 250 mm.
- Dostępne są stoły z podłączeniem do zmywarki od lewej i prawej strony.

Lewa

Model	Nr. Ref.	Wymiary (mm)			ECO Line (zł)	304 Line (zł)
		Dł. (A)	Szer. (B)	Wys. (H)		
DSTL-107 2L	**190 37 132**	1000	700	850	**2 005,00**	**2 310,00**
DSTL-117 2L	**190 37 133**	1100		850	**2 055,00**	**2 360,00**
DSTL-127 2L	**190 37 134**	1200		850	**2 100,00**	**2 415,00**
DSTL-137 2L	**190 37 135**	1300		850	**2 175,00**	**2 500,00**
DSTL-147 2L	**190 37 136**	1400		850	**2 200,00**	**2 530,00**

Prawa

Model	Nr. Ref.	Wymiary (mm)			ECO Line (zł)	304 Line (zł)
		Dł. (A)	Szer. (B)	Wys. (H)		
DSTR-107 2L	**190 20 152**	1000	700	850	**2 005,00**	**2 310,00**
DSTR-117 2L	**190 20 153**	1100		850	**2 055,00**	**2 360,00**
DSTR-127 2L	**190 20 154**	1200		850	**2 100,00**	**2 415,00**
DSTR-137 2L	**190 20 155**	1300		850	**2 175,00**	**2 500,00**
DSTR-147 2L	**190 20 156**	1400		850	**2 200,00**	**2 530,00**

DSTL-126 4L MB

DSTR-126 4L MB

STOŁY ZAŁADOWCZE NA 4 NOGACH

- Modele z 4 nogami i wzmocnione poprzeczką.
- Dwa relingi, wmontowane jako wzmocnienie dolnych części.
- Wykonany ze stali nierdzewnej.
- Rant tylny o wysokości 160 mm.
- Rama stołu zapewniająca stabilność podczas pracy.
- Nogi o regulowanej wysokości, w profilach ze stali nierdzewnej 40x40 mm. Nogi można regulować od -5 do +25 mm.
- Tłoczona komora wykonana ze stali nierdzewnej AISI 304.
- Wymiary zlewu: 400 x 400 x 250 mm.
- Dostępne są stoły z podłączeniem do zmywarki od lewej i prawej strony.

Lewa

Model	Nr. Ref.	Wymiary (mm)			ECO Line (zł)	304 Line (zł)
		Dł. (A)	Szer. (B)	Wys. (H)		
DSTL-107 4L MB	**190 37 167**	1000	700	850	**2 440,00**	**2 805,00**
DSTL-117 4L MB	**190 37 168**	1100		850	**2 490,00**	**2 860,00**
DSTL-127 4L MB	**190 37 169**	1200		850	**2 535,00**	**2 915,00**
DSTL-137 4L MB	**190 37 170**	1300		850	**2 575,00**	**2 965,00**
DSTL-147 4L MB	**190 37 171**	1400		850	**2 620,00**	**3 015,00**
DSTL-157 4L MB	**190 37 172**	1500		850	**2 660,00**	**3 060,00**
DSTL-167 4L MB	**190 37 173**	1600		850	**2 710,00**	**3 115,00**
DSTL-177 4L MB	**190 37 174**	1700		850	**2 755,00**	**3 165,00**
DSTL-187 4L MB	**190 37 175**	1800		850	**2 795,00**	**3 215,00**

Prawa

Model	Nr. Ref.	Wymiary (mm)			ECO Line (zł)	304 Line (zł)
		Dł. (A)	Szer. (B)	Wys. (H)		
DSTR-107 4L MB	**190 20 166**	1000	700	850	**2 440,00**	**2 805,00**
DSTR-117 4L MB	**190 20 167**	1100		850	**2 490,00**	**2 860,00**
DSTR-127 4L MB	**190 20 168**	1200		850	**2 535,00**	**2 915,00**
DSTR-137 4L MB	**190 20 169**	1300		850	**2 575,00**	**2 965,00**
DSTR-147 4L MB	**190 20 170**	1400		850	**2 620,00**	**3 015,00**
DSTR-157 4L MB	**190 20 171**	1500		850	**2 660,00**	**3 060,00**
DSTR-167 4L MB	**190 20 172**	1600		850	**2 710,00**	**3 115,00**
DSTR-177 4L MB	**190 20 173**	1700		850	**2 755,00**	**3 165,00**
DSTR-187 4L MB	**190 20 174**	1800		850	**2 795,00**	**3 215,00**

DTWL -66 2L

DTWR-66 2L

STOŁY WYŁADOWCZE NA 2 NOGACH

- Modele z 2 nogami wzmocnione poprzeczką.
- Miejsce na elementy pod blatem roboczym (wózki, pojemniki, kosze, inne rodzaje zbiorników, itp.).
- Wykonany ze stali nierdzewnej.
- Rant tylny o wysokości 40 mm.
- Rama stołu zapewniająca wyjątkową stabilność podczas pracy.
- Nogi o regulowanej wysokości, w profilach ze stali nierdzewnej 40x40 mm. Nogi można regulować od -5 do +25 mm.
- Dostępne są stoły z podłączeniem zmywarki od lewej i prawej strony.

Lewa

Model	Nr. Ref.	Wymiary (mm)			ECO Line (zł)	304 Line (zł)
		Dł. (A)	Szer. (B)	Wys. (H)		
DTWL-67 2L	**190 37 090**	600	700	850	**1 295,00**	**1 485,00**
DTWL-77 2L	**190 37 091**	700		850	**1 320,00**	**1 520,00**
DTWL-87 2L	**190 37 092**	800		850	**1 350,00**	**1 555,00**
DTWL-97 2L	**190 37 093**	900		850	**1 385,00**	**1 595,00**
DTWL-107 2L	**190 37 094**	1000		850	**1 465,00**	**1 690,00**
DTWL-117 2L	**190 37 095**	1100		850	**1 485,00**	**1 705,00**
DTWL-127 2L	**190 37 096**	1200		850	**1 520,00**	**1 745,00**

Prawa

Model	Nr. Ref.	Wymiary (mm)			ECO Line (zł)	304 Line (zł)
		Dł. (A)	Szer. (B)	Wys. (H)		
DTWR-67 2L	**190 20 118**	600	700	850	**1 295,00**	**1 485,00**
DTWR-77 2L	**190 20 119**	700		850	**1 320,00**	**1 520,00**
DTWR-87 2L	**190 20 120**	800		850	**1 350,00**	**1 555,00**
DTWR-97 2L	**190 20 121**	900		850	**1 385,00**	**1 595,00**
DTWR-107 2L	**190 20 122**	1000		850	**1 465,00**	**1 690,00**
DTWR-117 2L	**190 20 123**	1100		850	**1 485,00**	**1 705,00**
DTWR-127 2L	**190 20 124**	1200		850	**1 520,00**	**1 745,00**

DTL-126 4L MB

DTR-126 4L MB

STOŁY WYŁADOWCZE NA 4 NOGACH

- Modele z 4 nogami i wzmocnione poprzeczką.
- Dwa relingi wmontowane jako wzmocnienie dolnych części.
- Wykonany ze stali nierdzewnej.
- Rant tylny o wysokości 40 mm.
- Rama stołu zapewniająca stabilność podczas pracy.
- Nogi o regulowanej wysokości, w profilach ze stali nierdzewnej 40x40 mm. Nogi można regulować od -5 do +25 mm.
- Dostępne są stoły z podłączeniem zmywarki od lewej i prawej strony.

Lewa

Model	Nr. Ref.	Wymiary (mm)			ECO Line (zł)	304 Line (zł)
		Dł. (A)	Szer. (B)	Wys. (H)		
DTL-87 4L MB	**190 37 116**	800	700	850	**1 660,00**	**1 910,00**
DTL-97 4L MB	**190 37 117**	900		850	**1 715,00**	**1 970,00**
DTL-107 4L MB	**190 37 118**	1000		850	**1 770,00**	**2 035,00**
DTL-117 4L MB	**190 37 119**	1100		850	**1 820,00**	**2 095,00**
DTL-127 4L MB	**190 37 120**	1200		850	**1 875,00**	**2 150,00**
DTL-137 4L MB	**190 37 121**	1300		850	**1 925,00**	**2 215,00**
DTL-147 4L MB	**190 37 122**	1400		850	**1 985,00**	**2 280,00**
DTL-157 4L MB	**190 37 123**	1500		850	**2 035,00**	**2 345,00**
DTL-167 4L MB	**190 37 124**	1600		850	**2 135,00**	**2 455,00**
DTL-177 4L MB	**190 37 125**	1700		850	**2 140,00**	**2 460,00**
DTL-187 4L MB	**190 37 126**	1800		850	**2 190,00**	**2 525,00**

Prawa

Model	Nr. Ref.	Wymiary (mm)			ECO Line (zł)	304 Line (zł)
		Dł. (A)	Szer. (B)	Wys. (H)		
DTR-87 4L MB	**190 20 136**	800	700	850	**1 660,00**	**1 910,00**
DTR-97 4L MB	**190 20 137**	900		850	**1 715,00**	**1 970,00**
DTR-107 4L MB	**190 20 138**	1000		850	**1 770,00**	**2 035,00**
DTR-117 4L MB	**190 20 139**	1100		850	**1 820,00**	**2 095,00**
DTR-127 4L MB	**190 20 140**	1200		850	**1 875,00**	**2 150,00**
DTR-137 4L MB	**190 20 141**	1300		850	**1 925,00**	**2 215,00**
DTR-147 4L MB	**190 20 142**	1400		850	**1 985,00**	**2 280,00**
DTR-157 4L MB	**190 20 143**	1500		850	**2 035,00**	**2 345,00**
DTR-167 4L MB	**190 20 144**	1600		850	**2 135,00**	**2 455,00**
DTR-177 4L MB	**190 20 145**	1700		850	**2 140,00**	**2 460,00**
DTR-187 4L MB	**190 20 146**	1800		850	**2 190,00**	**2 525,00**

DSTL-166 H 2L

DSTR-166 H 2L

STOŁY ZAŁADOWCZE Z OTWOREM NA ODPADKI NA 2 NOGACH

- Modele z 2 nogami i wzmocnione poprzeczką.
- Otwór na odpadki.
- Miejsce na elementy pod blatem roboczym (wózki, pojemniki, kosze, inne rodzaje zbiorników, itp.).
- Wykonany ze stali nierdzewnej.
- Rant tylny o wysokości 160 mm.
- Otwór na baterię.
- Rama stołu zapewniająca stabilność podczas pracy.
- Nogi o regulowanej wysokości, w profilach ze stali nierdzewnej 40x40 mm. Nogi można regulować od -5 do +25 mm.
- Tłoczona komora wykonana ze stali nierdzewnej AISI 304.
- Wymiary zlewu: 400 x 400 x 250 mm.
- Dostępne są stoły z podłączeniem od lewej i prawej strony.

Lewa

Model	Nr. Ref.	Wymiary (mm)			ECO Line (zł)	304 Line (zł)
		Dł. (A)	Szer. (B)	Wys. (H)		
DSTL-127 H 2L	**190 37 182**	1200	700	850	**1 920,00**	**2 210,00**
DSTL-137 H 2L	**190 37 183**	1300		850	**1 935,00**	**2 225,00**
DSTL-147 H 2L	**190 37 184**	1400		850	**1 965,00**	**2 260,00**
DSTL-157 H 2L	**190 37 185**	1500		850	**2 125,00**	**2 440,00**
DSTL-167 H 2L	**190 37 186**	1600		850	**2 250,00**	**2 585,00**
DSTL-177 H 2L	**190 37 187**	1700		850	**2 250,00**	**2 585,00**

Prawa

Model	Nr. Ref.	Wymiary (mm)			ECO Line (zł)	304 Line (zł)
		Dł. (A)	Szer. (B)	Wys. (H)		
DSTR-127 H 2L	**190 20 181**	1200	700	850	**1 920,00**	**2 210,00**
DSTR-137 H 2L	**190 20 182**	1300		850	**1 935,00**	**2 225,00**
DSTR-147 H 2L	**190 20 183**	1400		850	**1 965,00**	**2 260,00**
DSTR-157 H 2L	**190 20 184**	1500		850	**2 125,00**	**2 440,00**
DSTR-167 H 2L	**190 20 185**	1600		850	**2 250,00**	**2 585,00**
DSTR-177 H 2L	**190 20 186**	1700		850	**2 250,00**	**2 585,00**

DSTL-166 H 4L

DSTR-166 H 4L

STOŁY ZAŁADOWCZE Z OTWOREM NA ODPADKI NA 4 NOGACH

- Modele z 4 nogami i wzmocnione poprzeczką.
- Otwór na odpadki.
- Miejsce na elementy pod blatem roboczym (wózki, pojemniki, kosze, inne rodzaje zbiorników, itp.).
- Dwa relingi, wmontowane jako wzmocnienie dolnych części.
- Wykonany ze stali nierdzewnej.
- Rant tylny o wysokości 160 mm.
- Otwór na baterię.
- Rama stołu zapewniająca stabilność podczas pracy.
- Nogi o regulowanej wysokości, w profilach ze stali nierdzewnej 40x40 mm. Nogi można regulować od -5 do +25 mm.
- Tłoczona komora wykonana ze stali nierdzewnej AISI 304.
- Wymiary zlewu: 400 x 400 x 250 mm.
- Dostępne są stoły z podłączeniem do zmywarki od lewej i prawej strony.

Lewa

Model	Nr. Ref.	Wymiary (mm)			ECO Line (zł)	304 Line (zł)
		Dł. (A)	Szer. (B)	Wys. (H)		
DSTL-107 H 4L	**190 37 197**	1000	700	850	**2 495,00**	**2 870,00**
DSTL-117 H 4L	**190 37 198**	1100		850	**2 540,00**	**2 925,00**
DSTL-127 H 4L	**190 37 199**	1200		850	**2 585,00**	**2 975,00**
DSTL-137 H 4L	**190 37 200**	1300		850	**2 635,00**	**3 030,00**
DSTL-147 H 4L	**190 37 201**	1400		850	**2 680,00**	**3 080,00**
DSTL-157 H 4L	**190 37 202**	1500		850	**2 725,00**	**3 140,00**
DSTL-167 H 4L	**190 37 203**	1600		850	**2 780,00**	**3 195,00**
DSTL-177 H 4L	**190 37 204**	1700		850	**2 825,00**	**3 250,00**
DSTL-187 H 4L	**190 37 205**	1800		850	**2 870,00**	**3 300,00**

Prawa

Model	Nr. Ref.	Wymiary (mm)			ECO Line (zł)	304 Line (zł)
		Dł. (A)	Szer. (B)	Wys. (H)		
DSTR-107 H 4L	**190 20 196**	1000	700	850	**2 495,00**	**2 870,00**
DSTR-117 H 4L	**190 20 197**	1100		850	**2 540,00**	**2 925,00**
DSTR-127 H 4L	**190 20 198**	1200		850	**2 585,00**	**2 975,00**
DSTR-137 H 4L	**190 20 199**	1300		850	**2 635,00**	**3 030,00**
DSTR-147 H 4L	**190 20 200**	1400		850	**2 680,00**	**3 080,00**
DSTR-157 H 4L	**190 20 201**	1500		850	**2 725,00**	**3 140,00**
DSTR-167 H 4L	**190 20 202**	1600		850	**2 780,00**	**3 195,00**
DSTR-177 H 4L	**190 20 203**	1700		850	**2 825,00**	**3 250,00**
DSTR-187 H 4L	**190 20 204**	1800		850	**2 870,00**	**3 300,00**

OPCJE DLA MEBLI DO OBRÓBKI JARZYN, MIĘSA I RYB ORAZ DO ZMYWALNI

Opis	Model	Zestaw kółek (zł)	Zamek (zł)	GN Szuflada 1/3 (zł)	GN Szuflada 1/4 (zł)
STOŁY ZE ZLEWEM					
Stoły ze zlewem i wzmocnieniem	STW- L B	**385,00 zł**	-	-	-
Stoły ze zlewem i półką	STW- L S	**385,00 zł**	-	-	-
Stoły z 2 zlewami i wzmocnieniem	STW- L B	**385,00 zł**	-	-	-
Stoły z 2 zlewami i półką	STW- L S	**385,00 zł**	-	-	-
STOŁY ZE ZLEWAMI I SZAFKĄ					
Stoły ze zlewem i szafką	STW- HD	**385,00 zł**	**160,00 zł**	-	-
Stoły ze zlewem i dwudrzwiową szafką	STW- L 2HD C	**385,00 zł**	**160,00 zł**	-	-
Stoły z 2 zlewami i dwudrzwiową szafką	STW- L 2HD C	**385,00 zł**	**160,00 zł**	-	-
Stoły ze zlewem i drzwiami skrzydłowymi	STW- L HD B	**385,00 zł**	**160,00 zł**	-	-
Stoły ze zlewem z drzwiami skrzydłowymi i półką	STW- L HD S	**385,00 zł**	**160,00 zł**	-	-
Stoły ze zlewem z podwójnymi drzwiami skrzydłowymi	STW- L 2HD S	**385,00 zł**	**160,00 zł**	-	-
Stoły z 2 zlewami i i drzwiami skrzydłowymi	STW- HD	**385,00 zł**	**160,00 zł**	-	-
Stoły z 2 zlewami, drzwiami skrzydłowymi i półką	STW- L HD S	**385,00 zł**	**160,00 zł**	-	-
STOŁY ZE ZLEWAMI I DRZWIAMI SUWANYMI					
Stoły ze zlewem i drzwiami suwanymi	STW- L 2SD	**385,00 zł**	**160,00 zł**	-	-
Stoły z 2 zlewami i drzwiami suwanymi	STW- L 2SD	**385,00 zł**	**160,00 zł**	-	-
STOŁY ZE ZLEWAMI I SZUFLADĄ					
Stoły ze zlewem i szufladami	STW- 2DR B	**385,00 zł**	**160,00 zł**	**460,00 zł**	**520,00 zł**
Stoły ze zlewem i szufladami i półką	STW- L 2DR S	**385,00 zł**	**160,00 zł**	**460,00 zł**	**520,00 zł**
Stoły z 2 zlewami i szufladami	STW- L 2DR B	**385,00 zł**	**160,00 zł**	**460,00 zł**	**520,00 zł**
Stoły z 2 zlewami i szufladami półką	STW- L 2DR S	**385,00 zł**	**160,00 zł**	**460,00 zł**	**520,00 zł**
STOŁY Z BASENEM					
Stoły z basenem jednokomorowym	SBTW-863/1 PL	**385,00 zł**	-	-	-
Stoły z basenem dwukomorowym	SBTW-1563/2 PL	**385,00 zł**	-	-	-
STOŁY DO OBRÓBKI PRODUKTÓW					
Pojedyńcze stoły do obróbki produktów	WTP-126/1 PL	**385,00 zł**	-	-	-
Podwójne stoły do obróbki produktów	WTP-186/2 PL	**385,00 zł**	-	-	-
ZLEWOZMYWAKI					
Niskie baseny 1-komorowe	STWS/55	**385,00 zł**	-	-	-
Baseny 2-komorowe	STW-57/2L	**385,00 zł**	-	-	-

STOŁY ZE ZLEWEM

RZUT Z PRZODU

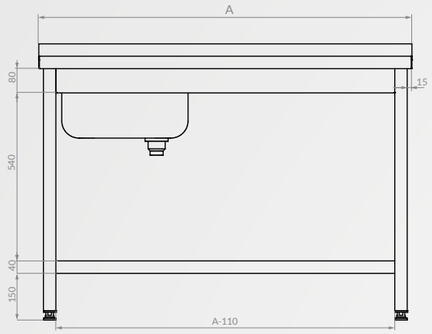

RZUT Z BOKU

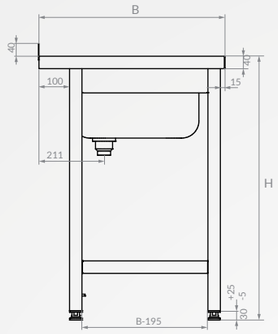

RZUT Z GÓRY

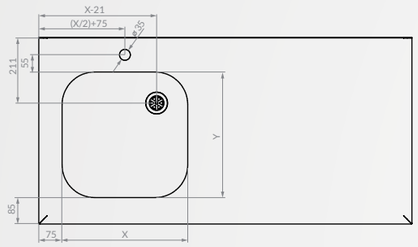

B	X	Y
600	400	400
700	500	500

STOŁY Z 2 ZLEWAMI

RZUT Z PRZODU

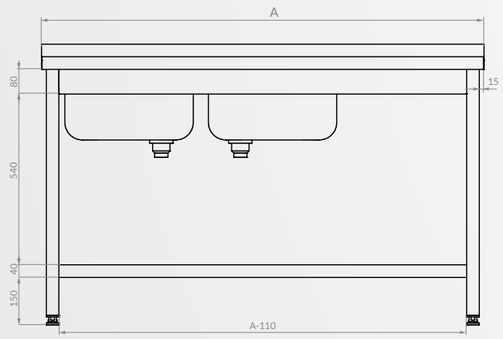

RZUT Z BOKU

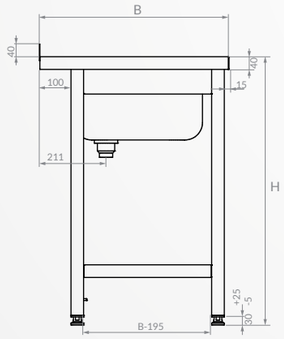

RZUT Z GÓRY

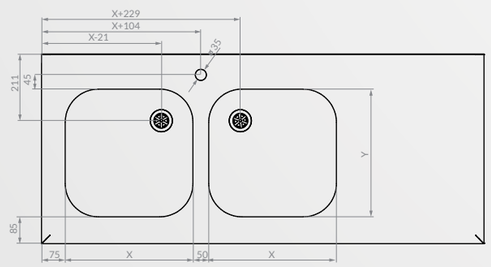

B	X	Y
600	400	400
700	500	500

STOŁY Z BASENEM JEDNOKOMOROWYM

RZUT Z PRZODU

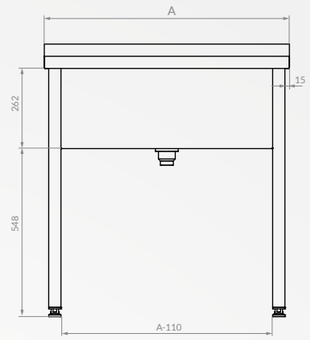

RZUT Z BOKU

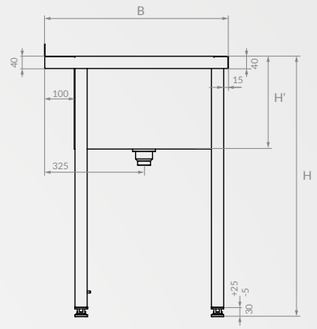

RZUT Z GÓRY

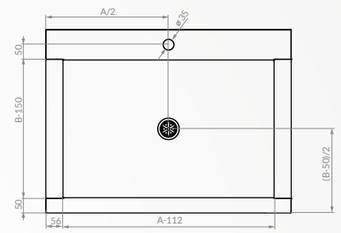

STOŁY Z BASENEM DWUKOMOROWYM

RZUT Z PRZODU

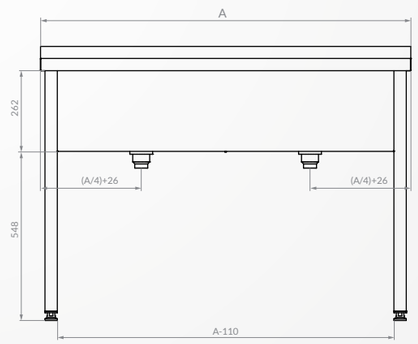

RZUT Z BOKU

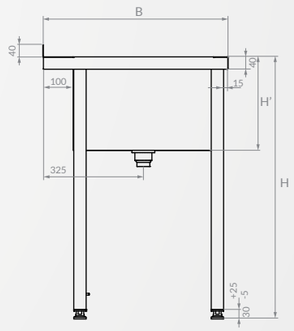

RZUT Z GÓRY

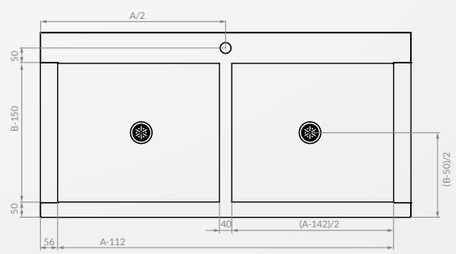

POJEDYŃCZE STOŁY DO OBRÓBKI PRODUKTÓW

RZUT Z PRZODU

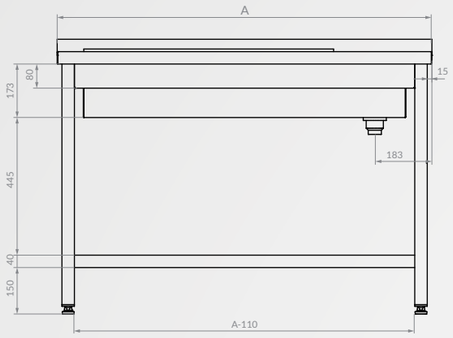

RZUT Z BOKU

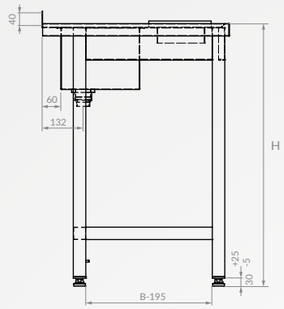

RZUT Z GÓRY

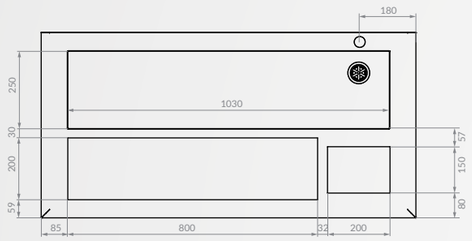

PODWÓJNE STOŁY DO OBRÓBKI PRODUKTÓW

RZUT Z PRZODU

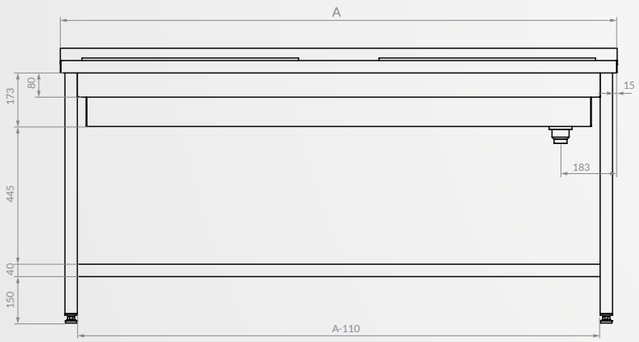

RZUT Z BOKU

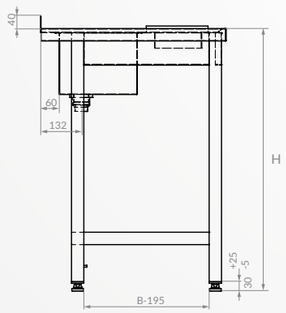

RZUT Z GÓRY

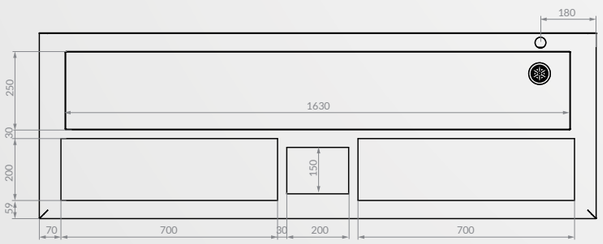

NISKI BASEN JEDNOKOMOROWY

RZUT Z PRZODU

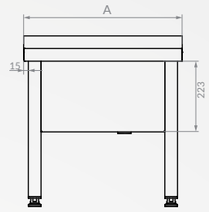

RZUT Z BOKU

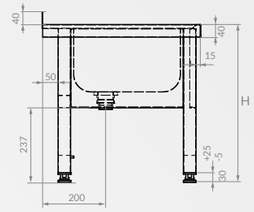

RZUT Z GÓRY

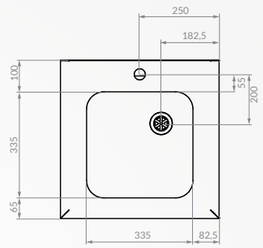

UMYWALKA PORZĄDKOWA

RZUT Z PRZODU

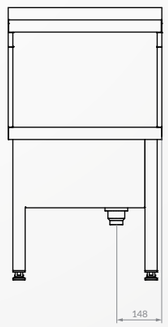

RZUT Z BOKU

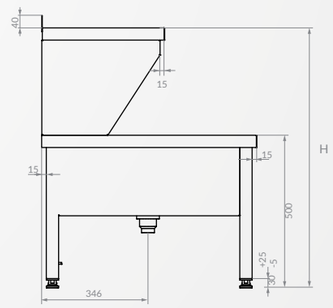

RZUT Z GÓRY

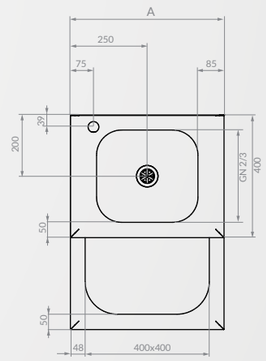

UMYWALKI

RZUT Z PRZODU

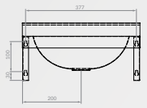

RZUT Z BOKU

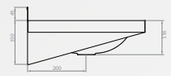

RZUT Z GÓRY

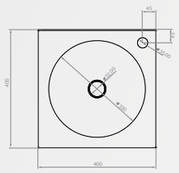

STOŁY ZAŁADOWCZO-WYŁADOWCZE. 2 NOGI

RZUT Z PRZODU

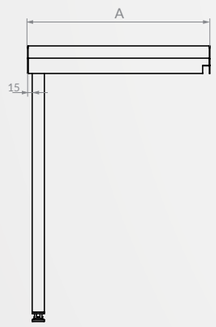

RZUT Z BOKU

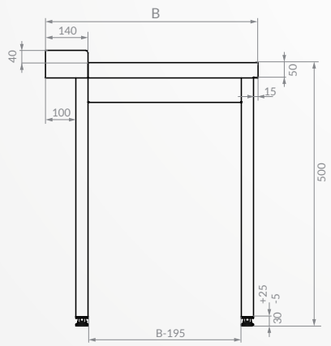

RZUT Z GÓRY

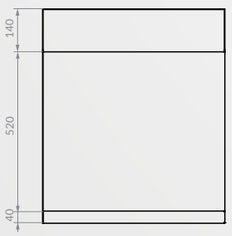

STOŁY DO MYCIA WSTĘPNEGO Z OTWOREM. 2 NOGI

RZUT Z PRZODU

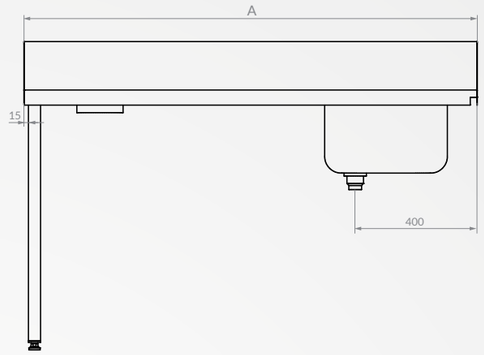

RZUT Z BOKU

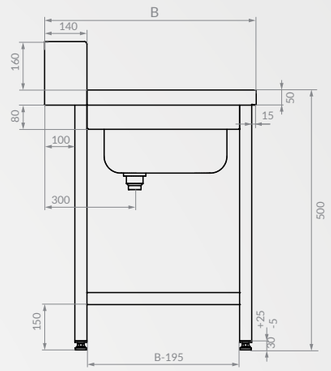

RZUT Z GÓRY

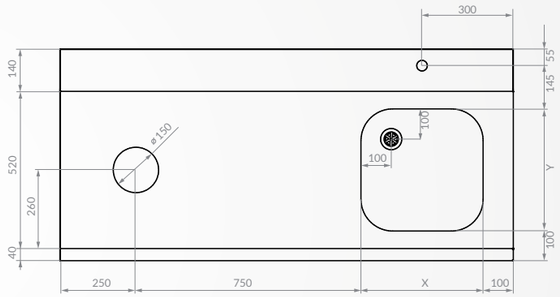

B	X	Y
600	400	400
700	500	500

MEBLE NEUTRALNE

MEBLE DO MAGAZYNOWANIA I PRZECHOWYWANIA

Szafy magazynowe **80**
1-drzwiowe szafy magazynowe z półkami 80
1-drzwiowe szafy magazynowe z półką i hakami 81
2-drzwiowe szafy magazynowe z półkami 82
4-drzwiowe szafy magazynowe 83

Szafy magazynowe z drzwiami suwanymi **84**
2-drzwiowe szafy magazynowe z drzwiami suwanymi 84
4-drzwiowe szafy magazynowe z drzwiami suwanymi 85

Przelotowe szafy magazynowe **86**
Przelotowe szafy magazynowe z drzwiami skrzydłowymi 86
Przelotowe szafy magazynowe z drzwiami suwanymi 87

Szafy ze zlewami **88**
1-drzwiowa szafa ze zlewem 88
2-drzwiowe szafki ze zlewami 88

Szafki wiszące **89**
Otwarta szafka wisząca 89
1-drzwiowe szafki wiszące z drzwiami skrzydłowymi 90
2-drzwiowe szafki wiszące z drzwiami skrzydłowymi 90
Szafka wisząca z drzwiami suwanymi 91
Narożne szafki wiszące z drzwiami skrzydłowymi 92

Półki wiszące **93**
1-poziomowe półki wiszące 93
2-poziomowe półki wiszące 94
3-poziomowe półki wiszące 95

Regały **96**
Regały skręcane 96
Regały skręcane z półkami perforowanymi 97
Regały skręcane z półkami-gretingowymi 98
Regały spawane 99
Regały spawane z półkami perforowanymi 100
Regały spawane z półkami-przestawnymi 101

Opcje i Akcesoria **102**

Wymiary **103**

MEBLE DO MAGAZYNOWANIA I PRZECHOWYWANIA

Marka ASBER oferuje kompleksowe rozwiązania dla profesjonalnych kuchni, z szerokim asortymentem produktów (zlewy, stoły, szafki itp.). Zaprojektowane i produkowane w taki sposób, aby ich umieszczenie w większości kuchni było łatwe i przyjemne, przy jednoczesnym zachowaniu jednolitej przestrzeni roboczej. Zapewniając funkcjonalne i trwałe wyposażenie meblowe ze stali nierdzewnej.

Bogaty asortyment szaf do przechowywania został podzielony na 3 grupy, oferujące różnorodne rozwiązania w celu ergonomicznego i efektywnego wykorzystania przestrzeni kuchni.

Szafy wolnostojące

Szafy porządkowe
Szafy ułatwiające w organizacji pracy osób sprzątających.

Szafy magazynowe
Szafy wolnostojące. Solidne, o dużej pojemności.

Szafki wiszące

Drzwi ze stali nierdzewnej. Uchwyt przebiegający na całej wysokości drzwi. Bardzo trwałe, dostosowane do długotrwałej pracy. Łatwa obsługa drzwi przesuwnych.
Szafki naścienne ułatwiają organizację przestrzeni roboczej. Istotnym aspektem jest łatwość zamontowania szafki do ściany dzięki uchwytom co zapewnia bezpieczne zamontowanie ich do ściany.

Regały

Regały
Wykonane ze stali nierdzewnej, regulowane oraz całkowicie otwarte ergonomiczne półki.

SC1-55/18 3S HD-

1-DRZWIOWE SZAFY MAGAZYNOWE Z PÓŁKAMI

- Zaprojektowane do ułożenia przechowywanych przedmiotów w sposób zapewniający maksymalne wykorzystanie każdego cm².
- Wykonane ze stali nierdzewnej.
- Drzwi skrzydłowe ze zintegrowanym uchwytem.
- Wyposażone w 3 półki ze stali nierdzewnej z regulowaną wysokością.
- Nogi o regulowanej wysokości w profilach ze stali nierdzewnej 40x40 mm. Nogi można regulować od -5 do +25 mm.

Opcje dodatkowe:
- Zamek
- Kółka
- Dodatkowa półka

Model	Nr. Ref.	Wymiary (mm)			ECO Line (zł)	304 Line (zł)
		Dł. (A)	Szer. (B)	Wys. (H)		
WYSOKOŚĆ 1800						
SC1-45/18 3S HD	**190 65 765**	400	500	1800	**2 695,00**	**3 105,00**
SC1-55/18 3S HD	**190 50 089**	500		1800	**2 815,00**	**3 235,00**
SC1-46/18 3S HD	**190 50 087**	400	600	1800	**2 875,00**	**3 305,00**
SC1-56/18 3S HD	**190 19 787**	500		1800	**2 995,00**	**3 440,00**

Model	Nr. Ref.	Wymiary (mm)			ECO Line (zł)	304 Line (zł)
		Dł. (A)	Szer. (B)	Wys. (H)		
WYSOKOŚĆ 2000						
SC1-45/20 3S HD	**190 65 766**	400	500	2000	**2 905,00**	**3 340,00**
SC1-55/20 3S HD	**190 50 090**	500		2000	**3 020,00**	**3 475,00**
SC1-46/20 3S HD	**190 50 088**	400	600	2000	**2 935,00**	**3 375,00**
SC1-56/20 3S HD	**190 19 795**	500		2000	**3 050,00**	**3 510,00**

SC1-46/18 HS HD

1-DRZWIOWE SZAFY MAGAZYNOWE Z PÓŁKĄ I HAKAMI

- Zaprojektowane do ułożenia przechowywanych przedmiotów w sposób zapewniający maksymalne wykorzystanie każdego cm².
- Wykonane ze stali nierdzewnej.
- Drzwi skrzydłowe ze zintegrowanym uchwytem.
- Wyposażone w półki ze stali nierdzewnej z regulowaną wysokością oraz z hakiem do wieszania ubrań.
- Nogi o regulowanej wysokości w profilach ze stali nierdzewnej 40x40 mm. Nogi można regulować od -5 do +25 mm.

Opcje dodatkowe:
- Zamek
- Kółka
- Dodatkowa półka

Model	Nr. Ref.	Wymiary (mm)			ECO Line (zł)	304 Line (zł)
		Dł. (A)	Szer. (B)	Wys. (H)		
WYSOKOŚĆ 1800						
SC1-45/18 HS HD	**190 65 767**	400	500	1800	**2 640,00**	**3 035,00**
SC1-55/18 HS HD	**190 51 114**	500		1800	**2 755,00**	**3 165,00**
SC1-46/18 HS HD	**190 65 768**	400	600	1800	**2 750,00**	**3 160,00**
SC1-56/18 HS HD	**190 65 769**	500		1800	**2 865,00**	**3 295,00**

Model	Nr. Ref.	Wymiary (mm)			ECO Line (zł)	304 Line (zł)
		Dł. (A)	Szer. (B)	Wys. (H)		
WYSOKOŚĆ 2000						
SC1-45/20 HS HD	**190 65 770**	400	500	2000	**2 795,00**	**3 215,00**
SC1-55/20 HS HD	**190 65 771**	500		2000	**2 910,00**	**3 345,00**
SC1-46/20 HS HD	**190 65 772**	400	600	2000	**2 795,00**	**3 215,00**
SC1-56/20 HS HD	**190 65 773**	500		2000	**2 910,00**	**3 345,00**

SC2-85/18 3S HD

2-DRZWIOWE SZAFY MAGAZYNOWE Z PÓŁKAMI

- Zaprojektowane do ułożenia przechowywanych przedmiotów w sposób zapewniający maksymalne wykorzystanie każdego cm².
- Wykonane ze stali nierdzewnej.
- Drzwi skrzydłowe ze zintegrowanym uchwytem.
- Wyposażone w 3 półki ze stali nierdzewnej z regulowaną wysokością.
- Nogi o regulowanej wysokości w profilach ze stali nierdzewnej 40x40 mm. Nogi można regulować od -5 do +25 mm.

Opcje dodatkowe:
- Zamek
- Kółka
- Dodatkowa półka

Model	Nr. Ref.	Wymiary (mm)			ECO Line (zł)	304 Line (zł)
		Dł. (A)	Szer. (B)	Wys. (H)		
WYSOKOŚĆ 1800						
SC2-85/18 3S HD	**190 50 109**	800	500	1800	**3 840,00**	**4 415,00**
SC2-95/18 3S HD	**190 65 777**	900		1800	**4 070,00**	**4 680,00**
SC2-105/18 3S HD	**190 50 114**	1000		1800	**4 305,00**	**4 945,00**
SC2-115/18 3S HD	**190 50 115**	1100		1800	**4 495,00**	**5 170,00**
SC2-125/18 3S HD	**190 50 116**	1200		1800	**4 690,00**	**5 395,00**
SC2-86/18 3S HD	**190 50 111**	800	600	1800	**4 065,00**	**4 675,00**
SC2-96/18 3S HD	**190 50 112**	900		1800	**4 305,00**	**4 945,00**
SC2-106/18 3S HD	**190 19 789**	1000		1800	**4 545,00**	**5 230,00**
SC2-116/18 3S HD	**190 65 778**	1100		1800	**4 790,00**	**5 510,00**
SC2-126/18 3S HD	**190 50 118**	1200		1800	**5 030,00**	**5 785,00**

Model	Nr. Ref.	Wymiary (mm)			ECO Line (zł)	304 Line (zł)
		Dł. (A)	Szer. (B)	Wys. (H)		
WYSOKOŚĆ 2000						
SC2-85/20 3S HD	**190 50 110**	800	500	2000	**4 055,00**	**4 665,00**
SC2-95/20 3S HD	**190 65 779**	900		2000	**4 325,00**	**4 975,00**
SC2-105/20 3S HD	**190 65 780**	1000		2000	**4 595,00**	**5 285,00**
SC2-115/20 3S HD	**190 65 781**	1100		2000	**4 865,00**	**5 595,00**
SC2-125/20 3S HD	**190 50 117**	1200		2000	**5 255,00**	**6 045,00**
SC2-86/20 3S HD	**190 19 796**	800	600	2000	**4 415,00**	**5 075,00**
SC2-96/20 3S HD	**190 50 113**	900		2000	**4 665,00**	**5 365,00**
SC2-106/20 3S HD	**190 19 797**	1000		2000	**4 915,00**	**5 650,00**
SC2-116/20 3S HD	**190 64 186**	1100		2000	**5 135,00**	**5 905,00**
SC2-126/20 3S HD	**190 50 119**	1200		2000	**5 365,00**	**6 170,00**

SC4-95/18 2S HD

4-DRZWIOWE SZAFY MAGAZYNOWE

- Zaprojektowane do ułożenia przechowywanych przedmiotów w sposób zapewniający maksymalne wykorzystanie każdego cm².
- Wykonane ze stali nierdzewnej.
- Drzwi skrzydłowe ze zintegrowanym uchwytem.
- Wyposażone w 2 półki ze stali nierdzewnej z regulowaną wysokością (jedna półka na każdy poziom).
- Nogi o regulowanej wysokości w profilach ze stali nierdzewnej 40x40 mm. Nogi można regulować od -5 do +25 mm.

Opcje dodatkowe:
- Zamek
- Kółka
- Dodatkowa półka

Model	Nr. Ref.	Wymiary (mm)			ECO Line (zł)	304 Line (zł)
		Dł. (A)	Szer. (B)	Wys. (H)		
WYSOKOŚĆ 1800						
SC4-85/18 2S HD	**190 50 134**	800	500	1800	**4 120,00**	**4 735,00**
SC4-95/18 2S HD	**190 50 137**	900		1800	**4 390,00**	**5 050,00**
SC4-105/18 2S HD	**190 50 140**	1000		1800	**4 675,00**	**5 375,00**
SC4-115/18 2S HD	**190 65 783**	1100		1800	**4 990,00**	**5 735,00**
SC4-125/18 2S HD	**190 50 142**	1200		1800	**5 305,00**	**6 100,00**
SC4-86/18 2S HD	**190 51 119**	800	600	1800	**4 235,00**	**4 870,00**
SC4-96/18 2S HD	**190 50 138**	900		1800	**4 555,00**	**5 235,00**
SC4-106/18 2S HD	**190 65 784**	1000		1800	**4 870,00**	**5 605,00**
SC4-116/18 2S HD	**190 65 785**	1100		1800	**5 185,00**	**5 960,00**
SC4-126/18 2S HD	**190 65 786**	1200		1800	**5 505,00**	**6 330,00**
SC4-87/18 2S HD	**190 51 350**	800	700	1800	**4 285,00**	**4 930,00**
SC4-97/18 2S HD	**190 65 787**	900		1800	**4 600,00**	**5 290,00**
SC4-107/18 2S HD	**190 65 788**	1000		1800	**4 920,00**	**5 655,00**
SC4-117/18 2S HD	**190 65 789**	1100		1800	**5 235,00**	**6 020,00**
SC4-127/18 2S HD	**190 51 120**	1200		1800	**5 550,00**	**6 385,00**

Model	Nr. Ref.	Wymiary (mm)			ECO Line (zł)	304 Line (zł)
		Dł. (A)	Szer. (B)	Wys. (H)		
WYSOKOŚĆ 2000						
SC4-85/20 2S HD	**190 65 790**	800	500	2000	**4 320,00**	**4 970,00**
SC4-95/20 2S HD	**190 65 791**	900		2000	**4 635,00**	**5 330,00**
SC4-105/20 2S HD	**190 65 792**	1000		2000	**5 025,00**	**5 775,00**
SC4-115/20 2S HD	**190 65 793**	1100		2000	**5 325,00**	**6 125,00**
SC4-125/20 2S HD	**190 65 794**	1200		2000	**5 645,00**	**6 490,00**
SC4-86/20 2S HD	**190 50 135**	800	600	2000	**4 335,00**	**4 980,00**
SC4-96/20 2S HD	**190 65 795**	900		2000	**4 650,00**	**5 350,00**
SC4-106/20 2S HD	**190 65 796**	1000		2000	**4 970,00**	**5 720,00**
SC4-116/20 2S HD	**190 65 797**	1100		2000	**5 285,00**	**6 080,00**
SC4-126/20 2S HD	**190 65 798**	1200		2000	**5 605,00**	**6 445,00**
SC4-87/20 2S HD	**190 50 136**	800	700	2000	**4 665,00**	**5 365,00**
SC4-97/20 2S HD	**190 50 139**	900		2000	**5 040,00**	**5 795,00**
SC4-107/20 2S HD	**190 65 799**	1000		2000	**5 410,00**	**6 225,00**
SC4-117/20 2S HD	**190 50 141**	1100		2000	**5 670,00**	**6 525,00**
SC4-127/20 2S HD	**190 65 800**	1200		2000	**5 945,00**	**6 840,00**

2-drzwiowe szafy magazynowe z drzwiami suwanymi

SC2-95/18 3S SD

2-DRZWIOWE SZAFY MAGAZYNOWE Z DRZWIAMI SUWANYMI

- Zaprojektowane do ułożenia przechowywanych przedmiotów w sposób zapewniający maksymalne wykorzystanie każdego cm².
- Wykonane ze stali nierdzewnej.
- Drzwi suwane ze zintegrowanym uchwytem oraz systemem rolkowym.
- Wyposażone w 3 półki ze stali nierdzewnej z regulowaną wysokością.
- Nogi o regulowanej wysokości w profilach ze stali nierdzewnej 40x40 mm. Nogi można regulować od -5 do +25 mm.

Opcje dodatkowe:
- Zamek
- Kółka
- Dodatkowa półka

Model	Nr. Ref.	Wymiary (mm) Dł. (A)	Szer. (B)	Wys. (H)	ECO Line (zł)	304 Line (zł)
WYSOKOŚĆ 1800						
SC2-85/18 3S SD	**190 65 801**	800	500	1800	**4 465,00**	**5 140,00**
SC2-95/18 3S SD	**190 65 802**	900		1800	**4 625,00**	**5 320,00**
SC2-105/18 3S SD	**190 65 803**	1000		1800	**4 995,00**	**5 740,00**
SC2-115/18 3S SD	**190 65 804**	1100		1800	**5 255,00**	**6 045,00**
SC2-125/18 3S SD	**190 50 131**	1200		1800	**5 515,00**	**6 345,00**
SC2-86/18 3S SD	**190 19 788**	800	600	1800	**4 480,00**	**5 150,00**
SC2-96/18 3S SD	**190 65 805**	900		1800	**4 600,00**	**5 290,00**
SC2-106/18 3S SD	**190 50 128**	1000		1800	**5 285,00**	**6 080,00**
SC2-116/18 3S SD	**190 64 187**	1100		1800	**5 415,00**	**6 230,00**
SC2-126/18 3S SD	**190 19 790**	1200		1800	**5 845,00**	**6 720,00**
SC2-87/18 3S SD	**190 65 807**	800	700	1800	**4 675,00**	**5 375,00**
SC2-97/18 3S SD	**190 65 808**	900		1800	**4 800,00**	**5 520,00**
SC2-107/18 3S SD	**190 50 130**	1000		1800	**5 410,00**	**6 225,00**
SC2-117/18 3S SD	**190 65 809**	1100		1800	**5 840,00**	**6 715,00**
SC2-127/18 3S SD	**190 19 805**	1200		1800	**6 055,00**	**6 965,00**

Model	Nr. Ref.	Wymiary (mm) Dł. (A)	Szer. (B)	Wys. (H)	ECO Line (zł)	304 Line (zł)
WYSOKOŚĆ 2000						
SC2-85/20 3S SD	**190 51 116**	800	500	2000	**4 740,00**	**5 450,00**
SC2-95/20 3S SD	**190 65 810**	900		2000	**5 075,00**	**5 835,00**
SC2-105/20 3S SD	**190 51 117**	1000		2000	**5 300,00**	**6 095,00**
SC2-115/20 3S SD	**190 51 118**	1100		2000	**5 575,00**	**6 410,00**
SC2-125/20 3S SD	**190 50 132**	1200		2000	**6 025,00**	**6 930,00**
SC2-86/20 3S SD	**190 65 811**	800	600	2000	**5 035,00**	**5 790,00**
SC2-96/20 3S SD	**190 65 812**	900		2000	**5 325,00**	**6 125,00**
SC2-106/20 3S SD	**190 50 129**	1000		2000	**5 625,00**	**6 475,00**
SC2-116/20 3S SD	**190 64 188**	1100		2000	**5 920,00**	**6 810,00**
SC2-126/20 3S SD	**190 19 798**	1200		2000	**6 205,00**	**7 135,00**
SC2-87/20 3S SD	**190 50 127**	800	700	2000	**5 170,00**	**5 945,00**
SC2-97/20 3S SD	**190 65 814**	900		2000	**5 325,00**	**6 125,00**
SC2-107/20 3S SD	**190 65 815**	1000		2000	**5 735,00**	**6 595,00**
SC2-117/20 3S SD	**190 65 816**	1100		2000	**6 045,00**	**6 950,00**
SC2-127/20 3S SD	**190 19 812**	1200		2000	**6 410,00**	**7 370,00**

4-drzwiowe szafy magazynowe z drzwiami suwanymi

SC4-95/18 2S SD

4-DRZWIOWE SZAFY MAGAZYNOWE Z DRZWIAMI PRZESUWNYMI

- Zaprojektowane do ułożenia przechowywanych przedmiotów w sposób zapewniający maksymalne wykorzystanie każdego cm².
- Wykonane ze stali nierdzewnej.
- Drzwi suwane ze zintegrowanym uchwytem oraz systemem rolkowym.
- Wyposażone w 2 półki ze stali nierdzewnej z regulowaną wysokością (jedna półka na każdy poziom).
- Nogi o regulowanej wysokości w profilach ze stali nierdzewnej 40x40 mm. Nogi można regulować od -5 do +25 mm.

Opcje dodatkowe:
- Zamek
- Kółka
- Dodatkowa półka

Model	Nr. Ref.	Wymiary (mm) Dł. (A)	Szer. (B)	Wys. (H)	ECO Line (zł)	304 Line (zł)
WYSOKOŚĆ 1800						
SC4-85/18 2S SD	**190 65 817**	800	500	1800	**4 235,00**	**4 870,00**
SC4-95/18 2S SD	**190 65 818**	900		1800	**4 525,00**	**5 205,00**
SC4-105/18 2S SD	**190 50 149**	1000		1800	**4 810,00**	**5 525,00**
SC4-115/18 2S SD	**190 65 819**	1100		1800	**5 135,00**	**5 905,00**
SC4-125/18 2S SD	**190 50 155**	1200		1800	**5 445,00**	**6 265,00**
SC4-135/18 2S SD	**190 65 820**	1300		1800	**5 765,00**	**6 630,00**
SC4-145/18 2S SD	**190 50 161**	1400		1800	**5 770,00**	**6 635,00**
SC4-86/18 2S SD	**190 65 821**	800	600	1800	**4 580,00**	**5 270,00**
SC4-96/18 2S SD	**190 51 122**	900		1800	**4 880,00**	**5 610,00**
SC4-106/18 2S SD	**190 50 151**	1000		1800	**5 160,00**	**5 940,00**
SC4-116/18 2S SD	**190 51 351**	1100		1800	**5 485,00**	**6 310,00**
SC4-126/18 2S SD	**190 51 124**	1200		1800	**5 690,00**	**6 540,00**
SC4-136/18 2S SD	**190 65 822**	1300		1800	**5 870,00**	**6 750,00**
SC4-146/18 2S SD	**190 50 162**	1400		1800	**6 100,00**	**7 020,00**
SC4-87/18 2S SD	**190 65 823**	800	700	1800	**4 680,00**	**5 380,00**
SC4-97/18 2S SD	**190 65 824**	900		1800	**4 955,00**	**5 695,00**
SC4-107/18 2S SD	**190 50 152**	1000		1800	**5 230,00**	**6 015,00**
SC4-117/18 2S SD	**190 65 825**	1100		1800	**5 540,00**	**6 370,00**
SC4-127/18 2S SD	**190 50 157**	1200		1800	**5 840,00**	**6 715,00**
SC4-137/18 2S SD	**190 50 159**	1300		1800	**6 135,00**	**7 060,00**
SC4-147/18 2S SD	**190 59 331**	1400		1800	**6 450,00**	**7 420,00**

Model	Nr. Ref.	Wymiary (mm) Dł. (A)	Szer. (B)	Wys. (H)	ECO Line (zł)	304 Line (zł)
WYSOKOŚĆ 2000						
SC4-85/20 2S SD	**190 65 826**	800	500	2000	**4 315,00**	**4 965,00**
SC4-95/20 2S SD	**190 65 827**	900		2000	**4 605,00**	**5 295,00**
SC4-105/20 2S SD	**190 50 150**	1000		2000	**4 895,00**	**5 630,00**
SC4-115/20 2S SD	**190 65 828**	1100		2000	**5 190,00**	**5 970,00**
SC4-125/20 2S SD	**190 65 829**	1200		2000	**5 505,00**	**6 330,00**
SC4-135/20 2S SD	**190 65 830**	1300		2000	**5 800,00**	**6 670,00**
SC4-145/20 2S SD	**190 65 831**	1400		2000	**6 105,00**	**7 025,00**
SC4-86/20 2S SD	**190 65 832**	800	600	2000	**4 555,00**	**5 235,00**
SC4-96/20 2S SD	**190 65 833**	900		2000	**4 895,00**	**5 630,00**
SC4-106/20 2S SD	**190 65 834**	1000		2000	**5 230,00**	**6 015,00**
SC4-116/20 2S SD	**190 50 154**	1100		2000	**5 570,00**	**6 405,00**
SC4-126/20 2S SD	**190 50 156**	1200		2000	**5 915,00**	**6 805,00**
SC4-136/18 2S SD	**190 50 158**	1300		2000	**6 250,00**	**7 190,00**
SC4-146/18 2S SD	**190 65 835**	1400		2000	**6 600,00**	**7 590,00**
SC4-87/20 2S SD	**190 50 148**	800	700	2000	**4 795,00**	**5 515,00**
SC4-97/20 2S SD	**190 51 123**	900		2000	**5 155,00**	**5 930,00**
SC4-107/20 2S SD	**190 50 153**	1000		2000	**5 570,00**	**6 405,00**
SC4-117/20 2S SD	**190 65 836**	1100		2000	**5 955,00**	**6 850,00**
SC4-127/20 2S SD	**190 65 837**	1200		2000	**6 340,00**	**7 290,00**
SC4-137/20 2S SD	**190 50 160**	1300		2000	**6 730,00**	**7 735,00**
SC4-147/20 2S SD	**190 65 838**	1400		2000	**7 110,00**	**8 180,00**

Przelotowe szafy magazynowe

Przelotowe szafy magazynowe z drzwiami skrzydłowymi

SC8-95/18 2S HD

PRZELOTOWE SZAFY MAGAZYNOWE Z DRZWIAMI SKRZYDŁOWYMI

- Zaprojektowane do ułożenia przechowywanych przedmiotów w sposób zapewniający maksymalne wykorzystanie każdego cm².
- Wykonane ze stali nierdzewnej.
- Drzwi skrzydłowe ze zintegrowanym uchwytem.
- Szafy przelotowe łączące kuchnię ze zmywalnią, umożliwiają personelowi kuchennemu ergonomiczne przechowywanie i przemieszczanie naczyń.
- Wyposażone w 2 półki ze stali nierdzewnej z regulowaną wysokością (jedna półka na każdy poziom).
- Nogi o regulowanej wysokości w profilach ze stali nierdzewnej 40x40 mm. Nogi można regulować od -5 do +25 mm.

Opcje dodatkowe:
- Zamek
- Kółka
- Dodatkowa półka

Model	Nr. Ref.	Wymiary (mm)			ECO Line (zł)	304 Line (zł)
		Dł. (A)	Szer. (B)	Wys. (H)		
WYSOKOŚĆ 1800						
SC8-85/18 2S HD	**190 50 172**	800	500	1800	**5 065,00**	**5 825,00**
SC8-95/18 2S HD	**190 65 839**	900		1800	**5 375,00**	**6 185,00**
SC8-105/18 2S HD	**190 50 181**	1000		1800	**5 685,00**	**6 535,00**
SC8-115/18 2S HD	**190 65 840**	1100		1800	**5 985,00**	**6 885,00**
SC8-125/18 2S HD	**190 65 841**	1200		1800	**6 295,00**	**7 240,00**
SC8-86/18 2S HD	**190 50 174**	800	600	1800	**5 085,00**	**5 850,00**
SC8-96/18 2S HD	**190 50 179**	900		1800	**5 485,00**	**6 310,00**
SC8-106/18 2S HD	**190 50 182**	1000		1800	**5 900,00**	**6 785,00**
SC8-116/18 2S HD	**190 65 842**	1100		1800	**6 200,00**	**7 130,00**
SC8-126/18 2S HD	**190 51 356**	1200		1800	**6 465,00**	**7 435,00**
SC8-87/18 2S HD	**190 50 176**	800	700	1800	**5 220,00**	**6 005,00**
SC8-97/18 2S HD	**190 65 843**	900		1800	**5 620,00**	**6 460,00**
SC8-107/18 2S HD	**190 65 844**	1000		1800	**6 115,00**	**7 030,00**
SC8-117/18 2S HD	**190 65 845**	1100		1800	**6 415,00**	**7 380,00**
SC8-127/18 2S HD	**190 65 846**	1200		1800	**6 640,00**	**7 640,00**

Model	Nr. Ref.	Wymiary (mm)			ECO Line (zł)	304 Line (zł)
		Dł. (A)	Szer. (B)	Wys. (H)		
WYSOKOŚĆ 2000						
SC8-85/20 2S HD	**190 50 173**	800	500	2000	**5 000,00**	**5 750,00**
SC8-95/20 2S HD	**190 50 178**	900		2000	**5 300,00**	**6 095,00**
SC8-105/20 2S HD	**190 65 847**	1000		2000	**5 905,00**	**6 790,00**
SC8-115/20 2S HD	**190 65 848**	1100		2000	**5 955,00**	**6 850,00**
SC8-125/20 2S HD	**190 65 849**	1200		2000	**6 560,00**	**7 545,00**
SC8-86/20 2S HD	**190 50 175**	800	600	2000	**5 415,00**	**6 230,00**
SC8-96/20 2S HD	**190 65 850**	900		2000	**5 905,00**	**6 790,00**
SC8-106/20 2S HD	**190 50 183**	1000		2000	**6 250,00**	**7 190,00**
SC8-116/20 2S HD	**190 50 185**	1100		2000	**6 510,00**	**7 480,00**
SC8-126/20 2S HD	**190 50 186**	1200		2000	**6 830,00**	**7 860,00**
SC8-87/20 2S HD	**190 50 177**	800	700	2000	**5 620,00**	**6 460,00**
SC8-97/20 2S HD	**190 50 180**	900		2000	**6 225,00**	**7 155,00**
SC8-107/20 2S HD	**190 50 184**	1000		2000	**6 600,00**	**7 590,00**
SC8-117/20 2S HD	**190 65 851**	1100		2000	**6 685,00**	**7 690,00**
SC8-127/20 2S HD	**190 50 187**	1200		2000	**7 110,00**	**8 180,00**

Przelotowe szafy magazynowe

Przelotowe szafy magazynowe z drzwiami suwanymi

SC8-95/18 2S SD

PRZELOTOWE SZAFY MAGAZYNOWE Z DRZWIAMI SUWANYMI

- Zaprojektowane do ułożenia przechowywanych przedmiotów w sposób zapewniający maksymalne wykorzystanie każdego cm².
- Wykonane ze stali nierdzewnej.
- Drzwi suwane ze zintegrowanym uchwytem oraz systemem rolkowym.
- Szafy przelotowe łączące kuchnię ze zmywalnią, umożliwiają personelowi kuchennemu ergonomiczne przechowywanie i przemieszczanie naczyń.
- Wyposażone w 2 półki ze stali nierdzewnej z regulowaną wysokością (jedna półka na każdy poziom).
- Nogi o regulowanej wysokości w profilach ze stali nierdzewnej 40x40 mm. Nogi można regulować od -5 do +25 mm.

Opcje dodatkowe:
- Zamek
- Kółka
- Dodatkowa półka

Model	Nr. Ref.	Wymiary (mm)			ECO Line (zł)	304 Line (zł)
		Dł. (A)	Szer. (B)	Wys. (H)		
WYSOKOŚĆ 1800						
SC8-85/18 2S SD	**190 50 193**	800	500	1800	**5 125,00**	**5 900,00**
SC8-95/18 2S SD	**190 50 199**	900		1800	**5 380,00**	**6 190,00**
SC8-105/18 2S SD	**190 50 205**	1000		1800	**5 650,00**	**6 495,00**
SC8-115/18 2S SD	**190 50 211**	1100		1800	**5 935,00**	**6 820,00**
SC8-125/18 2S SD	**190 50 216**	1200		1800	**6 230,00**	**7 165,00**
SC8-135/18 2S SD	**190 65 852**	1300		1800	**6 540,00**	**7 525,00**
SC8-145/18 2S SD	**190 65 853**	1400		1800	**6 865,00**	**7 900,00**
SC8-86/18 2S SD	**190 50 195**	800	600	1800	**5 335,00**	**6 135,00**
SC8-96/18 2S SD	**190 50 201**	900		1800	**5 605,00**	**6 445,00**
SC8-106/18 2S SD	**190 50 207**	1000		1800	**5 880,00**	**6 765,00**
SC8-116/18 2S SD	**190 50 212**	1100		1800	**6 175,00**	**7 105,00**
SC8-126/18 2S SD	**190 50 218**	1200		1800	**6 485,00**	**7 460,00**
SC8-136/18 2S SD	**190 50 222**	1300		1800	**6 810,00**	**7 830,00**
SC8-146/18 2S SD	**190 50 227**	1400		1800	**7 150,00**	**8 225,00**
SC8-87/18 2S SD	**190 50 197**	800	700	1800	**5 545,00**	**6 375,00**
SC8-97/18 2S SD	**190 50 203**	900		1800	**5 825,00**	**6 700,00**
SC8-107/18 2S SD	**190 50 209**	1000		1800	**6 115,00**	**7 030,00**
SC8-117/18 2S SD	**190 50 214**	1100		1800	**6 420,00**	**7 385,00**
SC8-127/18 2S SD	**190 50 220**	1200		1800	**6 740,00**	**7 750,00**
SC8-137/18 2S SD	**190 50 224**	1300		1800	**7 075,00**	**8 135,00**
SC8-147/18 2S SD	**190 50 229**	1400		1800	**7 430,00**	**8 545,00**

Model	Nr. Ref.	Wymiary (mm)			ECO Line (zł)	304 Line (zł)
		Dł. (A)	Szer. (B)	Wys. (H)		
WYSOKOŚĆ 2000						
SC8-85/20 2S SD	**190 50 194**	800	500	2000	**5 480,00**	**6 305,00**
SC8-95/20 2S SD	**190 50 200**	900		2000	**5 755,00**	**6 620,00**
SC8-105/20 2S SD	**190 50 206**	1000		2000	**6 045,00**	**6 950,00**
SC8-115/20 2S SD	**190 65 854**	1100		2000	**6 345,00**	**7 295,00**
SC8-125/20 2S SD	**190 50 217**	1200		2000	**6 665,00**	**7 660,00**
SC8-135/20 2S SD	**190 65 855**	1300		2000	**6 995,00**	**8 045,00**
SC8-145/20 2S SD	**190 50 226**	1400		2000	**7 345,00**	**8 445,00**
SC8-86/20 2S SD	**190 50 196**	800	600	2000	**5 685,00**	**6 535,00**
SC8-96/20 2S SD	**190 50 202**	900		2000	**5 970,00**	**6 860,00**
SC8-106/20 2S SD	**190 50 208**	1000		2000	**6 265,00**	**7 205,00**
SC8-116/20 2S SD	**190 50 213**	1100		2000	**6 575,00**	**7 565,00**
SC8-126/20 2S SD	**190 50 219**	1200		2000	**6 910,00**	**7 945,00**
SC8-136/20 2S SD	**190 50 223**	1300		2000	**7 255,00**	**8 345,00**
SC8-146/20 2S SD	**190 50 228**	1400		2000	**7 620,00**	**8 765,00**
SC8-87/20 2S SD	**190 50 198**	800	700	2000	**5 885,00**	**6 770,00**
SC8-97/20 2S SD	**190 50 204**	900		2000	**6 185,00**	**7 110,00**
SC8-107/20 2S SD	**190 50 210**	1000		2000	**6 490,00**	**7 465,00**
SC8-117/20 2S SD	**190 50 215**	1100		2000	**6 815,00**	**7 835,00**
SC8-127/20 2S SD	**190 50 221**	1200		2000	**7 155,00**	**8 230,00**
SC8-137/20 2S SD	**190 50 225**	1300		2000	**7 515,00**	**8 640,00**
SC8-147/20 2S SD	**190 50 230**	1400		2000	**7 895,00**	**9 075,00**

SCS1-55/18 HD

SCS2-105/18 HD

1 I 2 -DRZWIOWE SZAFY PORZĄDKOWE ZE ZLEWEM

- Zaprojektowane do ułożenia przechowywanych przedmiotów do czyszczenia w sposób bezpieczny i higieniczny.
- Wykonane ze stali nierdzewnej.
- Drzwi skrzydłowe ze zintegrowanym uchwytem.
- Nogi o regulowanej wysokości w profilach ze stali nierdzewnej 40x40 mm. Nogi można regulować od -5 do +25 mm.
- Komora GN 2/3.

Opcje dodatkowe:
- Zamek
- Kółka

Model	Nr. Ref.	Wymiary (mm)			Wymiary umywalki (mm)	ECO Line (zł)	304 Line (zł)
		Dł. (A)	Szer. (B)	Wys. (H)			
SZAFY 1-DRZWIOWE							
SCS1-55/18 HD	**190 50 095**	400	500	1800	GN 2/3	**4 245,00**	**4 885,00**
SCS1-55/20 HD	**190 65 775**	500		2000	GN 2/3	**4 430,00**	**5 100,00**
SZAFY 2-DRZWIOWE							
SCS2-105/18 HD	**190 65 776**	1000	500	1800	GN 2/3	**7 290,00**	**8 385,00**
SCS2-105/20 HD	**190 50 096**	1000		2000	GN 2/3	**8 020,00**	**9 220,00**

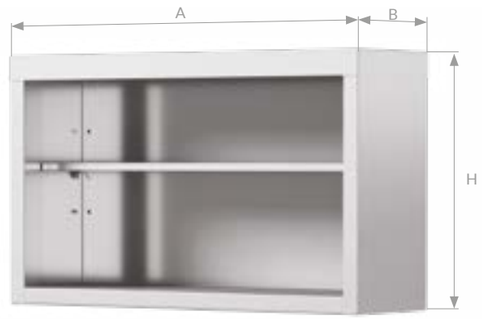

HC-103

OTWARTE SZAFKI WISZĄCE

- Zaprojektowana w celu ułożenia przechowywanych przedmiotów i łatwego dostępu do nich.
- Łatwość zamocowania do ściany. Wszelkie wymagane akcesoria montażowe uwzględniono w standardowym wyposażeniu.
- Regulowana półka.
- Wykonane ze stali nierdzewnej.

Opcje dodatkowe:
- Dodatkowa półka

Model	Nr. Ref.	Wymiary (mm)			ECO Line (zł)	304 Line (zł)	Model	Nr. Ref.	Wymiary (mm)			ECO Line (zł)	304 Line (zł)
		Dł. (A)	Szer. (B)	Wys. (H)					Dł. (A)	Szer. (B)	Wys. (H)		
HC-83	**190 19 772**	800	300	600	**1 010,00**	**1 160,00**	HC-84	**190 19 779**	800	400	600	**1 095,00**	**1 260,00**
HC-93	**190 50 254**	900		600	**1 085,00**	**1 245,00**	HC-94	**190 50 255**	900		600	**1 200,00**	**1 380,00**
HC-103	**190 19 773**	1000		600	**1 155,00**	**1 330,00**	HC-104	**190 19 780**	1000		600	**1 275,00**	**1 465,00**
HC-113	**190 63 844**	1100		600	**1 275,00**	**1 465,00**	HC-114	**190 63 848**	1100		600	**1 375,00**	**1 585,00**
HC-123	**190 19 774**	1200		600	**1 370,00**	**1 570,00**	HC-124	**190 19 781**	1200		600	**1 445,00**	**1 660,00**
HC-133	**190 50 256**	1300		600	**1 465,00**	**1 690,00**	HC-134	**190 63 849**	1300		600	**1 520,00**	**1 745,00**
HC-143	**190 19 775**	1400		600	**1 530,00**	**1 765,00**	HC-144	**190 19 782**	1400		600	**1 600,00**	**1 840,00**
HC-153	**190 63 845**	1500		600	**1 645,00**	**1 895,00**	HC-154	**190 63 850**	1500		600	**1 675,00**	**1 925,00**
HC-163	**190 19 776**	1600		600	**1 730,00**	**1 990,00**	HC-164	**190 19 783**	1600		600	**1 755,00**	**2 020,00**
HC-173	**190 65 856**	1700		600	**1 810,00**	**2 080,00**	HC-174	**190 65 858**	1700		600	**1 840,00**	**2 115,00**
HC-183	**190 19 777**	1800		600	**1 890,00**	**2 175,00**	HC-184	**190 19 784**	1800		600	**1 920,00**	**2 210,00**
HC-193	**190 65 857**	1900		600	**1 970,00**	**2 270,00**	HC-194	**190 65 859**	1900		600	**2 000,00**	**2 305,00**
HC-203	**190 19 778**	2000		600	**2 055,00**	**2 360,00**	HC-204	**190 19 785**	2000		600	**2 080,00**	**2 395,00**

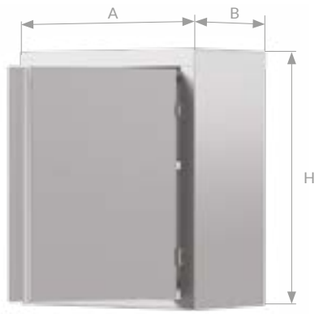

HC-53 HD

1-DRZWIOWE SZAFKI WISZĄCE Z DRZWIAMI SKRZYDŁOWYMI

- Zaprojektowane do ułożenia przechowywanych przedmiotów w sposób zapewniający maksymalne wykorzystanie każdego cm².
- Wszelkie wymagane akcesoria montażowe uwzględniono w standardowym wyposażeniu.
- Drzwi skrzydłowe ze zintegrowanym uchwytem.
- Regulowana półka.
- Wykonane ze stali nierdzewnej.

Opcje dodatkowe:
- Zamek

Model	Nr. Ref.	Wymiary (mm)			ECO Line (zł)	304 Line (zł)
		Dł. (A)	Szer. (B)	Wys. (H)		
HC-43 HD	**190 50 251**	400	300	600	**920,00**	**1 060,00**
HC-44 HD	**190 51 127**	400	400	600	**1 000,00**	**1 150,00**
HC-53 HD	**190 50 252**	500	300	600	**1 085,00**	**1 245,00**
HC-54 HD	**190 50 253**	500	400	600	**1 040,00**	**1 195,00**

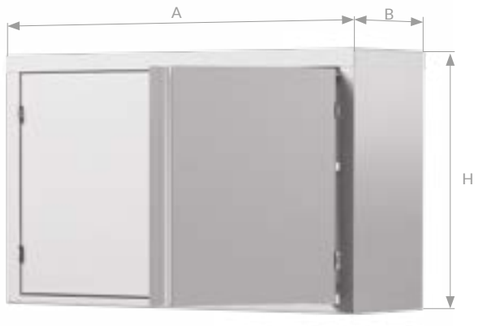

HC-103 HD

2-DRZWIOWE SZAFKI WISZĄCE Z DRZWIAMI SKRZYDŁOWYMI

- Zaprojektowane do ułożenia przechowywanych przedmiotów w sposób zapewniający maksymalne wykorzystanie każdego cm².
- Wszelkie wymagane akcesoria montażowe uwzględniono w standardowym wyposażeniu.
- Drzwi skrzydłowe ze zintegrowanym uchwytem.
- Regulowana półka.
- Wykonane ze stali nierdzewnej.

Opcje dodatkowe:
- Zamek

Model	Nr. Ref.	Wymiary (mm)			ECO Line (zł)	304 Line (zł)
		Dł. (A)	Szer. (B)	Wys. (H)		
HC-83 HD	**190 50 257**	800	300	600	**1 630,00**	**1 875,00**
HC-93 HD	**190 50 259**	900		600	**1 655,00**	**1 900,00**
HC-103 HD	**190 50 261**	1000		600	**1 690,00**	**1 945,00**
HC-113 HD	**190 65 860**	1100		600	**1 915,00**	**2 200,00**
HC-123 HD	**190 50 263**	1200		600	**2 015,00**	**2 315,00**
HC-133 HD	**190 50 265**	1300		600	**2 165,00**	**2 490,00**
HC-143 HD	**190 50 266**	1400		600	**2 345,00**	**2 695,00**
HC-84 HD	**190 50 258**	800	400	600	**1 740,00**	**2 000,00**
HC-94 HD	**190 50 260**	900		600	**1 775,00**	**2 040,00**
HC-104 HD	**190 50 262**	1000		600	**1 800,00**	**2 065,00**
HC-114 HD	**190 65 861**	1100		600	**2 060,00**	**2 365,00**
HC-124 HD	**190 50 264**	1200		600	**2 180,00**	**2 505,00**
HC-134 HD	**190 65 862**	1300		600	**2 330,00**	**2 680,00**
HC-144 HD	**190 65 863**	1400		600	**2 535,00**	**2 915,00**

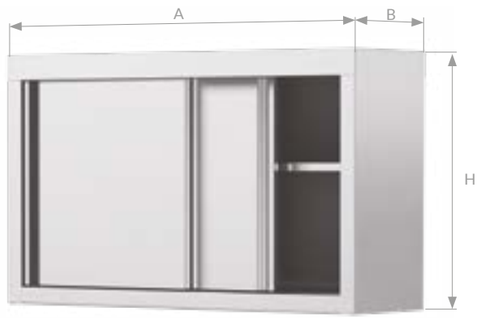

HC-103 SD

SZAFKI WISZĄCE Z DRZWIAMI SUWANYMI

- Zaprojektowane do ułożenia przechowywanych przedmiotów w sposób zapewniający maksymalne wykorzystanie każdego cm².
- Wszelkie wymagane akcesoria montażowe uwzględniono w standardowym wyposażeniu.
- Drzwi suwane ze zintegrowanym uchwytem oraz systemem rolkowym.
- Regulowana półka.
- Wykonane ze stali nierdzewnej.

Opcje dodatkowe:
- Zamek

Model	Nr. Ref.	Wymiary (mm)			ECO Line (zł)	304 Line (zł)
		Dł. (A)	Szer. (B)	Wys. (H)		
HC-83 SD	**190 19 756**	800	300	600	**1 570,00**	**1 810,00**
HC-93 SD	**190 50 267**	900		600	**1 680,00**	**1 930,00**
HC-103 SD	**190 19 757**	1000		600	**1 715,00**	**1 970,00**
HC-113 SD	**190 50 269**	1100		600	**1 880,00**	**2 165,00**
HC-123 SD	**190 19 758**	1200		600	**1 995,00**	**2 295,00**
HC-133 SD	**190 50 271**	1300		600	**2 090,00**	**2 400,00**
HC-143 SD	**190 19 759**	1400		600	**2 175,00**	**2 500,00**
HC-153 SD	**190 50 273**	1500		600	**2 205,00**	**2 535,00**
HC-163 SD	**190 19 760**	1600		600	**2 475,00**	**2 850,00**
HC-173 SD	**190 65 864**	1700		600	**2 600,00**	**2 985,00**
HC-183 SD	**190 19 761**	1800		600	**2 750,00**	**3 160,00**
HC-193 SD	**190 65 865**	1900		600	**2 870,00**	**3 300,00**
HC-203 SD	**190 19 762**	2000		600	**2 985,00**	**3 435,00**
HC-84 SD	**190 19 764**	800	400	600	**1 645,00**	**1 895,00**
HC-94 SD	**190 50 268**	900		600	**1 740,00**	**2 000,00**
HC-104 SD	**190 19 765**	1000		600	**1 845,00**	**2 125,00**
HC-114 SD	**190 50 270**	1100		600	**2 005,00**	**2 310,00**
HC-124 SD	**190 19 766**	1200		600	**2 065,00**	**2 370,00**
HC-134 SD	**190 50 272**	1300		600	**2 220,00**	**2 550,00**
HC-144 SD	**190 19 767**	1400		600	**2 320,00**	**2 670,00**
HC-154 SD	**190 50 274**	1500		600	**2 345,00**	**2 695,00**
HC-164 SD	**190 19 768**	1600		600	**2 670,00**	**3 070,00**
HC-174 SD	**190 65 866**	1700		600	**2 800,00**	**3 220,00**
HC-184 SD	**190 19 769**	1800		600	**2 850,00**	**3 275,00**
HC-194 SD	**190 65 867**	1900		600	**2 980,00**	**3 430,00**
HC-204 SD	**190 19 770**	2000		600	**3 000,00**	**3 450,00**

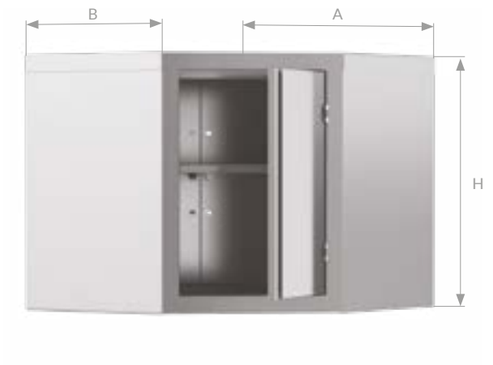

HCA-74

NAROŻNE SZAFKI WISZĄCE Z DRZWIAMI SKRZYDŁOWYMI

- Wszelkie wymagane akcesoria montażowe uwzględniono w standardowym wyposażeniu.
- Drzwi skrzydłowe ze zintegrowanym uchwytem.
- Regulowana półka.
- Wykonane ze stali nierdzewnej.

Opcje dodatkowe:
- Zamek

Model	Nr. Ref.	Wymiary (mm)			ECO Line (zł)	304 Line (zł)
		Dł. (A)	Szer. (B)	Wys. (H)		
HCA-63	**190 65 868**	700	300	600	**3 335,00**	**3 835,00**

Model	Nr. Ref.	Wymiary (mm)			ECO Line (zł)	304 Line (zł)
		Dł. (A)	Szer. (B)	Wys. (H)		
HCA-74	**190 66 437**	700	400	600	**3 710,00**	**4 270,00**

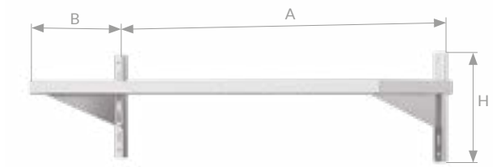

WAS-1030/1

1-POZIOMOWE PÓŁKI WISZĄCE

- Wykonane ze stali nierdzewnej.
- Wsporniki szczelinowe umożliwiają szybki i łatwy montaż półek. Wysokość półek można regulować co 50 mm, stosownie do potrzeb użytkownika.
- Łatwy demontaż, łatwe czyszczenie.

Model	Nr. Ref.	Wymiary (mm)			ECO Line (zł)	304 Line (zł)
		Dł. (A)	Szer. (B)	Wys. (H)		
WAS-630/1	**190 50 421**	600	300	250	**425,00**	**485,00**
WAS-730/1	**190 50 423**	700		250	**440,00**	**505,00**
WAS-830/1	**190 20 205**	800		250	**460,00**	**530,00**
WAS-930/1	**190 50 427**	900		250	**475,00**	**545,00**
WAS-1030/1	**190 20 206**	1000		250	**495,00**	**570,00**
WAS-1130/1	**190 50 431**	1100		250	**510,00**	**585,00**
WAS-1230/1	**190 20 207**	1200		250	**535,00**	**615,00**
WAS-1330/1	**190 50 435**	1300		250	**555,00**	**640,00**
WAS-1430/1	**190 20 208**	1400		250	**580,00**	**665,00**
WAS-1530/1	**190 50 438**	1500		250	**605,00**	**695,00**
WAS-1630/1	**190 20 209**	1600		250	**625,00**	**720,00**
WAS-1730/1	**190 50 442**	1700		250	**650,00**	**750,00**
WAS-1830/1	**190 20 210**	1800		250	**675,00**	**770,00**
WAS-1930/1	**190 50 444**	1900		250	**700,00**	**805,00**
WAS-2030/1	**190 20 211**	2000		250	**730,00**	**840,00**

Model	Nr. Ref.	Wymiary (mm)			ECO Line (zł)	304 Line (zł)
		Dł. (A)	Szer. (B)	Wys. (H)		
WAS-640/1	**190 50 422**	600	400	250	**435,00**	**500,00**
WAS-740/1	**190 50 424**	700		250	**450,00**	**520,00**
WAS-840/1	**190 20 213**	800		250	**470,00**	**540,00**
WAS-940/1	**190 50 428**	900		250	**485,00**	**565,00**
WAS-1040/1	**190 20 214**	1000		250	**505,00**	**580,00**
WAS-1140/1	**190 50 432**	1100		250	**520,00**	**605,00**
WAS-1240/1	**190 20 215**	1200		250	**545,00**	**625,00**
WAS-1340/1	**190 50 436**	1300		250	**570,00**	**655,00**
WAS-1440/1	**190 20 216**	1400		250	**590,00**	**680,00**
WAS-1540/1	**190 50 439**	1500		250	**615,00**	**710,00**
WAS-1640/1	**190 20 217**	1600		250	**640,00**	**735,00**
WAS-1740/1	**190 65 869**	1700		250	**660,00**	**760,00**
WAS-1840/1	**190 20 218**	1800		250	**690,00**	**795,00**
WAS-1940/1	**190 50 445**	1900		250	**720,00**	**830,00**
WAS-2040/1	**190 20 219**	2000		250	**750,00**	**860,00**

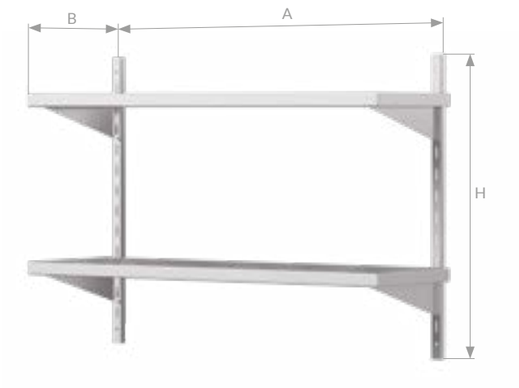

WAS-1030/2

2-POZIOMOWE PÓŁKI WISZĄCE

- Wykonane ze stali nierdzewnej.
- Wsporniki szczelinowe umożliwiają szybki i łatwy montaż półek. Wysokość półek można regulować co 50 mm, stosownie do potrzeb użytkownika.
- Łatwy demontaż, łatwe czyszczenie.

Model	Nr. Ref.	Wymiary (mm)			ECO Line (zł)	304 Line (zł)
		Dł. (A)	Szer. (B)	Wys. (H)		
WAS-630/2	**190 50 449**	600	300	700	**715,00**	**820,00**
WAS-730/2	**190 50 451**	700		700	**740,00**	**855,00**
WAS-830/2	**190 20 221**	800		700	**770,00**	**885,00**
WAS-930/2	**190 50 455**	900		700	**800,00**	**920,00**
WAS-1030/2	**190 20 222**	1000		700	**835,00**	**965,00**
WAS-1130/2	**190 50 459**	1100		700	**870,00**	**1 000,00**
WAS-1230/2	**190 20 223**	1200		700	**905,00**	**1 040,00**
WAS-1330/2	**190 50 463**	1300		700	**940,00**	**1 080,00**
WAS-1430/2	**190 20 224**	1400		700	**975,00**	**1 120,00**
WAS-1530/2	**190 50 467**	1500		700	**1 015,00**	**1 165,00**
WAS-1630/2	**190 20 225**	1600		700	**1 055,00**	**1 210,00**
WAS-1730/2	**190 50 471**	1700		700	**1 095,00**	**1 260,00**
WAS-1830/2	**190 20 226**	1800		700	**1 145,00**	**1 315,00**
WAS-1930/2	**190 50 475**	1900		700	**1 190,00**	**1 370,00**
WAS-2030/2	**190 20 227**	2000		700	**1 235,00**	**1 420,00**

Model	Nr. Ref.	Wymiary (mm)			ECO Line (zł)	304 Line (zł)
		Dł. (A)	Szer. (B)	Wys. (H)		
WAS-640/2	**190 50 450**	600	400	700	**775,00**	**895,00**
WAS-740/2	**190 50 452**	700		700	**805,00**	**930,00**
WAS-840/2	**190 20 229**	800		700	**835,00**	**965,00**
WAS-940/2	**190 50 456**	900		700	**865,00**	**990,00**
WAS-1040/2	**190 20 230**	1000		700	**895,00**	**1 025,00**
WAS-1140/2	**190 50 460**	1100		700	**920,00**	**1 060,00**
WAS-1240/2	**190 20 231**	1200		700	**955,00**	**1 100,00**
WAS-1340/2	**190 50 464**	1300		700	**990,00**	**1 145,00**
WAS-1440/2	**190 20 232**	1400		700	**1 025,00**	**1 185,00**
WAS-1540/2	**190 50 468**	1500		700	**1 060,00**	**1 220,00**
WAS-1640/2	**190 20 233**	1600		700	**1 095,00**	**1 260,00**
WAS-1740/2	**190 50 472**	1700		700	**1 135,00**	**1 305,00**
WAS-1840/2	**190 20 234**	1800		700	**1 175,00**	**1 350,00**
WAS-1940/2	**190 50 476**	1900		700	**1 220,00**	**1 405,00**
WAS-2040/2	**190 20 235**	2000		700	**1 260,00**	**1 450,00**

WAS-1030/3

3-POZIOMOWE PÓŁKI WISZĄCE

- Wykonane ze stali nierdzewnej.
- Wsporniki szczelinowe umożliwiają szybki i łatwy montaż półek. Wysokość półek można regulować co 50 mm, stosownie do potrzeb użytkownika.
- Łatwy demontaż, łatwe czyszczenie.

Model	Nr. Ref.	Wymiary (mm)			ECO Line (zł)	304 Line (zł)
		Dł. (A)	Szer. (B)	Wys. (H)		
WAS-630/3	**190 50 481**	600	300	1050	**1 040,00**	**1 195,00**
WAS-730/3	**190 50 483**	700		1050	**1 075,00**	**1 235,00**
WAS-830/3	**190 20 237**	800		1050	**1 110,00**	**1 275,00**
WAS-930/3	**190 50 487**	900		1050	**1 150,00**	**1 320,00**
WAS-1030/3	**190 20 238**	1000		1050	**1 190,00**	**1 370,00**
WAS-1130/3	**190 65 870**	1100		1050	**1 230,00**	**1 415,00**
WAS-1230/3	**190 20 239**	1200		1050	**1 270,00**	**1 460,00**
WAS-1330/3	**190 50 493**	1300		1050	**1 315,00**	**1 515,00**
WAS-1430/3	**190 20 240**	1400		1050	**1 365,00**	**1 565,00**
WAS-1530/3	**190 50 496**	1500		1050	**1 410,00**	**1 620,00**
WAS-1630/3	**190 20 241**	1600		1050	**1 460,00**	**1 680,00**
WAS-1730/3	**190 63 864**	1700		1050	**1 515,00**	**1 740,00**
WAS-1830/3	**190 20 242**	1800		1050	**1 565,00**	**1 800,00**
WAS-1930/3	**190 65 871**	1900		1050	**1 620,00**	**1 860,00**
WAS-2030/3	**190 20 243**	2000		1050	**1 675,00**	**1 925,00**

Model	Nr. Ref.	Wymiary (mm)			ECO Line (zł)	304 Line (zł)
		Dł. (A)	Szer. (B)	Wys. (H)		
WAS-640/3	**190 50 482**	600	400	1050	**1 110,00**	**1 275,00**
WAS-740/3	**190 50 484**	700		1050	**1 155,00**	**1 330,00**
WAS-840/3	**190 20 245**	800		1050	**1 200,00**	**1 380,00**
WAS-940/3	**190 50 488**	900		1050	**1 245,00**	**1 435,00**
WAS-1040/3	**190 20 246**	1000		1050	**1 300,00**	**1 495,00**
WAS-1140/3	**190 50 491**	1100		1050	**1 350,00**	**1 555,00**
WAS-1240/3	**190 20 247**	1200		1050	**1 405,00**	**1 610,00**
WAS-1340/3	**190 50 494**	1300		1050	**1 460,00**	**1 680,00**
WAS-1430/3	**190 20 248**	1400		1050	**1 520,00**	**1 745,00**
WAS-1540/3	**190 50 497**	1500		1050	**1 580,00**	**1 815,00**
WAS-1640/3	**190 20 249**	1600		1050	**1 640,00**	**1 885,00**
WAS-1740/3	**190 65 872**	1700		1050	**1 705,00**	**1 960,00**
WAS-1840/3	**190 20 250**	1800		1050	**1 775,00**	**2 040,00**
WAS-1940/3	**190 50 502**	1900		1050	**1 845,00**	**2 125,00**
WAS-2040/3	**190 20 251**	2000		1050	**1 920,00**	**2 210,00**

SSDF-640

REGAŁY SKRĘCANE

- Regały skręcane do samodzielnego montażu, wykonane ze stali nierdzewnej.
- Regulowane gładkie półki ze stali nierdzewnej.
- Nogi można regulować od -5 do +25 mm.

Opcje dodatkowe:
- Kółka
- Dodatkowa półka

Model	Nr. Ref.	Wymiary (mm)			ECO Line (zł)	304 Line (zł)
		Dł. (A)	Szer. (B)	Wys. (H)		
SSDF-640	**190 50 275**	600	400	1800	**1 200,00**	**1 380,00**
SSDF-840	**190 50 277**	800		1800	**1 240,00**	**1 425,00**
SSDF-1040	**190 50 280**	1000		1800	**1 280,00**	**1 475,00**
SSDF-650	**190 51 359**	600	500	1800	**1 330,00**	**1 525,00**
SSDF-850	**190 50 278**	800		1800	**1 375,00**	**1 585,00**
SSDF-1050	**190 50 281**	1000		1800	**1 420,00**	**1 635,00**
SSDF-660	**190 50 276**	600	600	1800	**1 475,00**	**1 695,00**
SSDF-860	**190 50 279**	800		1800	**1 525,00**	**1 750,00**
SSDF-1060	**190 50 282**	1000		1800	**1 580,00**	**1 815,00**

SSDP-640

REGAŁY SKRĘCANE Z PÓŁKAMI PERFOROWANYMI

- Regały skręcane do samodzielnego montażu, wykonane ze stali nierdzewnej.
- Regulowane półki perforowane ze stali nierdzewnej.
- Nogi można regulować od -5 do +25 mm.

Opcje dodatkowe:
- Kółka
- Dodatkowa półka

Model	Nr. Ref.	Wymiary (mm)			ECO Line (zł)	304 Line (zł)
		Dł. (A)	Szer. (B)	Wys. (H)		
SSDP-640	**190 51 128**	600	400	1800	**1 255,00**	**1 440,00**
SSDP-840	**190 65 873**	800		1800	**1 300,00**	**1 495,00**
SSDP-1040	**190 50 287**	1000		1800	**1 345,00**	**1 550,00**
SSDP-650	**190 50 284**	600	500	1800	**1 390,00**	**1 600,00**
SSDP-850	**190 50 285**	800		1800	**1 440,00**	**1 655,00**
SSDP-1050	**190 50 288**	1000		1800	**1 490,00**	**1 715,00**
SSDP-660	**190 65 874**	600	600	1800	**1 545,00**	**1 775,00**
SSDP-860	**190 50 286**	800		1800	**1 595,00**	**1 835,00**
SSDP-1060	**190 50 289**	1000		1800	**1 655,00**	**1 900,00**

SSDG-640

REGAŁY SKRĘCANE Z PÓŁKAMI GRETINGOWYMI

- Regały skręcane do samodzielnego montażu, wykonane ze stali nierdzewnej.
- Regulowane półki perforowane ze stali nierdzewnej.
- Nogi można regulować od -5 do +25 mm.

Opcje dodatkowe:
- Kółka
- Dodatkowa półka

Model	Nr. Ref.	Wymiary (mm)			ECO Line (zł)	304 Line (zł)
		Dł. (A)	Szer. (B)	Wys. (H)		
SSDG-640	**190 65 875**	600	400	1800	**1 455,00**	**1 675,00**
SSDG-840	**190 65 876**	800		1800	**1 500,00**	**1 730,00**
SSDG-1040	**190 65 877**	1000		1800	**1 550,00**	**1 780,00**
SSDG-650	**190 65 878**	600	500	1800	**1 595,00**	**1 835,00**
SSDG-850	**190 65 879**	800		1800	**1 640,00**	**1 885,00**
SSDG-1050	**190 65 880**	1000		1800	**1 690,00**	**1 945,00**
SSDG-660	**190 65 881**	600	600	1800	**1 740,00**	**2 000,00**
SSDG-860	**190 65 882**	800		1800	**1 790,00**	**2 060,00**
SSDG-1060	**190 65 883**	1000		1800	**1 845,00**	**2 125,00**

REGAŁY SPAWANE

- Spawane płaskie półki ze stali nierdzewnej.
- Nogi o regulowanej wysokości w profilach ze stali nierdzewnej 25x25 mm. Nogi można regulować od 0 do +15 mm.

Opcje dodatkowe:
- Kółka
- Dodatkowa półka

SSF-146/18

Model	Nr. Ref.	Wymiary (mm)			ECO Line (zł)	304 Line (zł)
		Dł. (A)	Szer. (B)	Wys. (H)		
WYSOKOŚĆ 1800						
SSF-64/18	**190 50 294**	600	400	1800	**1 185,00**	**1 365,00**
SSF-74/18	**190 50 302**	700		1800	**1 255,00**	**1 440,00**
SSF-84/18	**190 50 308**	800		1800	**1 330,00**	**1 525,00**
SSF-94/18	**190 50 314**	900		1800	**1 410,00**	**1 620,00**
SSF-104/18	**190 50 320**	1000		1800	**1 495,00**	**1 725,00**
SSF-114/18	**190 50 326**	1100		1800	**1 585,00**	**1 820,00**
SSF-124/18	**190 50 332**	1200		1800	**1 675,00**	**1 925,00**
SSF-134/18	**190 50 337**	1300		1800	**1 775,00**	**2 040,00**
SSF-144/18	**190 50 342**	1400		1800	**1 880,00**	**2 165,00**
SSF-65/18	**190 50 296**	600	500	1800	**1 240,00**	**1 425,00**
SSF-75/18	**190 50 304**	700		1800	**1 315,00**	**1 515,00**
SSF-85/18	**190 50 309**	800		1800	**1 400,00**	**1 605,00**
SSF-95/18	**190 50 315**	900		1800	**1 480,00**	**1 700,00**
SSF-105/18	**190 50 322**	1000		1800	**1 565,00**	**1 800,00**
SSF-115/18	**190 50 327**	1100		1800	**1 660,00**	**1 910,00**
SSF-125/18	**190 50 334**	1200		1800	**1 755,00**	**2 020,00**
SSF-135/18	**190 50 338**	1300		1800	**1 860,00**	**2 140,00**
SSF-145/18	**190 50 344**	1400		1800	**1 970,00**	**2 270,00**
SSF-66/18	**190 50 298**	600	600	1800	**1 490,00**	**1 715,00**
SSF-76/18	**190 50 306**	700		1800	**1 580,00**	**1 815,00**
SSF-86/18	**190 50 310**	800		1800	**1 670,00**	**1 920,00**
SSF-96/18	**190 50 317**	900		1800	**1 770,00**	**2 035,00**
SSF-106/18	**190 20 285**	1000		1800	**1 875,00**	**2 150,00**
SSF-116/18	**190 50 328**	1100		1800	**1 985,00**	**2 280,00**
SSF-126/18	**190 20 286**	1200		1800	**2 105,00**	**2 420,00**
SSF-136/18	**190 50 339**	1300		1800	**2 235,00**	**2 570,00**
SSF-146/18	**190 20 287**	1400		1800	**2 365,00**	**2 720,00**
SSF-67/18	**190 50 300**	600	700	1800	**1 495,00**	**1 725,00**
SSF-77/18	**190 50 307**	700		1800	**1 585,00**	**1 820,00**
SSF-87/18	**190 50 312**	800		1800	**1 675,00**	**1 925,00**
SSF-97/18	**190 50 319**	900		1800	**1 775,00**	**2 040,00**
SSF-107/18	**190 50 325**	1000		1800	**1 880,00**	**2 165,00**
SSF-117/18	**190 50 330**	1100		1800	**1 990,00**	**2 285,00**
SSF-127/18	**190 50 336**	1200		1800	**2 110,00**	**2 430,00**
SSF-137/18	**190 50 341**	1300		1800	**2 240,00**	**2 575,00**
SSF-147/18	**190 51 131**	1400		1800	**2 370,00**	**2 725,00**

Model	Nr. Ref.	Wymiary (mm)			ECO Line (zł)	304 Line (zł)
		Dł. (A)	Szer. (B)	Wys. (H)		
WYSOKOŚĆ 2000						
SSF-64/20	**190 50 295**	600	400	2000	**1 275,00**	**1 465,00**
SSF-74/20	**190 50 303**	700		2000	**1 350,00**	**1 555,00**
SSF-84/20	**190 65 884**	800		2000	**1 435,00**	**1 645,00**
SSF-94/20	**190 65 885**	900		2000	**1 520,00**	**1 745,00**
SSF-104/20	**190 50 321**	1000		2000	**1 610,00**	**1 855,00**
SSF-114/20	**190 65 886**	1100		2000	**1 710,00**	**1 965,00**
SSF-124/20	**190 50 333**	1200		2000	**1 815,00**	**2 090,00**
SSF-134/20	**190 65 887**	1300		2000	**1 925,00**	**2 215,00**
SSF-144/20	**190 50 343**	1400		2000	**2 040,00**	**2 350,00**
SSF-65/20	**190 50 297**	600	500	2000	**1 330,00**	**1 525,00**
SSF-75/20	**190 50 305**	700		2000	**1 410,00**	**1 620,00**
SSF-85/20	**190 51 361**	800		2000	**1 495,00**	**1 725,00**
SSF-95/20	**190 50 316**	900		2000	**1 585,00**	**1 820,00**
SSF-105/20	**190 50 323**	1000		2000	**1 675,00**	**1 925,00**
SSF-115/20	**190 65 888**	1100		2000	**1 775,00**	**2 040,00**
SSF-125/20	**190 65 889**	1200		2000	**1 880,00**	**2 165,00**
SSF-135/20	**190 65 890**	1300		2000	**1 990,00**	**2 285,00**
SSF-145/20	**190 50 345**	1400		2000	**2 110,00**	**2 430,00**
SSF-66/20	**190 50 299**	600	600	2000	**1 440,00**	**1 655,00**
SSF-76/20	**190 65 891**	700		2000	**1 525,00**	**1 750,00**
SSF-86/20	**190 50 311**	800		2000	**1 620,00**	**1 860,00**
SSF-96/20	**190 50 318**	900		2000	**1 715,00**	**1 970,00**
SSF-106/20	**190 50 324**	1000		2000	**1 820,00**	**2 095,00**
SSF-116/20	**190 50 329**	1100		2000	**1 930,00**	**2 220,00**
SSF-126/20	**190 50 335**	1200		2000	**2 045,00**	**2 355,00**
SSF-136/20	**190 50 340**	1300		2000	**2 170,00**	**2 495,00**
SSF-146/20	**190 51 130**	1400		2000	**2 295,00**	**2 640,00**
SSF-67/20	**190 50 301**	600	700	2000	**1 585,00**	**1 820,00**
SSF-77/20	**190 65 892**	700		2000	**1 675,00**	**1 925,00**
SSF-87/20	**190 50 313**	800		2000	**1 775,00**	**2 040,00**
SSF-97/20	**190 65 893**	900		2000	**1 880,00**	**2 165,00**
SSF-107/20	**190 65 894**	1000		2000	**1 990,00**	**2 285,00**
SSF-117/20	**190 50 331**	1100		2000	**2 110,00**	**2 430,00**
SSF-127/20	**190 51 129**	1200		2000	**2 240,00**	**2 575,00**
SSF-137/20	**190 65 895**	1300		2000	**2 370,00**	**2 725,00**
SSF-147/20	**190 65 896**	1400		2000	**2 515,00**	**2 895,00**

REGAŁY SPAWANE Z PÓŁKAMI PERFOROWANYMI

- Spawane perforowane półki ze stali nierdzewnej.
- Nogi o regulowanej wysokości w profilach ze stali nierdzewnej 25x25 mm. Nogi można regulować od 0 do +15 mm.

Opcje dodatkowe:
- Kółka
- Dodatkowa półka

SSP-146/18

Model	Nr. Ref.	Wymiary (mm) Dł. (A)	Szer. (B)	Wys. (H)	ECO Line (zł)	304 Line (zł)
WYSOKOŚĆ 1800						
SSP-64/18	**190 50 352**	600	400	1800	**1 375,00**	**1 585,00**
SSP-74/18	**190 50 359**	700		1800	**1 455,00**	**1 675,00**
SSP-84/18	**190 50 366**	800		1800	**1 545,00**	**1 775,00**
SSP-94/18	**190 65 897**	900		1800	**1 635,00**	**1 880,00**
SSP-104/18	**190 50 376**	1000		1800	**1 735,00**	**1 995,00**
SSP-114/18	**190 50 381**	1100		1800	**1 840,00**	**2 115,00**
SSP-124/18	**190 50 386**	1200		1800	**1 950,00**	**2 240,00**
SSP-134/18	**190 50 389**	1300		1800	**2 065,00**	**2 370,00**
SSP-144/18	**190 65 898**	1400		1800	**2 185,00**	**2 515,00**
SSP-65/18	**190 50 354**	600	500	1800	**1 520,00**	**1 745,00**
SSP-75/18	**190 50 360**	700		1800	**1 610,00**	**1 855,00**
SSP-85/18	**190 50 367**	800		1800	**1 710,00**	**1 965,00**
SSP-95/18	**190 50 373**	900		1800	**1 815,00**	**2 090,00**
SSP-105/18	**190 50 377**	1000		1800	**1 925,00**	**2 215,00**
SSP-115/18	**190 50 382**	1100		1800	**2 040,00**	**2 350,00**
SSP-125/18	**190 51 135**	1200		1800	**2 165,00**	**2 490,00**
SSP-135/18	**190 50 390**	1300		1800	**2 290,00**	**2 635,00**
SSP-145/18	**190 50 393**	1400		1800	**2 430,00**	**2 795,00**
SSP-66/18	**190 50 355**	600	600	1800	**1 690,00**	**1 945,00**
SSP-76/18	**190 50 362**	700		1800	**1 785,00**	**2 055,00**
SSP-86/18	**190 50 369**	800		1800	**1 890,00**	**2 175,00**
SSP-96/18	**190 50 374**	900		1800	**2 005,00**	**2 310,00**
SSP-106/18	**190 20 290**	1000		1800	**2 130,00**	**2 450,00**
SSP-116/18	**190 50 383**	1100		1800	**2 255,00**	**2 595,00**
SSP-126/18	**190 20 291**	1200		1800	**2 390,00**	**2 750,00**
SSP-136/18	**190 50 391**	1300		1800	**2 535,00**	**2 915,00**
SSP-146/18	**190 20 292**	1400		1800	**2 685,00**	**3 085,00**
SSP-67/18	**190 50 357**	600	700	1800	**1 840,00**	**2 115,00**
SSP-77/18	**190 50 364**	700		1800	**1 950,00**	**2 240,00**
SSP-87/18	**190 50 371**	800		1800	**2 065,00**	**2 370,00**
SSP-97/18	**190 50 375**	900		1800	**2 185,00**	**2 515,00**
SSP-107/18	**190 50 379**	1000		1800	**2 320,00**	**2 670,00**
SSP-117/18	**190 50 385**	1100		1800	**2 460,00**	**2 830,00**
SSP-127/18	**190 50 388**	1200		1800	**2 605,00**	**2 995,00**
SSP-137/18	**190 65 899**	1300		1800	**2 760,00**	**3 175,00**
SSP-147/18	**190 50 394**	1400		1800	**2 930,00**	**3 370,00**

Model	Nr. Ref.	Wymiary (mm) Dł. (A)	Szer. (B)	Wys. (H)	ECO Line (zł)	304 Line (zł)
WYSOKOŚĆ 2000						
SSP-64/20	**190 50 353**	600	400	2000	**1 460,00**	**1 680,00**
SSP-74/20	**190 51 363**	700		2000	**1 550,00**	**1 780,00**
SSP-84/20	**190 51 133**	800		2000	**1 640,00**	**1 885,00**
SSP-94/20	**190 65 900**	900		2000	**1 740,00**	**2 000,00**
SSP-104/20	**190 65 901**	1000		2000	**1 845,00**	**2 125,00**
SSP-114/20	**190 65 902**	1100		2000	**1 955,00**	**2 250,00**
SSP-124/20	**190 65 903**	1200		2000	**2 070,00**	**2 385,00**
SSP-134/20	**190 65 904**	1300		2000	**2 190,00**	**2 525,00**
SSP-144/20	**190 50 392**	1400		2000	**2 325,00**	**2 675,00**
SSP-65/20	**190 51 132**	600	500	2000	**1 605,00**	**1 850,00**
SSP-75/20	**190 50 361**	700		2000	**1 705,00**	**1 960,00**
SSP-85/20	**190 50 368**	800		2000	**1 810,00**	**2 080,00**
SSP-95/20	**190 65 905**	900		2000	**1 920,00**	**2 210,00**
SSP-105/20	**190 51 134**	1000		2000	**2 035,00**	**2 345,00**
SSP-115/20	**190 65 906**	1100		2000	**2 160,00**	**2 480,00**
SSP-125/20	**190 51 136**	1200		2000	**2 285,00**	**2 625,00**
SSP-135/20	**190 65 907**	1300		2000	**2 425,00**	**2 790,00**
SSP-145/20	**190 65 908**	1400		2000	**2 570,00**	**2 950,00**
SSP-66/20	**190 50 356**	600	600	2000	**1 730,00**	**1 990,00**
SSP-76/20	**190 50 363**	700		2000	**1 835,00**	**2 105,00**
SSP-86/20	**190 50 370**	800		2000	**1 945,00**	**2 235,00**
SSP-96/20	**190 65 909**	900		2000	**2 060,00**	**2 365,00**
SSP-106/20	**190 50 378**	1000		2000	**2 180,00**	**2 505,00**
SSP-116/20	**190 50 384**	1100		2000	**2 315,00**	**2 660,00**
SSP-126/20	**190 50 387**	1200		2000	**2 455,00**	**2 820,00**
SSP-136/20	**190 65 910**	1300		2000	**2 600,00**	**2 985,00**
SSP-146/20	**190 65 911**	1400		2000	**2 755,00**	**3 165,00**
SSP-67/20	**190 50 358**	600	700	2000	**1 875,00**	**2 150,00**
SSP-77/20	**190 50 365**	700		2000	**1 985,00**	**2 280,00**
SSP-87/20	**190 50 372**	800		2000	**2 105,00**	**2 420,00**
SSP-97/20	**190 51 364**	900		2000	**2 235,00**	**2 570,00**
SSP-107/20	**190 50 380**	1000		2000	**2 365,00**	**2 720,00**
SSP-117/20	**190 65 912**	1100		2000	**2 505,00**	**2 885,00**
SSP-127/20	**190 51 365**	1200		2000	**2 655,00**	**3 055,00**
SSP-137/20	**190 65 913**	1300		2000	**2 815,00**	**3 235,00**
SSP-147/20	**190 50 395**	1400		2000	**2 980,00**	**3 430,00**

REGAŁY SPAWANE Z PÓŁKAMI PRZESTAWNYMI

- Dolna i górna półka spawane, środkowe regulowane.
- Półki ze stali nierdzewnej.
- Nogi o regulowanej wysokości w profilach ze stali nierdzewnej 25x25 mm. Nogi można regulować od 0 do +15 mm.

Opcje dodatkowe:
- Kółka
- Dodatkowa półka

SSAF-64/18 5S

Model	Nr. Ref.	Wymiary (mm) Dł. (A)	Szer. (B)	Wys. (H)	ECO Line (zł)	304 Line (zł)
WYSOKOŚĆ 1800						
SSAF-64/18 5S	**190 65 914**	600	400	1800	**1 630,00**	**1 875,00**
SSAF-74/18 5S	**190 51 366**	700		1800	**1 710,00**	**1 965,00**
SSAF-84/18 5S	**190 65 915**	800		1800	**1 800,00**	**2 065,00**
SSAF-94/18 5S	**190 65 916**	900		1800	**1 890,00**	**2 175,00**
SSAF-104/20 5S	**190 51 137**	1000		1800	**1 985,00**	**2 280,00**
SSAF-114/20 5S	**190 65 917**	1100		1800	**2 080,00**	**2 395,00**
SSAF-124/18 5S	**190 50 415**	1200		1800	**2 185,00**	**2 515,00**
SSAF-134/18 5S	**190 65 918**	1300		1800	**2 295,00**	**2 640,00**
SSAF-144/18 5S	**190 50 419**	1400		1800	**2 415,00**	**2 770,00**
SSAF-65/18 5S	**190 65 919**	600	500	1800	**1 840,00**	**2 115,00**
SSAF-75/18 5S	**190 65 920**	700		1800	**1 930,00**	**2 220,00**
SSAF-85/18 5S	**190 50 403**	800		1800	**2 030,00**	**2 330,00**
SSAF-95/18 5S	**190 50 407**	900		1800	**2 135,00**	**2 455,00**
SSAF-105/18 5S	**190 50 410**	1000		1800	**2 240,00**	**2 575,00**
SSAF-115/18 5S	**190 65 921**	1100		1800	**2 350,00**	**2 705,00**
SSAF-125/18 5S	**190 51 138**	1200		1800	**2 465,00**	**2 835,00**
SSAF-135/18 5S	**190 50 417**	1300		1800	**2 585,00**	**2 975,00**
SSAF-145/18 5S	**190 50 420**	1400		1800	**2 715,00**	**3 120,00**
SSAF-66/18 5S	**190 50 398**	600	600	1800	**1 915,00**	**2 200,00**
SSAF-76/18 5S	**190 65 922**	700		1800	**2 015,00**	**2 315,00**
SSAF-86/18 5S	**190 65 923**	800		1800	**2 110,00**	**2 430,00**
SSAF-96/18 5S	**190 51 367**	900		1800	**2 215,00**	**2 545,00**
SSAF-106/18 5S	**190 51 368**	1000		1800	**2 325,00**	**2 675,00**
SSAF-116/18 5S	**190 50 413**	1100		1800	**2 440,00**	**2 805,00**
SSAF-126/18 5S	**190 50 416**	1200		1800	**2 565,00**	**2 945,00**
SSAF-136/18 5S	**190 50 418**	1300		1800	**2 690,00**	**3 095,00**
SSAF-146/18 5S	**190 65 924**	1400		1800	**2 825,00**	**3 250,00**
SSAF-67/18 5S	**190 65 925**	600	700	1800	**1 815,00**	**2 090,00**
SSAF-77/18 5S	**190 65 926**	700		1800	**1 910,00**	**2 190,00**
SSAF-87/18 5S	**190 65 927**	800		1800	**2 000,00**	**2 305,00**
SSAF-97/18 5S	**190 65 928**	900		1800	**2 100,00**	**2 415,00**
SSAF-107/18 5S	**190 65 929**	1000		1800	**2 205,00**	**2 535,00**
SSAF-117/18 5S	**190 65 930**	1100		1800	**2 315,00**	**2 660,00**
SSAF-127/18 5S	**190 65 931**	1200		1800	**2 430,00**	**2 795,00**
SSAF-137/18 5S	**190 65 932**	1300		1800	**2 550,00**	**2 935,00**
SSAF-147/18 5S	**190 51 371**	1400		1800	**2 680,00**	**3 080,00**

Model	Nr. Ref.	Wymiary (mm) Dł. (A)	Szer. (B)	Wys. (H)	ECO Line (zł)	304 Line (zł)
WYSOKOŚĆ 2000						
SSAF-64/20 5S	**190 65 933**	600	400	2000	**1 775,00**	**2 040,00**
SSAF-74/20 5S	**190 50 399**	700		2000	**1 860,00**	**2 140,00**
SSAF-84/20 5S	**190 50 402**	800		2000	**1 955,00**	**2 250,00**
SSAF-94/20 5S	**190 50 406**	900		2000	**2 055,00**	**2 360,00**
SSAF-104/20 5S	**190 50 409**	1000		2000	**2 160,00**	**2 480,00**
SSAF-114/20 5S	**190 65 934**	1100		2000	**2 270,00**	**2 610,00**
SSAF-124/20 5S	**190 65 935**	1200		2000	**2 385,00**	**2 745,00**
SSAF-134/20 5S	**190 65 936**	1300		2000	**2 505,00**	**2 885,00**
SSAF-144/20 5S	**190 65 937**	1400		2000	**2 635,00**	**3 030,00**
SSAF-65/20 5S	**190 65 938**	600	500	2000	**1 825,00**	**2 100,00**
SSAF-75/20 5S	**190 65 939**	700		2000	**1 920,00**	**2 210,00**
SSAF-85/20 5S	**190 50 404**	800		2000	**2 020,00**	**2 320,00**
SSAF-95/20 5S	**190 65 940**	900		2000	**2 115,00**	**2 435,00**
SSAF-105/20 5S	**190 50 411**	1000		2000	**2 220,00**	**2 550,00**
SSAF-115/20 5S	**190 51 369**	1100		2000	**2 330,00**	**2 680,00**
SSAF-125/20 5S	**190 65 941**	1200		2000	**2 450,00**	**2 815,00**
SSAF-135/20 5S	**190 65 942**	1300		2000	**2 570,00**	**2 950,00**
SSAF-145/20 5S	**190 65 943**	1400		2000	**2 695,00**	**3 105,00**
SSAF-66/20 5S	**190 65 944**	600	600	2000	**1 930,00**	**2 220,00**
SSAF-76/20 5S	**190 50 400**	700		2000	**2 030,00**	**2 330,00**
SSAF-86/20 5S	**190 50 405**	800		2000	**2 135,00**	**2 455,00**
SSAF-96/20 5S	**190 50 408**	900		2000	**2 240,00**	**2 575,00**
SSAF-106/20 5S	**190 50 412**	1000		2000	**2 350,00**	**2 705,00**
SSAF-116/20 5S	**190 50 414**	1100		2000	**2 465,00**	**2 835,00**
SSAF-126/20 5S	**190 51 370**	1200		2000	**2 585,00**	**2 975,00**
SSAF-136/20 5S	**190 65 945**	1300		2000	**2 715,00**	**3 120,00**
SSAF-146/20 5S	**190 65 946**	1400		2000	**2 850,00**	**3 275,00**
SSAF-67/20 5S	**190 65 947**	600	700	2000	**1 835,00**	**2 105,00**
SSAF-77/20 5S	**190 50 401**	700		2000	**1 925,00**	**2 215,00**
SSAF-87/20 5S	**190 65 948**	800		2000	**2 025,00**	**2 325,00**
SSAF-97/20 5S	**190 65 949**	900		2000	**2 125,00**	**2 440,00**
SSAF-107/20 5S	**190 65 950**	1000		2000	**2 225,00**	**2 565,00**
SSAF-117/20 5S	**190 65 951**	1100		2000	**2 335,00**	**2 685,00**
SSAF-127/20 5S	**190 65 952**	1200		2000	**2 455,00**	**2 820,00**
SSAF-137/20 5S	**190 65 953**	1300		2000	**2 575,00**	**2 965,00**
SSAF-147/20 5S	**190 51 372**	1400		2000	**2 705,00**	**3 110,00**

OPCJE

Opis	Model	Zestaw kółek (zł)	Zamek (zł)
SZAFY MAGAZYNOWE			
1-drzwiowe szafy magazynowe z półkami	SC1- 3S HD	**385,00 zł**	**160,00 zł**
1-drzwiowe szafy magazynowe z półką i hakami	SC1- HS HD	**385,00 zł**	**160,00 zł**
2-drzwiowe szafy magazynowe z półkami	SC2- 3S HD	**385,00 zł**	**320,00 zł**
4-drzwiowe szafy magazynowe	SC4- 2S HD	**385,00 zł**	**640,00 zł**
SZAFY MAGAZYNOWE Z DRZWIAMI SUWANYMI			
2-drzwiowe szafy magazynowe z drzwiami suwanymi	SC2- 3S SD	**385,00 zł**	**160,00 zł**
4-drzwiowe szafy magazynowe z drzwiami suwanymi	SC4- 2S SD	**385,00 zł**	**320,00 zł**
PRZELOTOWE SZAFY MAGAZYNOWE			
Przelotowe szafy magazynowe z drzwiami skrzydłowymi	SC8- 2S HD	**385,00 zł**	**1 275,00 zł**
Przelotowe szafy magazynowe z drzwiami suwanymi	SC8- 2S SD	**385,00 zł**	**640,00 zł**
SZAFY ZE ZLEWAMI			
1-drzwiowa szafa ze zlewem	SCS1- HD	**385,00 zł**	**160,00 zł**
2-drzwiowe szafy ze zlewami	SCS2- HD	**385,00 zł**	**320,00 zł**
SZAFKI WISZĄCE			
Otwarta szafka wisząca	HC	-	-
1-drzwiowe szafki wiszące z drzwiami skrzydłowymi	HC- HD	-	**160,00 zł**
2-drzwiowe szafki wiszące z drzwiami skrzydłowymi	HC- HD	-	**320,00 zł**
Szafka wisząca z drzwiami suwanymi	HC-3 SD	-	**160,00 zł**
Narożne szafki wiszące z drzwiami skrzydłowymi	HCA-74	-	**160,00 zł**
REGAŁY			
Regały skręcane	SSDF-640	**385,00 zł**	-
	SSDP-640	**385,00 zł**	-
	SSDG-640	**385,00 zł**	-
Regały spawane	SSF-146/18	**385,00 zł**	-
	SSP-146/18	**385,00 zł**	-
Regały spawane z półkami-przestawnymi	SSAF-64/18 5S	**385,00 zł**	-

AKCESORIA

Dodatkowe półki do regałów

Długość	Szerokość			
	400 (zł)	500 (zł)	600 (zł)	700 (zł)
600	**150,00 zł**	**170,00 zł**	**185,00 zł**	**210,00 zł**
700	**175,00 zł**	**190,00 zł**	**210,00 zł**	**225,00 zł**
800	**190,00 zł**	**220,00 zł**	**240,00 zł**	**260,00 zł**
900	**220,00 zł**	**240,00 zł**	**260,00 zł**	**285,00 zł**
1000	**240,00 zł**	**265,00 zł**	**290,00 zł**	**320,00 zł**
1100	**260,00 zł**	**290,00 zł**	**315,00 zł**	**340,00 zł**
1200	**285,00 zł**	**315,00 zł**	**340,00 zł**	**370,00 zł**
1300	**305,00 zł**	**335,00 zł**	**365,00 zł**	**400,00 zł**
1400	**330,00 zł**	**365,00 zł**	**400,00 zł**	**435,00 zł**

1-DRZWIOWE SZAFY MAGAZYNOWE

RZUT Z PRZODU

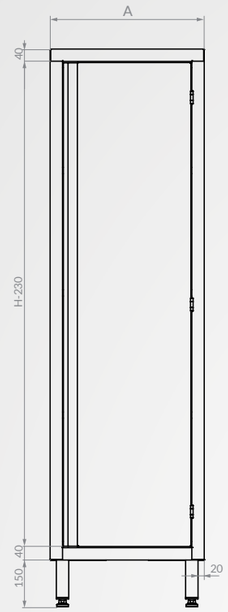

RZUT Z BOKU

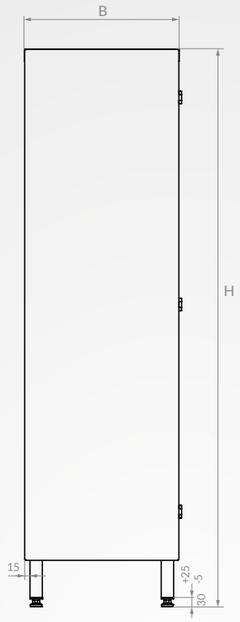

PRZEKRÓJ-WIDOK Z GÓRY

Wymiar półki

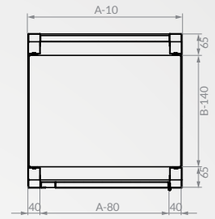

SZAFY ZE ZLEWAMI

RZUT Z PRZODU

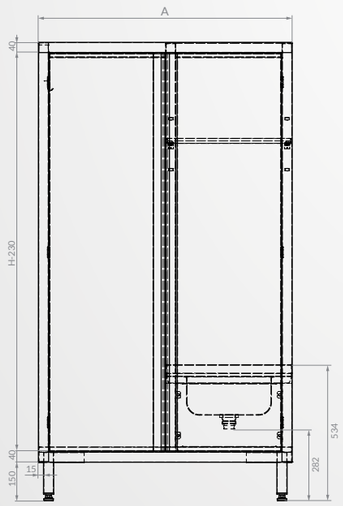

RZUT Z BOKU

PRZEKRÓJ-WIDOK Z GÓRY

Wymiar półki

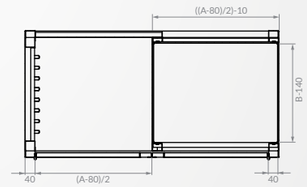

Wymiar półki

Przekrój - widok z góry

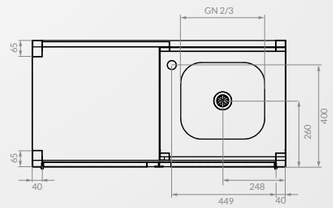

2-DRZWIOWE SZAFY MAGAZYNOWE Z PÓŁKAMI

RZUT Z PRZODU

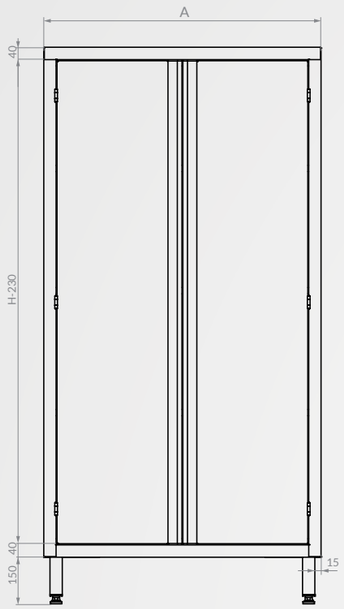

RZUT Z BOKU

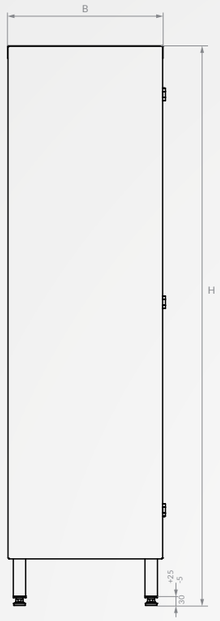

PRZEKRÓJ-WIDOK Z GÓRY

Wymiar półki

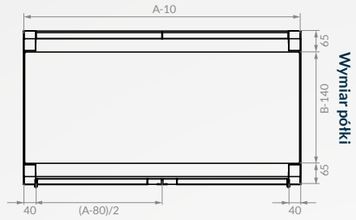

PRZEKRÓJ-WIDOK Z GÓRY

Wymiar półki

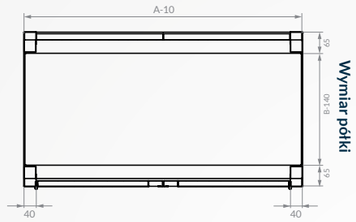

4-DRZWIOWE SZAFY MAGAZYNOWE

RZUT Z PRZODU

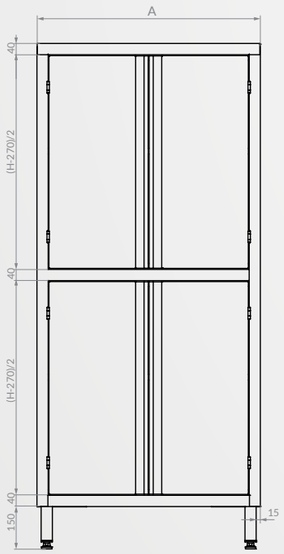

RZUT Z BOKU

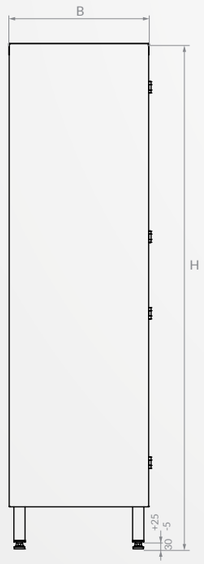

PRZEKRÓJ-WIDOK Z GÓRY

Wymiar półki

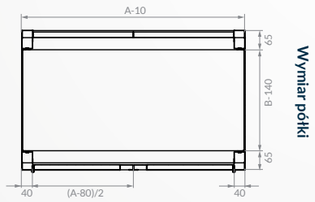

2-DRZWIOWE SZAFY MAGAZYNOWE Z DRZWIAMI SUWNYMI

RZUT Z PRZODU

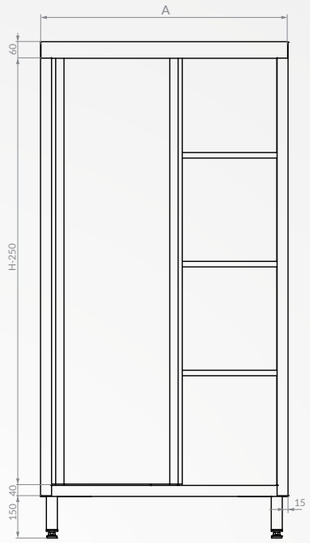

RZUT Z BOKU

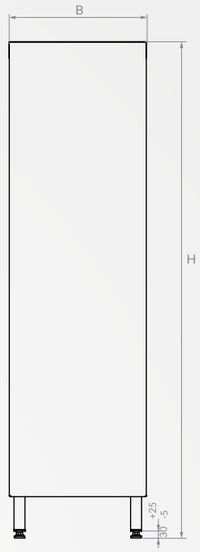

PRZEKRÓJ-WIDOK Z GÓRY

Wymiar półki

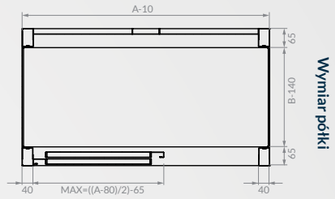

4-DRZWIOWE SZAFY MAGAZYNOWE Z DRZWIAMI SUWNYMI

RZUT Z PRZODU

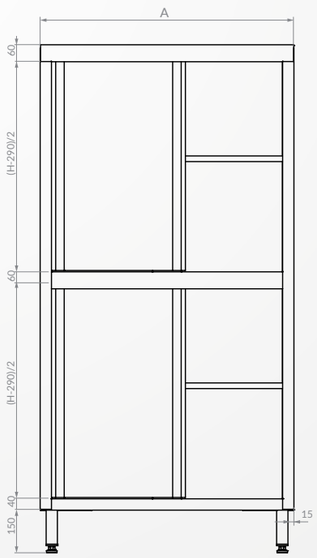

RZUT Z BOKU

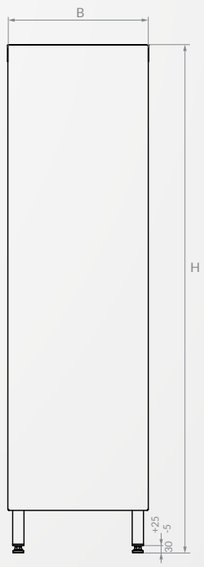

PRZEKRÓJ-WIDOK Z GÓRY

Wymiar półki

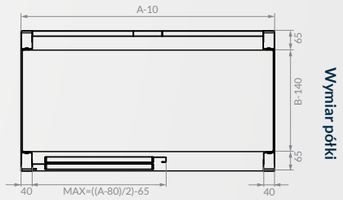

OTWARTA SZAFKA WISZĄCA

RZUT Z PRZODU

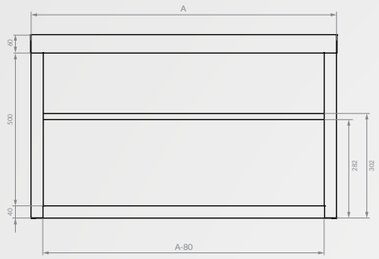

RZUT Z BOKU

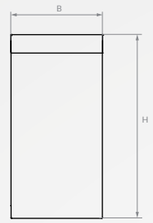

PRZEKRÓJ-WIDOK Z GÓRY

Wymiar półki

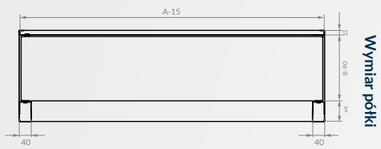

WIDOK Z TYŁU

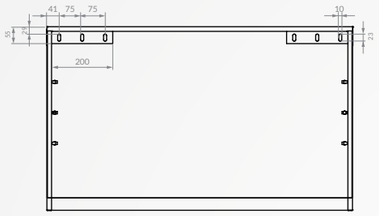

SZAFKA WISZĄCA Z DRZWIAMI SUWNYMI

RZUT Z PRZODU

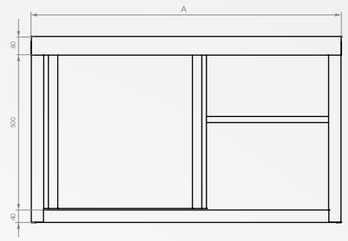

RZUT Z BOKU

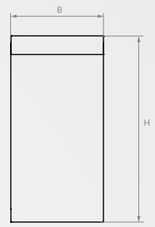

PRZEKRÓJ-WIDOK Z GÓRY

Wymiar półki

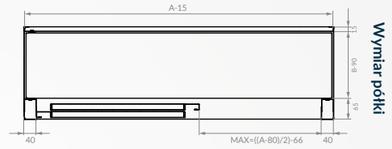

WIDOK Z TYŁU

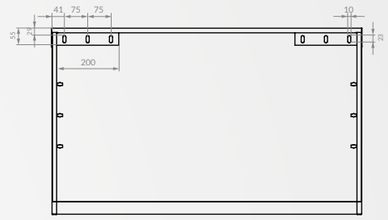

2-DRZWIOWE SZAFKI WISZĄCE Z DRZWIAMI SKRZYDŁOWYMI

RZUT Z PRZODU

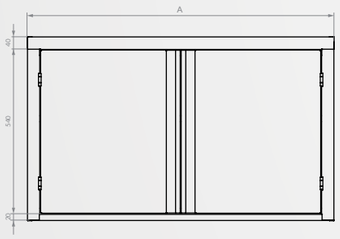

RZUT Z BOKU

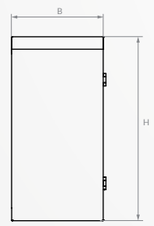

PRZEKRÓJ-WIDOK Z GÓRY

Wymiar półki

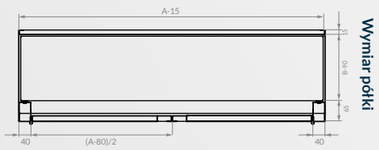

WIDOK Z TYŁU

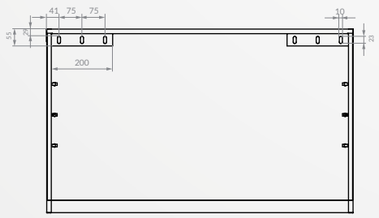

NAROŻNE SZAFKI WISZĄCE Z DRZWIAMI SKRZYDŁOWYMI

WIDOK PO PRZEKĄTNEJ - NA WPROST DRZWI

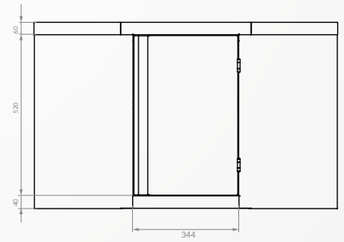

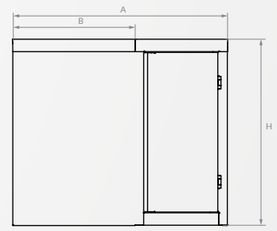

WIDOK Z GÓRY

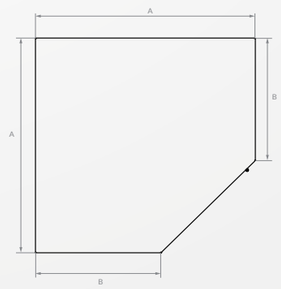

PRZEKRÓJ-WIDOK Z GÓRY

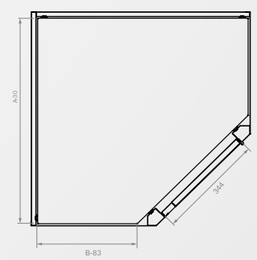

1-POZIOMOWE PÓŁKI WISZĄCE

RZUT Z PRZODU

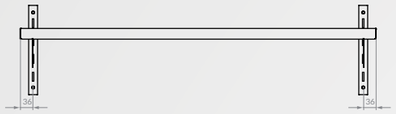

RZUT Z BOKU

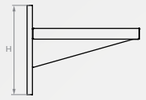

RZUT Z PRZODU

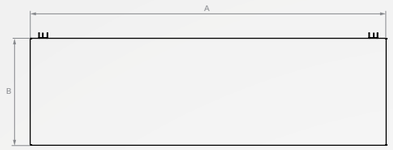

2-POZIOMOWE PÓŁKI WISZĄCE

RZUT Z PRZODU

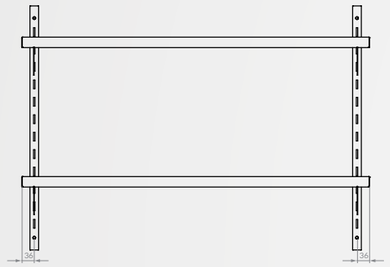

RZUT Z BOKU

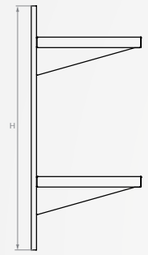

RZUT Z PRZODU

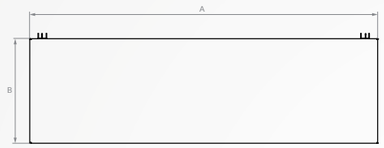

3-POZIOMOWE PÓŁKI WISZĄCE

RZUT Z PRZODU

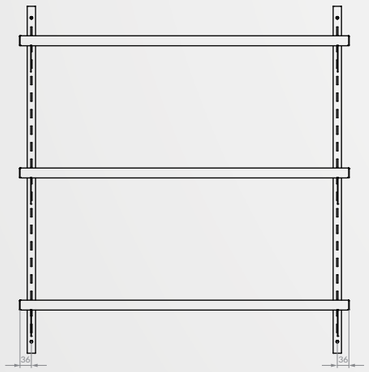

RZUT Z BOKU

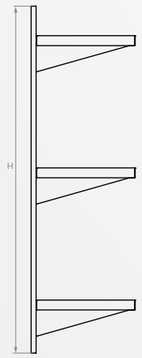

RZUT Z PRZODU

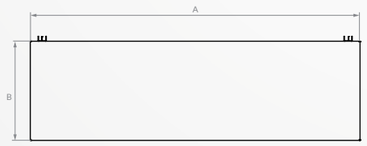

REGAŁY SKRĘCANE

RZUT Z PRZODU

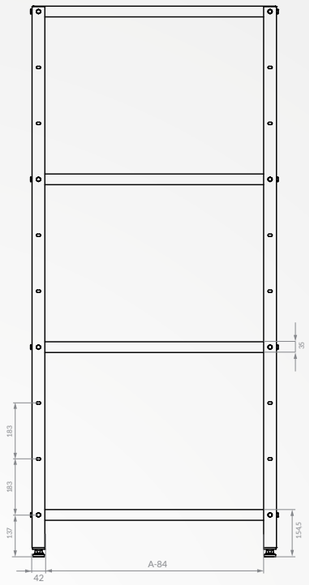

RZUT Z BOKU

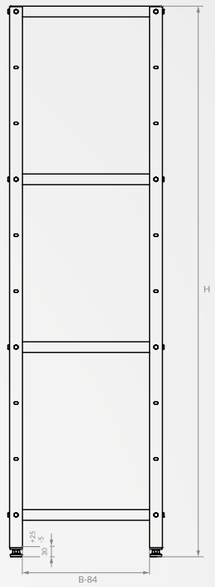

WIDOK Z GÓRY

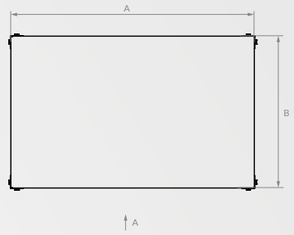

PÓŁKI GRETINGOWE

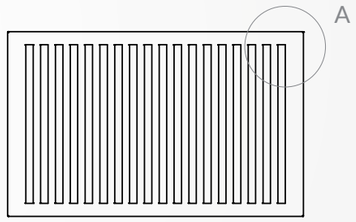

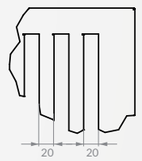

PÓŁKI PERFOROWANE

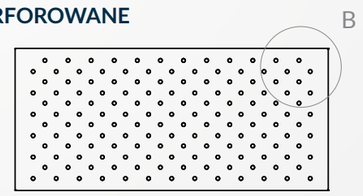

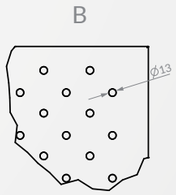

MEBLE NEUTRALNE

OKAPY WYCIĄGOWE PRZYŚCIENNE I CENTRALNE

Cechy charakterystyczne **112**

Okapy przyścienne **114**
Okapy przyścienne trapezowe 114
Okapy przyścienne trójkątne 116
Okapy przyścienne indukcyjne 118
Okapy przyścienne kompensacyjne 120
Okapy przyścienne indukcyjno-kompensacyjne 122

Okapy centralne **124**
Okapy centralne trapezowe 124
Okapy centralne trójkątne 126
Okapy centralne indukcyjne 128
Okapy centralne kompensacyjne 130
Okapy centralne indukcyjno-kompensacyjne 132

Okapy kondensacyjne **134**
Okapy kondensacyjne 134

Opcje i Akcesoria **136**

Wymiary **137**

OKAPY WYCIĄGOWE PRZYŚCIENNE I CENTRALNE

Cechy charakterystyczne

W pomieszczeniach kuchennych cząsteczki tłuszczu, zanieczyszczenia, związki chemiczne itd., które powstały w trakcie normalnego dnia pracy, unoszą się w powietrzu i tworzą zabrudzenia. Zadaniem wyciągów kuchennych jest wychwycenie wszystkich tych cząsteczek za pomocą systemu filtrującego oraz usunięcie oparów pozostałych w trakcie przygotowywania posiłków, co ma zagwarantować właściwe środowisko pracy.

Filtry labiryntowe

Listwy filtrujące o wysokiej wydajności, wyprodukowane ze stali nierdzewnej AISI 304.
Łatwy, samodzielny montaż i demontaż. Nadają się do czyszczenia w zmywarce.
Stanowią integralną część wyposażenia we wszystkich modelach z wyjątkiem okapów kondensacyjnych.

Oświetlenie

Wszystkie wersje okapów ASBER mają możliwość dodatkowego zamontowania oświetlenia LED.

Wentylatory

W przypadku braku systemu odprowadzania powietrza opcjonalnie istnieje możliwość zamontowania wentylatora, który można zainstalować we wszystkich rodzajach okapów ASBER.

Łatwy montaż

Aby ułatwić montaż w kuchni , w zależności od modelu i wielkości okapy mogą składać się z 1 lub 2 modułów. Ponadto wszystkie okapy są wyposażone w elementy, które ułatwiają instalację.

Uniwersalność

Oferujemy szeroki asortyment okapów przyściennych oraz centralnych, w tym indukcyjnych i kompensacyjnych. Ponadto są również dostępne okapy centralne nad zmywarki o wysokiej wydajności.

Solidna konstrukcja

Urządzenia całkowicie wyprodukowane ze stali nierdzewnej. Każdy moduł jest w całości zespawany, z niezależnym elementem podwieszania, dzięki czemu posiada solidną konstrukcję. Okapy składające się z dwóch modułów montuje się przy użyciu zestawów śrub na miejscu u klienta.

Łatwe czyszczenie

Filtry są umieszczone pod kątem 45^0, co pozwala na zebranie cząstek tłuszczu z powietrza w kolektorze. Jest on wyposażony w przewód odpływowy, który umożliwia łatwe usunięcie nagromadzonych zanieczyszczeń.

OKAPY PRZYŚCIENNE TRAPEZOWE

- W całości spawane okapy wyciągowe wykonane ze stali nierdzewnej.
- Okapy 1-modułowe o długości 1.000<A ≤ 2.500 mm.
- Okapy 2-modułowe o długości 2.500<A<4.000 mm.
- Okapy o szerokości B<900mm produkowane są z elementami zamocowania do ściany.
- Okapy o szerokości B≥900mm produkowane są z elementami zamocowania do ściany i uchwytami do mocowania zawiesi.

WEH-2512/1

Opcje dodatkowe:
- Oświetlenie
- Wbudowany wentylator

Model	Nr. Ref.	Wymiary (mm) Dł. (A)	Szer. (B)	Wys. (H)	Moduł	ECO Line (zł)	304 Line (zł)
WEH-1007/1	**190 50 504**	1000	700	450	1	**2 400,00**	**2 760,00**
WEH-1107/1	**190 50 523**	1100		450	1	**2 500,00**	**2 875,00**
WEH-1207/1	**190 50 534**	1200		450	1	**2 600,00**	**2 985,00**
WEH-1307/1	**190 50 546**	1300		450	1	**2 705,00**	**3 110,00**
WEH-1407/1	**190 50 555**	1400		450	1	**2 815,00**	**3 235,00**
WEH-1507/1	**190 51 141**	1500		450	1	**2 925,00**	**3 365,00**
WEH-1607/1	**190 50 572**	1600		450	1	**3 040,00**	**3 495,00**
WEH-1707/1	**190 64 220**	1700		450	1	**3 160,00**	**3 635,00**
WEH-1807/1	**190 50 582**	1800		450	1	**3 290,00**	**3 780,00**
WEH-1907/1	**190 64 221**	1900		450	1	**3 420,00**	**3 930,00**
WEH-2007/1	**190 51 144**	2000		450	1	**3 560,00**	**4 095,00**
WEH-2107/1	**190 64 222**	2100		450	1	**3 705,00**	**4 265,00**
WEH-2207/1	**190 64 223**	2200		450	1	**3 855,00**	**4 435,00**
WEH-2307/1	**190 64 224**	2300		450	1	**4 015,00**	**4 615,00**
WEH-2407/1	**190 51 380**	2400		450	1	**4 175,00**	**4 800,00**
WEH-2507/1	**190 64 225**	2500		450	1	**4 345,00**	**4 995,00**
WEH-1008/1	**190 50 508**	1000	800	450	1	**2 565,00**	**2 945,00**
WEH-1108/1	**190 50 524**	1100		450	1	**2 670,00**	**3 070,00**
WEH-1208/1	**190 50 535**	1200		450	1	**2 770,00**	**3 190,00**
WEH-1308/1	**190 64 239**	1300		450	1	**2 885,00**	**3 320,00**
WEH-1408/1	**190 64 240**	1400		450	1	**3 000,00**	**3 450,00**
WEH-1508/1	**190 64 241**	1500		450	1	**3 120,00**	**3 590,00**
WEH-1608/1	**190 50 573**	1600		450	1	**3 250,00**	**3 735,00**
WEH-1708/1	**190 64 242**	1700		450	1	**3 375,00**	**3 880,00**
WEH-1808/1	**190 64 243**	1800		450	1	**3 510,00**	**4 035,00**
WEH-1908/1	**190 64 244**	1900		450	1	**3 650,00**	**4 195,00**
WEH-2008/1	**190 64 245**	2000		450	1	**3 795,00**	**4 360,00**
WEH-2108/1	**190 51 145**	2100		450	1	**3 945,00**	**4 535,00**
WEH-2208/1	**190 64 246**	2200		450	1	**4 100,00**	**4 715,00**
WEH-2308/1	**190 50 616**	2300		450	1	**4 265,00**	**4 900,00**
WEH-2408/1	**190 64 247**	2400		450	1	**4 430,00**	**5 100,00**
WEH-2508/1	**190 64 248**	2500		450	1	**4 610,00**	**5 300,00**
WEH-1009/1	**190 50 511**	1000	900	450	1	**2 585,00**	**2 975,00**
WEH-1109/1	**190 64 263**	1100		450	1	**2 690,00**	**3 095,00**
WEH-1209/1	**190 50 537**	1200		450	1	**2 800,00**	**3 220,00**
WEH-1309/1	**190 64 264**	1300		450	1	**2 910,00**	**3 345,00**
WEH-1409/1	**190 64 265**	1400		450	1	**3 030,00**	**3 480,00**
WEH-1509/1	**190 64 266**	1500		450	1	**3 150,00**	**3 620,00**
WEH-1609/1	**190 51 142**	1600		450	1	**3 275,00**	**3 770,00**
WEH-1709/1	**190 64 267**	1700		450	1	**3 410,00**	**3 920,00**
WEH-1809/1	**190 50 584**	1800		450	1	**3 550,00**	**4 085,00**
WEH-1909/1	**190 50 591**	1900		450	1	**3 690,00**	**4 240,00**
WEH-2009/1	**190 50 596**	2000		450	1	**3 835,00**	**4 410,00**
WEH-2109/1	**190 64 268**	2100		450	1	**3 985,00**	**4 580,00**
WEH-2209/1	**190 64 269**	2200		450	1	**4 140,00**	**4 760,00**
WEH-2309/1	**190 64 270**	2300		450	1	**4 310,00**	**4 955,00**
WEH-2409/1	**190 64 271**	2400		450	1	**4 485,00**	**5 155,00**
WEH-2509/1	**190 50 623**	2500		450	1	**4 665,00**	**5 365,00**

Model	Nr. Ref.	Wymiary (mm) Dł. (A)	Szer. (B)	Wys. (H)	Moduł	ECO Line (zł)	304 Line (zł)
WEH-1010/1	**190 50 514**	1000	1000	450	1	**2 675,00**	**3 075,00**
WEH-1110/1	**190 50 526**	1100		450	1	**2 780,00**	**3 195,00**
WEH-1210/1	**190 50 538**	1200		450	1	**2 890,00**	**3 325,00**
WEH-1310/1	**190 50 550**	1300		450	1	**3 005,00**	**3 455,00**
WEH-1410/1	**190 50 560**	1400		450	1	**3 125,00**	**3 595,00**
WEH-1510/1	**190 64 283**	1500		450	1	**3 255,00**	**3 740,00**
WEH-1610/1	**190 64 284**	1600		450	1	**3 380,00**	**3 885,00**
WEH-1710/1	**190 50 580**	1700		450	1	**3 515,00**	**4 045,00**
WEH-1810/1	**190 50 586**	1800		450	1	**3 655,00**	**4 200,00**
WEH-1910/1	**190 50 593**	1900		450	1	**3 800,00**	**4 365,00**
WEH-2010/1	**190 50 598**	2000		450	1	**3 950,00**	**4 540,00**
WEH-2110/1	**190 50 608**	2100		450	1	**4 105,00**	**4 720,00**
WEH-2210/1	**190 64 285**	2200		450	1	**4 270,00**	**4 905,00**
WEH-2310/1	**190 51 379**	2300		450	1	**4 435,00**	**5 105,00**
WEH-2410/1	**190 64 286**	2400		450	1	**4 615,00**	**5 305,00**
WEH-2510/1	**190 50 625**	2500		450	1	**4 800,00**	**5 520,00**
WEH-1011/1	**190 50 518**	1000	1100	450	1	**2 725,00**	**3 140,00**
WEH-1111/1	**190 50 528**	1100		450	1	**2 835,00**	**3 260,00**
WEH-1211/1	**190 50 542**	1200		450	1	**2 950,00**	**3 395,00**
WEH-1311/1	**190 50 551**	1300		450	1	**3 070,00**	**3 525,00**
WEH-1411/1	**190 50 561**	1400		450	1	**3 190,00**	**3 665,00**
WEH-1511/1	**190 64 301**	1500		450	1	**3 320,00**	**3 815,00**
WEH-1611/1	**190 64 302**	1600		450	1	**3 450,00**	**3 965,00**
WEH-1711/1	**190 64 303**	1700		450	1	**3 590,00**	**4 130,00**
WEH-1811/1	**190 51 377**	1800		450	1	**3 735,00**	**4 300,00**
WEH-1911/1	**190 64 304**	1900		450	1	**3 885,00**	**4 465,00**
WEH-2011/1	**190 50 601**	2000		450	1	**4 045,00**	**4 650,00**
WEH-2111/1	**190 64 305**	2100		450	1	**4 205,00**	**4 835,00**
WEH-2211/1	**190 64 306**	2200		450	1	**4 375,00**	**5 030,00**
WEH-2311/1	**190 64 307**	2300		450	1	**4 545,00**	**5 230,00**
WEH-2411/1	**190 64 308**	2400		450	1	**4 725,00**	**5 435,00**
WEH-2511/1	**190 50 628**	2500		450	1	**4 920,00**	**5 655,00**
WEH-1012/1	**190 50 521**	1000	1200	450	1	**2 715,00**	**3 120,00**
WEH-1112/1	**190 50 530**	1100		450	1	**2 825,00**	**3 250,00**
WEH-1212/1	**190 50 543**	1200		450	1	**2 935,00**	**3 375,00**
WEH-1312/1	**190 50 552**	1300		450	1	**3 050,00**	**3 510,00**
WEH-1412/1	**190 50 562**	1400		450	1	**3 175,00**	**3 650,00**
WEH-1512/1	**190 50 570**	1500		450	1	**3 300,00**	**3 795,00**
WEH-1612/1	**190 64 322**	1600		450	1	**3 435,00**	**3 950,00**
WEH-1712/1	**190 64 323**	1700		450	1	**3 575,00**	**4 105,00**
WEH-1812/1	**190 64 324**	1800		450	1	**3 720,00**	**4 275,00**
WEH-1912/1	**190 64 325**	1900		450	1	**3 870,00**	**4 450,00**
WEH-2012/1	**190 50 602**	2000		450	1	**4 025,00**	**4 630,00**
WEH-2112/1	**190 64 326**	2100		450	1	**4 190,00**	**4 815,00**
WEH-2212/1	**190 50 613**	2200		450	1	**4 355,00**	**5 010,00**
WEH-2312/1	**190 64 327**	2300		450	1	**4 530,00**	**5 210,00**
WEH-2412/1	**190 64 328**	2400		450	1	**4 710,00**	**5 415,00**
WEH-2512/1	**190 50 630**	2500		450	1	**4 895,00**	**5 630,00**

WEH-4010/2

Model	Nr. Ref.	Wymiary (mm) Dł. (A)	Szer. (B)	Wys. (H)	Moduł	ECO Line (zł)	304 Line (zł)
WEH-2607/2	**190 64 226**	2600	700	450	2	**5 370,00**	**6 175,00**
WEH-2707/2	**190 51 147**	2700		450	2	**5 480,00**	**6 305,00**
WEH-2807/2	**190 64 227**	2800		450	2	**5 590,00**	**6 430,00**
WEH-2907/2	**190 64 228**	2900		450	2	**5 700,00**	**6 555,00**
WEH-3007/2	**190 51 150**	3000		450	2	**5 815,00**	**6 685,00**
WEH-3107/2	**190 64 229**	3100		450	2	**5 935,00**	**6 820,00**
WEH-3207/2	**190 64 230**	3200		450	2	**6 050,00**	**6 955,00**
WEH-3307/2	**190 64 231**	3300		450	2	**6 170,00**	**7 100,00**
WEH-3407/2	**190 64 232**	3400		450	2	**6 295,00**	**7 240,00**
WEH-3507/2	**190 64 233**	3500		450	2	**6 420,00**	**7 385,00**
WEH-3607/2	**190 64 234**	3600		450	2	**6 550,00**	**7 530,00**
WEH-3707/2	**190 64 235**	3700		450	2	**6 680,00**	**7 685,00**
WEH-3807/2	**190 64 236**	3800		450	2	**6 815,00**	**7 835,00**
WEH-3907/2	**190 64 237**	3900		450	2	**6 955,00**	**8 000,00**
WEH-4007/2	**190 64 238**	4000		450	2	**7 095,00**	**8 155,00**
WEH-2608/2	**190 64 249**	2600	800	450	2	**5 555,00**	**6 390,00**
WEH-2708/2	**190 64 250**	2700		450	2	**5 665,00**	**6 520,00**
WEH-2808/2	**190 64 251**	2800		450	2	**5 785,00**	**6 655,00**
WEH-2908/2	**190 64 252**	2900		450	2	**5 900,00**	**6 785,00**
WEH-3008/2	**190 64 253**	3000		450	2	**6 015,00**	**6 920,00**
WEH-3108/2	**190 64 254**	3100		450	2	**6 135,00**	**7 060,00**
WEH-3208/2	**190 64 255**	3200		450	2	**6 260,00**	**7 200,00**
WEH-3308/2	**190 64 256**	3300		450	2	**6 385,00**	**7 345,00**
WEH-3408/2	**190 64 257**	3400		450	2	**6 515,00**	**7 490,00**
WEH-3508/2	**190 64 258**	3500		450	2	**6 640,00**	**7 640,00**
WEH-3608/2	**190 64 259**	3600		450	2	**6 775,00**	**7 790,00**
WEH-3708/2	**190 64 260**	3700		450	2	**6 910,00**	**7 945,00**
WEH-3808/2	**190 64 261**	3800		450	2	**7 045,00**	**8 105,00**
WEH-3908/2	**190 64 262**	3900		450	2	**7 185,00**	**8 265,00**
WEH-4008/2	**190 50 674**	4000		450	2	**7 330,00**	**8 435,00**
WEH-2609/2	**190 64 272**	2600	900	450	2	**5 750,00**	**6 610,00**
WEH-2709/2	**190 64 273**	2700		450	2	**5 865,00**	**6 745,00**
WEH-2809/2	**190 51 148**	2800		450	2	**5 980,00**	**6 880,00**
WEH-2909/2	**190 64 274**	2900		450	2	**6 100,00**	**7 020,00**
WEH-3009/2	**190 50 642**	3000		450	2	**6 225,00**	**7 155,00**
WEH-3109/2	**190 64 275**	3100		450	2	**6 345,00**	**7 295,00**
WEH-3209/2	**190 51 679**	3200		450	2	**6 475,00**	**7 440,00**
WEH-3309/2	**190 64 276**	3300		450	2	**6 600,00**	**7 590,00**
WEH-3409/2	**190 50 659**	3400		450	2	**6 735,00**	**7 745,00**
WEH-3509/2	**190 64 277**	3500		450	2	**6 865,00**	**7 900,00**
WEH-3609/2	**190 64 278**	3600		450	2	**7 005,00**	**8 055,00**
WEH-3709/2	**190 64 279**	3700		450	2	**7 145,00**	**8 220,00**
WEH-3809/2	**190 64 280**	3800		450	2	**7 290,00**	**8 385,00**
WEH-3909/2	**190 64 281**	3900		450	2	**7 435,00**	**8 550,00**
WEH-4009/2	**190 64 282**	4000		450	2	**7 585,00**	**8 725,00**

Model	Nr. Ref.	Wymiary (mm) Dł. (A)	Szer. (B)	Wys. (H)	Moduł	ECO Line (zł)	304 Line (zł)
WEH-2610/2	**190 64 287**	2600	1000	450	2	**5 935,00**	**6 820,00**
WEH-2710/2	**190 64 288**	2700		450	2	**6 050,00**	**6 955,00**
WEH-2810/2	**190 64 289**	2800		450	2	**6 170,00**	**7 100,00**
WEH-2910/2	**190 64 290**	2900		450	2	**6 295,00**	**7 240,00**
WEH-3010/2	**190 51 385**	3000		450	2	**6 420,00**	**7 385,00**
WEH-3110/2	**190 64 291**	3100		450	2	**6 550,00**	**7 530,00**
WEH-3210/2	**190 64 292**	3200		450	2	**6 680,00**	**7 685,00**
WEH-3310/2	**190 64 293**	3300		450	2	**6 815,00**	**7 835,00**
WEH-3410/2	**190 64 294**	3400		450	2	**6 955,00**	**8 000,00**
WEH-3510/2	**190 64 295**	3500		450	2	**7 095,00**	**8 155,00**
WEH-3610/2	**190 64 296**	3600		450	2	**7 235,00**	**8 315,00**
WEH-3710/2	**190 64 297**	3700		450	2	**7 380,00**	**8 485,00**
WEH-3810/2	**190 64 298**	3800		450	2	**7 525,00**	**8 655,00**
WEH-3910/2	**190 64 299**	3900		450	2	**7 675,00**	**8 820,00**
WEH-4010/2	**190 64 300**	4000		450	2	**7 825,00**	**8 995,00**
WEH-2611/2	**190 64 309**	2600	1100	450	2	**5 760,00**	**6 625,00**
WEH-2711/2	**190 64 310**	2700		450	2	**5 875,00**	**6 755,00**
WEH-2811/2	**190 64 311**	2800		450	2	**5 990,00**	**6 890,00**
WEH-2911/2	**190 64 312**	2900		450	2	**6 115,00**	**7 030,00**
WEH-3011/2	**190 50 645**	3000		450	2	**6 235,00**	**7 170,00**
WEH-3111/2	**190 64 313**	3100		450	2	**6 365,00**	**7 320,00**
WEH-3211/2	**190 64 314**	3200		450	2	**6 490,00**	**7 465,00**
WEH-3311/2	**190 51 233**	3300		450	2	**6 620,00**	**7 610,00**
WEH-3411/2	**190 64 315**	3400		450	2	**6 750,00**	**7 765,00**
WEH-3511/2	**190 64 316**	3500		450	2	**6 885,00**	**7 915,00**
WEH-3611/2	**190 64 317**	3600		450	2	**7 025,00**	**8 080,00**
WEH-3711/2	**190 64 318**	3700		450	2	**7 165,00**	**8 235,00**
WEH-3811/2	**190 64 319**	3800		450	2	**7 310,00**	**8 405,00**
WEH-3911/2	**190 64 320**	3900		450	2	**7 455,00**	**8 570,00**
WEH-4011/2	**190 64 321**	4000		450	2	**7 605,00**	**8 745,00**
WEH-2612/2	**190 64 329**	2600	1200	450	2	**5 985,00**	**6 885,00**
WEH-2712/2	**190 64 330**	2700		450	2	**6 105,00**	**7 025,00**
WEH-2812/2	**190 64 331**	2800		450	2	**6 230,00**	**7 165,00**
WEH-2912/2	**190 64 332**	2900		450	2	**6 350,00**	**7 300,00**
WEH-3012/2	**190 50 646**	3000		450	2	**6 480,00**	**7 455,00**
WEH-3112/2	**190 64 333**	3100		450	2	**6 605,00**	**7 600,00**
WEH-3212/2	**190 51 151**	3200		450	2	**6 740,00**	**7 750,00**
WEH-3312/2	**190 64 334**	3300		450	2	**6 875,00**	**7 905,00**
WEH-3412/2	**190 50 664**	3400		450	2	**7 010,00**	**8 060,00**
WEH-3512/2	**190 64 335**	3500		450	2	**7 150,00**	**8 225,00**
WEH-3612/2	**190 51 152**	3600		450	2	**7 295,00**	**8 395,00**
WEH-3712/2	**190 64 336**	3700		450	2	**7 440,00**	**8 555,00**
WEH-3812/2	**190 64 337**	3800		450	2	**7 590,00**	**8 730,00**
WEH-3912/2	**190 64 338**	3900		450	2	**7 745,00**	**8 905,00**
WEH-4012/2	**190 64 339**	4000		450	2	**7 900,00**	**9 085,00**

OKAPY PRZYŚCIENNE TRÓJKĄTNE

- W całości spawane okapy wyciągowe wykonane ze stali nierdzewnej.
- Okapy 1-modułowe o długości 1.000<A ≤ 2.500 mm.
- Okapy 2-modułowe o długości 2.500<A<4.000 mm.
- Okapy o szerokości B<900mm produkowane są z elementami zamocowania do ściany.
- Okapy o szerokości B≥900mm produkowane są z elementami zamocowania do ściany i uchwytami do mocowania zawiesi.

Opcje dodatkowe:
- Oświetlenie
- Wbudowany wentylator

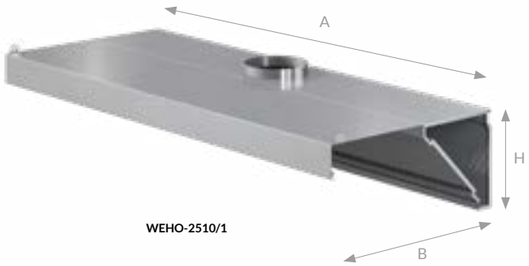

WEHO-2510/1

Model	Nr. Ref.	Wymiary (mm)			Moduł	ECO Line (zł)	304 Line (zł)
		Dł. (A)	Szer. (B)	Wys. (H)			
WEHO-1007/1	**190 50 691**	1000	700	450	1	**2 425,00**	**2 790,00**
WEHO-1107/1	**190 64 340**	1100		450	1	**2 525,00**	**2 900,00**
WEHO-1207/1	**190 50 705**	1200		450	1	**2 620,00**	**3 015,00**
WEHO-1307/1	**190 64 341**	1300		450	1	**2 725,00**	**3 140,00**
WEHO-1407/1	**190 50 711**	1400		450	1	**2 835,00**	**3 260,00**
WEHO-1507/1	**190 64 342**	1500		450	1	**2 950,00**	**3 395,00**
WEHO-1607/1	**190 64 343**	1600		450	1	**3 070,00**	**3 525,00**
WEHO-1707/1	**190 64 344**	1700		450	1	**3 190,00**	**3 665,00**
WEHO-1807/1	**190 64 345**	1800		450	1	**3 320,00**	**3 815,00**
WEHO-1907/1	**190 51 158**	1900		450	1	**3 450,00**	**3 965,00**
WEHO-2007/1	**190 50 730**	2000		450	1	**3 590,00**	**4 130,00**
WEHO-2107/1	**190 51 387**	2100		450	1	**3 735,00**	**4 300,00**
WEHO-2207/1	**190 64 346**	2200		450	1	**3 885,00**	**4 465,00**
WEHO-2307/1	**190 64 347**	2300		450	1	**4 045,00**	**4 650,00**
WEHO-2407/1	**190 64 348**	2400		450	1	**4 205,00**	**4 835,00**
WEHO-2507/1	**190 50 748**	2500		450	1	**4 375,00**	**5 030,00**
WEHO-1008/1	**190 50 693**	1000	800	450	1	**2 335,00**	**2 685,00**
WEHO-1108/1	**190 64 364**	1100		450	1	**2 430,00**	**2 795,00**
WEHO-1208/1	**190 64 365**	1200		450	1	**2 530,00**	**2 905,00**
WEHO-1308/1	**190 64 366**	1300		450	1	**2 625,00**	**3 020,00**
WEHO-1408/1	**190 64 367**	1400		450	1	**2 730,00**	**3 145,00**
WEHO-1508/1	**190 50 713**	1500		450	1	**2 840,00**	**3 270,00**
WEHO-1608/1	**190 50 719**	1600		450	1	**2 960,00**	**3 405,00**
WEHO-1708/1	**190 64 368**	1700		450	1	**3 075,00**	**3 530,00**
WEHO-1808/1	**190 64 369**	1800		450	1	**3 195,00**	**3 675,00**
WEHO-1908/1	**190 64 370**	1900		450	1	**3 325,00**	**3 820,00**
WEHO-2008/1	**190 50 731**	2000		450	1	**3 455,00**	**3 975,00**
WEHO-2108/1	**190 64 371**	2100		450	1	**3 595,00**	**4 135,00**
WEHO-2208/1	**190 64 372**	2200		450	1	**3 740,00**	**4 305,00**
WEHO-2308/1	**190 51 159**	2300		450	1	**3 890,00**	**4 480,00**
WEHO-2408/1	**190 64 373**	2400		450	1	**4 050,00**	**4 655,00**
WEHO-2508/1	**190 64 374**	2500		450	1	**4 210,00**	**4 845,00**
WEHO-1009/1	**190 50 694**	1000	900	450	1	**2 295,00**	**2 640,00**
WEHO-1109/1	**190 64 389**	1100		450	1	**2 390,00**	**2 750,00**
WEHO-1209/1	**190 50 708**	1200		450	1	**2 900,00**	**3 335,00**
WEHO-1309/1	**190 64 390**	1300		450	1	**2 960,00**	**3 405,00**
WEHO-1409/1	**190 64 391**	1400		450	1	**3 015,00**	**3 470,00**
WEHO-1509/1	**190 50 715**	1500		450	1	**3 075,00**	**3 530,00**
WEHO-1609/1	**190 51 157**	1600		450	1	**3 140,00**	**3 610,00**
WEHO-1709/1	**190 64 392**	1700		450	1	**3 200,00**	**3 685,00**
WEHO-1809/1	**190 64 393**	1800		450	1	**3 265,00**	**3 755,00**
WEHO-1909/1	**190 64 394**	1900		450	1	**3 330,00**	**3 830,00**
WEHO-2009/1	**190 50 733**	2000		450	1	**3 395,00**	**3 905,00**
WEHO-2109/1	**190 64 395**	2100		450	1	**3 555,00**	**4 090,00**
WEHO-2209/1	**190 50 742**	2200		450	1	**4 070,00**	**4 680,00**
WEHO-2309/1	**190 64 396**	2300		450	1	**4 070,00**	**4 680,00**
WEHO-2409/1	**190 64 397**	2400		450	1	**4 190,00**	**4 815,00**
WEHO-2509/1	**190 64 398**	2500		450	1	**4 310,00**	**4 955,00**

Model	Nr. Ref.	Wymiary (mm)			Moduł	ECO Line (zł)	304 Line (zł)
		Dł. (A)	Szer. (B)	Wys. (H)			
WEHO-1010/1	**190 50 695**	1000	1000	450	1	**2 640,00**	**3 035,00**
WEHO-1110/1	**190 64 413**	1100		450	1	**3 060,00**	**3 520,00**
WEHO-1210/1	**190 64 414**	1200		450	1	**3 125,00**	**3 595,00**
WEHO-1310/1	**190 64 415**	1300		450	1	**3 190,00**	**3 665,00**
WEHO-1410/1	**190 64 416**	1400		450	1	**3 255,00**	**3 740,00**
WEHO-1510/1	**190 64 417**	1500		450	1	**3 320,00**	**3 815,00**
WEHO-1610/1	**190 64 418**	1600		450	1	**3 380,00**	**3 885,00**
WEHO-1710/1	**190 64 419**	1700		450	1	**3 450,00**	**3 965,00**
WEHO-1810/1	**190 64 420**	1800		450	1	**3 520,00**	**4 050,00**
WEHO-1910/1	**190 64 421**	1900		450	1	**3 590,00**	**4 130,00**
WEHO-2010/1	**190 50 734**	2000		450	1	**3 700,00**	**4 255,00**
WEHO-2110/1	**190 64 422**	2100		450	1	**3 810,00**	**4 385,00**
WEHO-2210/1	**190 64 423**	2200		450	1	**3 925,00**	**4 520,00**
WEHO-2310/1	**190 64 424**	2300		450	1	**4 045,00**	**4 650,00**
WEHO-2410/1	**190 64 425**	2400		450	1	**4 165,00**	**4 790,00**
WEHO-2510/1	**190 50 751**	2500		450	1	**4 290,00**	**4 935,00**
WEHO-1011/1	**190 50 697**	1000	1100	450	1	**2 640,00**	**3 035,00**
WEHO-1111/1	**190 50 701**	1100		450	1	**2 940,00**	**3 380,00**
WEHO-1211/1	**190 64 440**	1200		450	1	**3 085,00**	**3 550,00**
WEHO-1311/1	**190 64 441**	1300		450	1	**3 185,00**	**3 660,00**
WEHO-1411/1	**190 64 442**	1400		450	1	**3 285,00**	**3 775,00**
WEHO-1511/1	**190 64 443**	1500		450	1	**3 380,00**	**3 885,00**
WEHO-1611/1	**190 64 444**	1600		450	1	**3 485,00**	**4 010,00**
WEHO-1711/1	**190 64 445**	1700		450	1	**3 585,00**	**4 125,00**
WEHO-1811/1	**190 64 446**	1800		450	1	**3 685,00**	**4 235,00**
WEHO-1911/1	**190 64 447**	1900		450	1	**3 740,00**	**4 305,00**
WEHO-2011/1	**190 50 736**	2000		450	1	**3 955,00**	**4 545,00**
WEHO-2111/1	**190 64 448**	2100		450	1	**4 055,00**	**4 665,00**
WEHO-2211/1	**190 64 449**	2200		450	1	**4 155,00**	**4 775,00**
WEHO-2311/1	**190 64 450**	2300		450	1	**4 250,00**	**4 890,00**
WEHO-2411/1	**190 64 451**	2400		450	1	**4 350,00**	**5 005,00**
WEHO-2511/1	**190 64 452**	2500		450	1	**4 455,00**	**5 120,00**
WEHO-1012/1	**190 50 698**	1000	1200	450	1	**2 595,00**	**2 980,00**
WEHO-1112/1	**190 50 704**	1100		450	1	**2 695,00**	**3 105,00**
WEHO-1212/1	**190 50 710**	1200		450	1	**2 805,00**	**3 230,00**
WEHO-1312/1	**190 64 468**	1300		450	1	**2 915,00**	**3 350,00**
WEHO-1412/1	**190 64 469**	1400		450	1	**3 035,00**	**3 485,00**
WEHO-1512/1	**190 64 470**	1500		450	1	**3 155,00**	**3 630,00**
WEHO-1612/1	**190 64 471**	1600		450	1	**3 285,00**	**3 775,00**
WEHO-1712/1	**190 64 472**	1700		450	1	**3 415,00**	**3 925,00**
WEHO-1812/1	**190 64 473**	1800		450	1	**3 555,00**	**4 090,00**
WEHO-1912/1	**190 64 474**	1900		450	1	**3 700,00**	**4 255,00**
WEHO-2012/1	**190 64 475**	2000		450	1	**3 850,00**	**4 430,00**
WEHO-2112/1	**190 64 476**	2100		450	1	**4 010,00**	**4 610,00**
WEHO-2212/1	**190 64 477**	2200		450	1	**4 170,00**	**4 795,00**
WEHO-2312/1	**190 50 746**	2300		450	1	**4 340,00**	**4 990,00**
WEHO-2412/1	**190 64 478**	2400		450	1	**4 510,00**	**5 190,00**
WEHO-2512/1	**190 64 479**	2500		450	1	**4 690,00**	**5 395,00**

WEHO-4010/2

Model	Nr. Ref.	Wymiary (mm)			Moduł	ECO Line (zł)	304 Line (zł)
		Dł. (A)	Szer. (B)	Wys. (H)			
WEHO-2607/2	**190 64 349**	2600	700	450	2	**5 290,00**	**6 085,00**
WEHO-2707/2	**190 64 350**	2700		450	2	**5 395,00**	**6 205,00**
WEHO-2807/2	**190 64 351**	2800		450	2	**5 505,00**	**6 330,00**
WEHO-2907/2	**190 64 352**	2900		450	2	**5 615,00**	**6 455,00**
WEHO-3007/2	**190 64 353**	3000		450	2	**5 725,00**	**6 585,00**
WEHO-3107/2	**190 64 354**	3100		450	2	**5 840,00**	**6 715,00**
WEHO-3207/2	**190 64 355**	3200		450	2	**5 955,00**	**6 850,00**
WEHO-3307/2	**190 64 356**	3300		450	2	**6 080,00**	**6 990,00**
WEHO-3407/2	**190 64 357**	3400		450	2	**6 200,00**	**7 130,00**
WEHO-3507/2	**190 64 358**	3500		450	2	**6 320,00**	**7 265,00**
WEHO-3607/2	**190 64 359**	3600		450	2	**6 450,00**	**7 420,00**
WEHO-3707/2	**190 64 360**	3700		450	2	**6 575,00**	**7 565,00**
WEHO-3807/2	**190 64 361**	3800		450	2	**6 710,00**	**7 720,00**
WEHO-3907/2	**190 64 362**	3900		450	2	**6 845,00**	**7 870,00**
WEHO-4007/2	**190 64 363**	4000		450	2	**6 985,00**	**8 035,00**
WEHO-2608/2	**190 64 375**	2600	800	450	2	**4 850,00**	**5 575,00**
WEHO-2708/2	**190 64 376**	2700		450	2	**4 995,00**	**5 740,00**
WEHO-2808/2	**190 50 754**	2800		450	2	**5 145,00**	**5 915,00**
WEHO-2908/2	**190 64 377**	2900		450	2	**5 300,00**	**6 095,00**
WEHO-3008/2	**190 64 378**	3000		450	2	**5 460,00**	**6 275,00**
WEHO-3108/2	**190 64 379**	3100		450	2	**5 620,00**	**6 460,00**
WEHO-3208/2	**190 64 380**	3200		450	2	**5 790,00**	**6 660,00**
WEHO-3308/2	**190 64 381**	3300		450	2	**5 960,00**	**6 855,00**
WEHO-3408/2	**190 64 382**	3400		450	2	**6 140,00**	**7 065,00**
WEHO-3508/2	**190 64 383**	3500		450	2	**6 330,00**	**7 280,00**
WEHO-3608/2	**190 64 384**	3600		450	2	**6 455,00**	**7 425,00**
WEHO-3708/2	**190 64 385**	3700		450	2	**6 585,00**	**7 570,00**
WEHO-3808/2	**190 64 386**	3800		450	2	**6 715,00**	**7 725,00**
WEHO-3908/2	**190 64 387**	3900		450	2	**6 850,00**	**7 875,00**
WEHO-4008/2	**190 64 388**	4000		450	2	**6 990,00**	**8 040,00**
WEHO-2609/2	**190 64 399**	2600	900	450	2	**5 365,00**	**6 170,00**
WEHO-2709/2	**190 64 400**	2700		450	2	**5 475,00**	**6 300,00**
WEHO-2809/2	**190 64 401**	2800		450	2	**5 585,00**	**6 420,00**
WEHO-2909/2	**190 50 757**	2900		450	2	**5 695,00**	**6 550,00**
WEHO-3009/2	**190 64 402**	3000		450	2	**5 810,00**	**6 680,00**
WEHO-3109/2	**190 64 403**	3100		450	2	**5 930,00**	**6 815,00**
WEHO-3209/2	**190 64 404**	3200		450	2	**6 045,00**	**6 950,00**
WEHO-3309/2	**190 64 405**	3300		450	2	**6 165,00**	**7 090,00**
WEHO-3409/2	**190 64 406**	3400		450	2	**6 285,00**	**7 235,00**
WEHO-3509/2	**190 64 407**	3500		450	2	**6 415,00**	**7 380,00**
WEHO-3609/2	**190 64 408**	3600		450	2	**6 540,00**	**7 525,00**
WEHO-3709/2	**190 64 409**	3700		450	2	**6 675,00**	**7 680,00**
WEHO-3809/2	**190 64 410**	3800		450	2	**6 810,00**	**7 830,00**
WEHO-3909/2	**190 64 411**	3900		450	2	**6 945,00**	**7 985,00**
WEHO-4009/2	**190 64 412**	4000		450	2	**7 080,00**	**8 145,00**

Model	Nr. Ref.	Wymiary (mm)			Moduł	ECO Line (zł)	304 Line (zł)
		Dł. (A)	Szer. (B)	Wys. (H)			
WEHO-2610/2	**190 64 426**	2600	1000	450	2	**5 845,00**	**6 720,00**
WEHO-2710/2	**190 64 427**	2700		450	2	**5 935,00**	**6 820,00**
WEHO-2810/2	**190 50 755**	2800		450	2	**6 020,00**	**6 925,00**
WEHO-2910/2	**190 64 428**	2900		450	2	**6 115,00**	**7 030,00**
WEHO-3010/2	**190 64 429**	3000		450	2	**6 205,00**	**7 135,00**
WEHO-3110/2	**190 64 430**	3100		450	2	**6 300,00**	**7 245,00**
WEHO-3210/2	**190 64 431**	3200		450	2	**6 390,00**	**7 350,00**
WEHO-3310/2	**190 64 432**	3300		450	2	**6 490,00**	**7 465,00**
WEHO-3410/2	**190 64 433**	3400		450	2	**6 590,00**	**7 575,00**
WEHO-3510/2	**190 64 434**	3500		450	2	**6 685,00**	**7 690,00**
WEHO-3610/2	**190 64 435**	3600		450	2	**6 785,00**	**7 800,00**
WEHO-3710/2	**190 64 436**	3700		450	2	**6 890,00**	**7 925,00**
WEHO-3810/2	**190 64 437**	3800		450	2	**6 995,00**	**8 045,00**
WEHO-3910/2	**190 64 438**	3900		450	2	**7 100,00**	**8 165,00**
WEHO-4010/2	**190 64 439**	4000		450	2	**7 205,00**	**8 280,00**
WEHO-2611/2	**190 64 453**	2600	1100	450	2	**6 030,00**	**6 935,00**
WEHO-2711/2	**190 64 454**	2700		450	2	**6 125,00**	**7 040,00**
WEHO-2811/2	**190 64 455**	2800		450	2	**6 220,00**	**7 150,00**
WEHO-2911/2	**190 64 456**	2900		450	2	**6 310,00**	**7 255,00**
WEHO-3011/2	**190 64 457**	3000		450	2	**6 405,00**	**7 365,00**
WEHO-3111/2	**190 64 458**	3100		450	2	**6 500,00**	**7 475,00**
WEHO-3211/2	**190 64 459**	3200		450	2	**6 600,00**	**7 590,00**
WEHO-3311/2	**190 64 460**	3300		450	2	**6 700,00**	**7 700,00**
WEHO-3411/2	**190 64 461**	3400		450	2	**6 800,00**	**7 820,00**
WEHO-3511/2	**190 64 462**	3500		450	2	**6 900,00**	**7 935,00**
WEHO-3611/2	**190 64 463**	3600		450	2	**7 005,00**	**8 055,00**
WEHO-3711/2	**190 64 464**	3700		450	2	**7 110,00**	**8 180,00**
WEHO-3811/2	**190 64 465**	3800		450	2	**7 215,00**	**8 300,00**
WEHO-3911/2	**190 64 466**	3900		450	2	**7 325,00**	**8 420,00**
WEHO-4011/2	**190 64 467**	4000		450	2	**7 435,00**	**8 550,00**
WEHO-2612/2	**190 64 480**	2600	1200	450	2	**6 220,00**	**7 150,00**
WEHO-2712/2	**190 64 481**	2700		450	2	**6 310,00**	**7 255,00**
WEHO-2812/2	**190 64 482**	2800		450	2	**6 405,00**	**7 365,00**
WEHO-2912/2	**190 64 483**	2900		450	2	**6 500,00**	**7 475,00**
WEHO-3012/2	**190 64 484**	3000		450	2	**6 600,00**	**7 590,00**
WEHO-3112/2	**190 64 485**	3100		450	2	**6 700,00**	**7 700,00**
WEHO-3212/2	**190 64 486**	3200		450	2	**6 800,00**	**7 820,00**
WEHO-3312/2	**190 64 487**	3300		450	2	**6 900,00**	**7 935,00**
WEHO-3412/2	**190 64 488**	3400		450	2	**7 005,00**	**8 055,00**
WEHO-3512/2	**190 64 489**	3500		450	2	**7 110,00**	**8 180,00**
WEHO-3612/2	**190 64 490**	3600		450	2	**7 215,00**	**8 300,00**
WEHO-3712/2	**190 64 491**	3700		450	2	**7 325,00**	**8 420,00**
WEHO-3812/2	**190 64 492**	3800		450	2	**7 435,00**	**8 550,00**
WEHO-3912/2	**190 64 493**	3900		450	2	**7 545,00**	**8 675,00**
WEHO-4012/2	**190 64 494**	4000		450	2	**7 660,00**	**8 810,00**

OKAPY PRZYŚCIENNE INDUKCYJNE

- W całości spawane okapy wykonane ze stali nierdzewnej.
- Okapy 1-modułowe o długości 1.000<A ≤ 2.500 mm.
- Okapy 2-modułowe o długości 2.500<A<4.000 mm.
- Wszystkie modele wyposażone są w elementy zamocowania do ściany i uchwyty do mocowania zawiesi.
- Wykorzystywane w zewnętrznych systemach doprowadzania powietrza.

Opcje dodatkowe:
- Oświetlenie
- Wbudowany wentylator

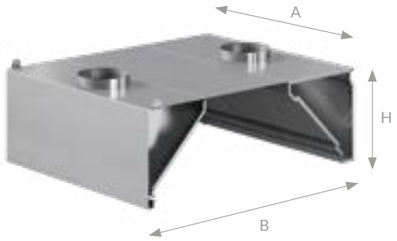

WEHI-1113/1

Model	Nr. Ref.	Wymiary (mm) Dł. (A)	Szer. (B)	Wys. (H)	Moduł	ECO Line (zł)	304 Line (zł)
WEHI-1009/1	**190 64 495**	1000	900	450	1	**2 660,00**	**3 060,00**
WEHI-1109/1	**190 64 496**	1100		450	1	**2 745,00**	**3 155,00**
WEHI-1209/1	**190 64 497**	1200		450	1	**2 825,00**	**3 250,00**
WEHI-1309/1	**190 64 498**	1300		450	1	**2 910,00**	**3 345,00**
WEHI-1409/1	**190 64 499**	1400		450	1	**3 000,00**	**3 450,00**
WEHI-1509/1	**190 64 500**	1500		450	1	**3 090,00**	**3 555,00**
WEHI-1609/1	**190 64 501**	1600		450	1	**3 185,00**	**3 660,00**
WEHI-1709/1	**190 64 502**	1700		450	1	**3 275,00**	**3 770,00**
WEHI-1809/1	**190 64 503**	1800		450	1	**3 375,00**	**3 880,00**
WEHI-1909/1	**190 64 504**	1900		450	1	**3 475,00**	**3 995,00**
WEHI-2009/1	**190 64 505**	2000		450	1	**3 580,00**	**4 120,00**
WEHI-2109/1	**190 64 506**	2100		450	1	**3 690,00**	**4 240,00**
WEHI-2209/1	**190 64 507**	2200		450	1	**3 800,00**	**4 365,00**
WEHI-2309/1	**190 64 508**	2300		450	1	**3 915,00**	**4 500,00**
WEHI-2409/1	**190 64 509**	2400		450	1	**4 030,00**	**4 635,00**
WEHI-2509/1	**190 64 510**	2500		450	1	**4 155,00**	**4 775,00**
WEHI-1010/1	**190 64 526**	1000	1000	450	1	**2 755,00**	**3 165,00**
WEHI-1110/1	**190 64 527**	1100		450	1	**2 865,00**	**3 295,00**
WEHI-1210/1	**190 64 528**	1200		450	1	**2 980,00**	**3 430,00**
WEHI-1310/1	**190 64 529**	1300		450	1	**3 105,00**	**3 565,00**
WEHI-1410/1	**190 64 530**	1400		450	1	**3 225,00**	**3 705,00**
WEHI-1510/1	**190 64 531**	1500		450	1	**3 350,00**	**3 855,00**
WEHI-1610/1	**190 64 532**	1600		450	1	**3 485,00**	**4 010,00**
WEHI-1710/1	**190 64 533**	1700		450	1	**3 625,00**	**4 170,00**
WEHI-1810/1	**190 64 534**	1800		450	1	**3 770,00**	**4 335,00**
WEHI-1910/1	**190 64 535**	1900		450	1	**3 920,00**	**4 505,00**
WEHI-2010/1	**190 64 536**	2000		450	1	**4 075,00**	**4 685,00**
WEHI-2110/1	**190 64 537**	2100		450	1	**4 240,00**	**4 880,00**
WEHI-2210/1	**190 64 538**	2200		450	1	**4 410,00**	**5 070,00**
WEHI-2310/1	**190 64 539**	2300		450	1	**4 580,00**	**5 270,00**
WEHI-2410/1	**190 64 540**	2400		450	1	**4 770,00**	**5 480,00**
WEHI-2510/1	**190 64 541**	2500		450	1	**4 960,00**	**5 700,00**
WEHI-1011/1	**190 64 556**	1000	1100	450	1	**2 805,00**	**3 230,00**
WEHI-1111/1	**190 64 557**	1100		450	1	**2 915,00**	**3 350,00**
WEHI-1211/1	**190 64 558**	1200		450	1	**3 035,00**	**3 485,00**
WEHI-1311/1	**190 64 559**	1300		450	1	**3 155,00**	**3 630,00**
WEHI-1411/1	**190 64 560**	1400		450	1	**3 285,00**	**3 775,00**
WEHI-1511/1	**190 64 561**	1500		450	1	**3 415,00**	**3 925,00**
WEHI-1611/1	**190 64 562**	1600		450	1	**3 555,00**	**4 090,00**
WEHI-1711/1	**190 64 563**	1700		450	1	**3 700,00**	**4 255,00**
WEHI-1811/1	**190 64 564**	1800		450	1	**3 850,00**	**4 430,00**
WEHI-1911/1	**190 64 565**	1900		450	1	**4 010,00**	**4 610,00**
WEHI-2011/1	**190 64 566**	2000		450	1	**4 170,00**	**4 795,00**
WEHI-2111/1	**190 64 567**	2100		450	1	**4 340,00**	**4 990,00**
WEHI-2211/1	**190 64 568**	2200		450	1	**4 510,00**	**5 190,00**
WEHI-2311/1	**190 64 569**	2300		450	1	**4 690,00**	**5 395,00**
WEHI-2411/1	**190 64 570**	2400		450	1	**4 880,00**	**5 610,00**
WEHI-2511/1	**190 64 571**	2500		450	1	**5 075,00**	**5 835,00**

Model	Nr. Ref.	Wymiary (mm) Dł. (A)	Szer. (B)	Wys. (H)	Moduł	ECO Line (zł)	304 Line (zł)
WEHI-1012/1	**190 64 587**	1000	1200	450	1	**2 795,00**	**3 215,00**
WEHI-1112/1	**190 64 588**	1100		450	1	**2 905,00**	**3 340,00**
WEHI-1212/1	**190 64 589**	1200		450	1	**3 020,00**	**3 475,00**
WEHI-1312/1	**190 64 590**	1300		450	1	**3 145,00**	**3 615,00**
WEHI-1412/1	**190 64 591**	1400		450	1	**3 270,00**	**3 765,00**
WEHI-1512/1	**190 64 592**	1500		450	1	**3 405,00**	**3 915,00**
WEHI-1612/1	**190 64 593**	1600		450	1	**3 540,00**	**4 065,00**
WEHI-1712/1	**190 64 594**	1700		450	1	**3 675,00**	**4 230,00**
WEHI-1812/1	**190 64 595**	1800		450	1	**3 820,00**	**4 395,00**
WEHI-1912/1	**190 64 596**	1900		450	1	**3 975,00**	**4 570,00**
WEHI-2012/1	**190 64 597**	2000		450	1	**4 130,00**	**4 750,00**
WEHI-2112/1	**190 64 598**	2100		450	1	**4 290,00**	**4 935,00**
WEHI-2212/1	**190 64 599**	2200		450	1	**4 465,00**	**5 140,00**
WEHI-2312/1	**190 64 600**	2300		450	1	**4 645,00**	**5 340,00**
WEHI-2412/1	**190 64 601**	2400		450	1	**4 830,00**	**5 555,00**
WEHI-2512/1	**190 64 602**	2500		450	1	**5 025,00**	**5 775,00**
WEHI-1013/1	**190 64 618**	1000	1300	450	1	**2 825,00**	**3 250,00**
WEHI-1113/1	**190 64 619**	1100		450	1	**2 935,00**	**3 375,00**
WEHI-1213/1	**190 64 620**	1200		450	1	**3 050,00**	**3 510,00**
WEHI-1313/1	**190 64 621**	1300		450	1	**3 175,00**	**3 650,00**
WEHI-1413/1	**190 62 607**	1400		450	1	**3 300,00**	**3 795,00**
WEHI-1513/1	**190 61 387**	1500		450	1	**3 435,00**	**3 950,00**
WEHI-1613/1	**190 64 622**	1600		450	1	**3 575,00**	**4 105,00**
WEHI-1713/1	**190 64 623**	1700		450	1	**3 720,00**	**4 275,00**
WEHI-1813/1	**190 64 624**	1800		450	1	**3 870,00**	**4 450,00**
WEHI-1913/1	**190 64 625**	1900		450	1	**4 025,00**	**4 630,00**
WEHI-2013/1	**190 64 626**	2000		450	1	**4 190,00**	**4 815,00**
WEHI-2113/1	**190 64 627**	2100		450	1	**4 355,00**	**5 010,00**
WEHI-2213/1	**190 64 628**	2200		450	1	**4 530,00**	**5 210,00**
WEHI-2313/1	**190 64 629**	2300		450	1	**4 710,00**	**5 415,00**
WEHI-2413/1	**190 64 630**	2400		450	1	**4 895,00**	**5 630,00**
WEHI-2513/1	**190 64 631**	2500		450	1	**5 090,00**	**5 860,00**
WEHI-1014/1	**190 64 646**	1000	1400	450	1	**2 855,00**	**3 285,00**
WEHI-1114/1	**190 64 647**	1100		450	1	**2 970,00**	**3 415,00**
WEHI-1214/1	**190 64 648**	1200		450	1	**3 085,00**	**3 550,00**
WEHI-1314/1	**190 64 649**	1300		450	1	**3 205,00**	**3 690,00**
WEHI-1414/1	**190 64 650**	1400		450	1	**3 335,00**	**3 835,00**
WEHI-1514/1	**190 61 391**	1500		450	1	**3 470,00**	**3 990,00**
WEHI-1614/1	**190 64 651**	1600		450	1	**3 610,00**	**4 145,00**
WEHI-1714/1	**190 64 652**	1700		450	1	**3 755,00**	**4 315,00**
WEHI-1814/1	**190 64 653**	1800		450	1	**3 905,00**	**4 490,00**
WEHI-1914/1	**190 64 654**	1900		450	1	**4 060,00**	**4 670,00**
WEHI-2014/1	**190 64 655**	2000		450	1	**4 220,00**	**4 855,00**
WEHI-2114/1	**190 64 656**	2100		450	1	**4 390,00**	**5 050,00**
WEHI-2214/1	**190 64 657**	2200		450	1	**4 565,00**	**5 250,00**
WEHI-2314/1	**190 64 658**	2300		450	1	**4 745,00**	**5 460,00**
WEHI-2414/1	**190 64 659**	2400		450	1	**4 935,00**	**5 680,00**
WEHI-2514/1	**190 64 660**	2500		450	1	**5 135,00**	**5 905,00**

WEHI-3311/2

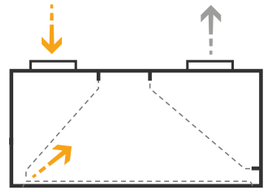

Model	Nr. Ref.	Wymiary (mm) Dł. (A)	Szer. (B)	Wys. (H)	Moduł	ECO Line (zł)	304 Line (zł)
WEHI-2609/2	**190 64 511**	2600	900	450	2	**6 025,00**	**6 930,00**
WEHI-2709/2	**190 64 512**	2700		450	2	**6 120,00**	**7 035,00**
WEHI-2809/2	**190 64 513**	2800		450	2	**6 210,00**	**7 145,00**
WEHI-2909/2	**190 64 514**	2900		450	2	**6 305,00**	**7 250,00**
WEHI-3009/2	**190 64 515**	3000		450	2	**6 395,00**	**7 355,00**
WEHI-3109/2	**190 64 516**	3100		450	2	**6 495,00**	**7 470,00**
WEHI-3209/2	**190 64 517**	3200		450	2	**6 595,00**	**7 585,00**
WEHI-3309/2	**190 64 518**	3300		450	2	**6 695,00**	**7 695,00**
WEHI-3409/2	**190 64 519**	3400		450	2	**6 790,00**	**7 815,00**
WEHI-3509/2	**190 64 520**	3500		450	2	**6 895,00**	**7 930,00**
WEHI-3609/2	**190 64 521**	3600		450	2	**7 000,00**	**8 050,00**
WEHI-3709/2	**190 64 522**	3700		450	2	**7 105,00**	**8 170,00**
WEHI-3809/2	**190 64 523**	3800		450	2	**7 210,00**	**8 290,00**
WEHI-3909/2	**190 64 524**	3900		450	2	**7 320,00**	**8 415,00**
WEHI-4009/2	**190 64 525**	4000		450	2	**7 430,00**	**8 545,00**
WEHI-2610/2	**190 64 542**	2600	1000	450	2	**5 985,00**	**6 885,00**
WEHI-2710/2	**190 64 543**	2700		450	2	**6 075,00**	**6 985,00**
WEHI-2810/2	**190 64 544**	2800		450	2	**6 165,00**	**7 090,00**
WEHI-2910/2	**190 64 545**	2900		450	2	**6 260,00**	**7 200,00**
WEHI-3010/2	**190 64 546**	3000		450	2	**6 350,00**	**7 300,00**
WEHI-3110/2	**190 64 547**	3100		450	2	**6 445,00**	**7 410,00**
WEHI-3210/2	**190 64 548**	3200		450	2	**6 540,00**	**7 525,00**
WEHI-3310/2	**190 64 549**	3300		450	2	**6 640,00**	**7 640,00**
WEHI-3410/2	**190 50 661**	3400		450	2	**6 740,00**	**7 750,00**
WEHI-3510/2	**190 64 550**	3500		450	2	**6 840,00**	**7 865,00**
WEHI-3610/2	**190 64 551**	3600		450	2	**6 945,00**	**7 985,00**
WEHI-3710/2	**190 64 552**	3700		450	2	**7 045,00**	**8 105,00**
WEHI-3810/2	**190 64 553**	3800		450	2	**7 150,00**	**8 225,00**
WEHI-3910/2	**190 64 554**	3900		450	2	**7 255,00**	**8 345,00**
WEHI-4010/2	**190 64 555**	4000		450	2	**7 365,00**	**8 470,00**
WEHI-2611/2	**190 64 572**	2600	1100	450	2	**5 935,00**	**6 820,00**
WEHI-2711/2	**190 64 573**	2700		450	2	**6 020,00**	**6 925,00**
WEHI-2811/2	**190 64 574**	2800		450	2	**6 115,00**	**7 030,00**
WEHI-2911/2	**190 64 575**	2900		450	2	**6 205,00**	**7 135,00**
WEHI-3011/2	**190 64 576**	3000		450	2	**6 300,00**	**7 245,00**
WEHI-3111/2	**190 64 577**	3100		450	2	**6 390,00**	**7 350,00**
WEHI-3211/2	**190 64 578**	3200		450	2	**6 555,00**	**7 535,00**
WEHI-3311/2	**190 64 579**	3300		450	2	**6 715,00**	**7 725,00**
WEHI-3411/2	**190 64 580**	3400		450	2	**6 885,00**	**7 915,00**
WEHI-3511/2	**190 64 581**	3500		450	2	**7 060,00**	**8 120,00**
WEHI-3611/2	**190 64 582**	3600		450	2	**7 235,00**	**8 315,00**
WEHI-3711/2	**190 64 583**	3700		450	2	**7 410,00**	**8 525,00**
WEHI-3811/2	**190 64 584**	3800		450	2	**7 600,00**	**8 735,00**
WEHI-3911/2	**190 64 585**	3900		450	2	**7 790,00**	**8 955,00**
WEHI-4011/2	**190 64 586**	4000		450	2	**7 905,00**	**9 090,00**

Model	Nr. Ref.	Wymiary (mm) Dł. (A)	Szer. (B)	Wys. (H)	Moduł	ECO Line (zł)	304 Line (zł)
WEHI-2612/2	**190 64 603**	2600	1200	450	2	**6 165,00**	**7 090,00**
WEHI-2712/2	**190 64 604**	2700		450	2	**6 260,00**	**7 200,00**
WEHI-2812/2	**190 64 605**	2800		450	2	**6 350,00**	**7 300,00**
WEHI-2912/2	**190 64 606**	2900		450	2	**6 445,00**	**7 410,00**
WEHI-3012/2	**190 64 607**	3000		450	2	**6 540,00**	**7 525,00**
WEHI-3112/2	**190 64 608**	3100		450	2	**6 640,00**	**7 640,00**
WEHI-3212/2	**190 64 609**	3200		450	2	**6 740,00**	**7 750,00**
WEHI-3312/2	**190 64 610**	3300		450	2	**6 840,00**	**7 865,00**
WEHI-3412/2	**190 64 611**	3400		450	2	**6 945,00**	**7 985,00**
WEHI-3512/2	**190 64 612**	3500		450	2	**7 045,00**	**8 105,00**
WEHI-3612/2	**190 64 613**	3600		450	2	**7 150,00**	**8 225,00**
WEHI-3712/2	**190 64 614**	3700		450	2	**7 255,00**	**8 345,00**
WEHI-3812/2	**190 64 615**	3800		450	2	**7 365,00**	**8 470,00**
WEHI-3912/2	**190 64 616**	3900		450	2	**7 475,00**	**8 595,00**
WEHI-4012/2	**190 64 617**	4000		450	2	**7 585,00**	**8 725,00**
WEHI-2613/2	**190 64 632**	2600	1300	450	2	**6 225,00**	**7 155,00**
WEHI-2713/2	**190 64 633**	2700		450	2	**6 315,00**	**7 260,00**
WEHI-2813/2	**190 64 634**	2800		450	2	**6 410,00**	**7 370,00**
WEHI-2913/2	**190 64 635**	2900		450	2	**6 510,00**	**7 480,00**
WEHI-3013/2	**190 64 636**	3000		450	2	**6 605,00**	**7 600,00**
WEHI-3113/2	**190 64 637**	3100		450	2	**6 705,00**	**7 710,00**
WEHI-3213/2	**190 64 638**	3200		450	2	**6 805,00**	**7 825,00**
WEHI-3313/2	**190 64 639**	3300		450	2	**6 910,00**	**7 945,00**
WEHI-3413/2	**190 64 640**	3400		450	2	**7 010,00**	**8 060,00**
WEHI-3513/2	**190 64 641**	3500		450	2	**7 115,00**	**8 185,00**
WEHI-3613/2	**190 64 642**	3600		450	2	**7 220,00**	**8 305,00**
WEHI-3713/2	**190 61 389**	3700		450	2	**7 330,00**	**8 435,00**
WEHI-3813/2	**190 64 643**	3800		450	2	**7 440,00**	**8 555,00**
WEHI-3913/2	**190 64 644**	3900		450	2	**7 550,00**	**8 685,00**
WEHI-4013/2	**190 64 645**	4000		450	2	**7 670,00**	**8 815,00**
WEHI-2614/2	**190 64 661**	2600	1400	450	2	**6 285,00**	**7 235,00**
WEHI-2714/2	**190 64 662**	2700		450	2	**6 380,00**	**7 335,00**
WEHI-2814/2	**190 64 663**	2800		450	2	**6 475,00**	**7 440,00**
WEHI-2914/2	**190 64 664**	2900		450	2	**6 570,00**	**7 555,00**
WEHI-3014/2	**190 64 665**	3000		450	2	**6 670,00**	**7 670,00**
WEHI-3114/2	**190 64 666**	3100		450	2	**6 770,00**	**7 785,00**
WEHI-3214/2	**190 64 667**	3200		450	2	**6 875,00**	**7 905,00**
WEHI-3314/2	**190 64 668**	3300		450	2	**6 975,00**	**8 020,00**
WEHI-3414/2	**190 64 669**	3400		450	2	**7 080,00**	**8 145,00**
WEHI-3514/2	**190 64 670**	3500		450	2	**7 185,00**	**8 265,00**
WEHI-3614/2	**190 64 671**	3600		450	2	**7 295,00**	**8 395,00**
WEHI-3714/2	**190 61 392**	3700		450	2	**7 405,00**	**8 520,00**
WEHI-3814/2	**190 64 672**	3800		450	2	**7 515,00**	**8 640,00**
WEHI-3914/2	**190 64 673**	3900		450	2	**7 625,00**	**8 770,00**
WEHI-4014/2	**190 64 674**	4000		450	2	**7 745,00**	**8 905,00**

OKAPY PRZYŚCIENNE KOMPENSACYJNE

- W całości spawane okapy wykonane ze stali nierdzewnej.
- Okapy 1-modułowe o długości 1.000<A ≤ 2.500 mm.
- Okapy 2-modułowe o długości 2.500<A<4.000 mm.
- Wszystkie modele wyposażone są w elementy zamocowania do ściany i uchwyty do mocowania zawiesi.
- Wykorzystywane w zewnętrznych systemach doprowadzania powietrza.
- Specjalnie zaprojektowane do pomieszczeń kuchennych bez naturalnego dopływu powietrza lub z systemem klimatyzacji.

Opcje dodatkowe:
- Oświetlenie
- Wbudowany wentylator

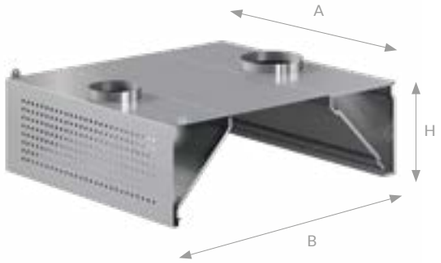

WEHC-1314/1

Model	Nr. Ref.	Wymiary (mm) Dł. (A)	Szer. (B)	Wys. (H)	Moduł	ECO Line (zł)	304 Line (zł)
WEHC-1009/1	190 64 675	1000	900	450	1	2 715,00	3 120,00
WEHC-1109/1	190 64 676	1100		450	1	2 795,00	3 215,00
WEHC-1209/1	190 64 677	1200		450	1	2 875,00	3 305,00
WEHC-1309/1	190 64 678	1300		450	1	2 965,00	3 410,00
WEHC-1409/1	190 64 679	1400		450	1	3 050,00	3 510,00
WEHC-1509/1	190 64 680	1500		450	1	3 145,00	3 615,00
WEHC-1609/1	190 64 681	1600		450	1	3 235,00	3 725,00
WEHC-1709/1	190 64 682	1700		450	1	3 335,00	3 835,00
WEHC-1809/1	190 64 683	1800		450	1	3 435,00	3 950,00
WEHC-1909/1	190 64 684	1900		450	1	3 540,00	4 065,00
WEHC-2009/1	190 64 685	2000		450	1	3 640,00	4 190,00
WEHC-2109/1	190 64 686	2100		450	1	3 755,00	4 315,00
WEHC-2209/1	190 64 687	2200		450	1	3 865,00	4 445,00
WEHC-2309/1	190 64 688	2300		450	1	3 980,00	4 575,00
WEHC-2409/1	190 64 689	2400		450	1	4 100,00	4 715,00
WEHC-2509/1	190 64 690	2500		450	1	4 220,00	4 855,00
WEHC-1010/1	190 64 706	1000	1000	450	1	2 805,00	3 230,00
WEHC-1110/1	190 64 707	1100		450	1	2 915,00	3 350,00
WEHC-1210/1	190 64 708	1200		450	1	3 035,00	3 485,00
WEHC-1310/1	190 64 709	1300		450	1	3 155,00	3 630,00
WEHC-1410/1	190 64 710	1400		450	1	3 285,00	3 775,00
WEHC-1510/1	190 64 711	1500		450	1	3 415,00	3 925,00
WEHC-1610/1	190 64 712	1600		450	1	3 555,00	4 090,00
WEHC-1710/1	190 61 393	1700		450	1	3 700,00	4 255,00
WEHC-1810/1	190 64 713	1800		450	1	3 850,00	4 430,00
WEHC-1910/1	190 64 714	1900		450	1	4 010,00	4 610,00
WEHC-2010/1	190 64 715	2000		450	1	4 170,00	4 795,00
WEHC-2110/1	190 64 716	2100		450	1	4 340,00	4 990,00
WEHC-2210/1	190 64 717	2200		450	1	4 510,00	5 190,00
WEHC-2310/1	190 64 718	2300		450	1	4 690,00	5 395,00
WEHC-2410/1	190 64 719	2400		450	1	4 880,00	5 610,00
WEHC-2510/1	190 64 720	2500		450	1	5 075,00	5 835,00
WEHC-1011/1	190 64 735	1000	1100	450	1	2 865,00	3 295,00
WEHC-1111/1	190 64 736	1100		450	1	2 980,00	3 430,00
WEHC-1211/1	190 64 737	1200		450	1	3 105,00	3 565,00
WEHC-1311/1	190 61 395	1300		450	1	3 225,00	3 705,00
WEHC-1411/1	190 64 738	1400		450	1	3 350,00	3 855,00
WEHC-1511/1	190 64 739	1500		450	1	3 485,00	4 010,00
WEHC-1611/1	190 64 740	1600		450	1	3 625,00	4 170,00
WEHC-1711/1	190 64 741	1700		450	1	3 770,00	4 335,00
WEHC-1811/1	190 64 742	1800		450	1	3 920,00	4 505,00
WEHC-1911/1	190 64 743	1900		450	1	4 075,00	4 685,00
WEHC-2011/1	190 64 744	2000		450	1	4 240,00	4 880,00
WEHC-2111/1	190 64 745	2100		450	1	4 410,00	5 070,00
WEHC-2211/1	190 64 746	2200		450	1	4 580,00	5 270,00
WEHC-2311/1	190 64 747	2300		450	1	4 770,00	5 480,00
WEHC-2411/1	190 64 748	2400		450	1	4 960,00	5 700,00
WEHC-2511/1	190 64 749	2500		450	1	5 155,00	5 930,00

Model	Nr. Ref.	Wymiary (mm) Dł. (A)	Szer. (B)	Wys. (H)	Moduł	ECO Line (zł)	304 Line (zł)
WEHC-1012/1	190 64 765	1000	1200	450	1	2 855,00	3 285,00
WEHC-1112/1	190 64 766	1100		450	1	2 970,00	3 415,00
WEHC-1212/1	190 64 767	1200		450	1	3 085,00	3 550,00
WEHC-1312/1	190 71 851	1300		450	1	3 205,00	3 690,00
WEHC-1412/1	190 64 768	1400		450	1	3 335,00	3 835,00
WEHC-1512/1	190 64 769	1500		450	1	3 470,00	3 990,00
WEHC-1612/1	190 64 770	1600		450	1	3 610,00	4 145,00
WEHC-1712/1	190 61 396	1700		450	1	3 755,00	4 315,00
WEHC-1812/1	190 64 771	1800		450	1	3 905,00	4 490,00
WEHC-1912/1	190 64 772	1900		450	1	4 060,00	4 670,00
WEHC-2012/1	190 64 183	2000		450	1	4 220,00	4 855,00
WEHC-2112/1	190 64 774	2100		450	1	4 390,00	5 050,00
WEHC-2212/1	190 64 775	2200		450	1	4 565,00	5 250,00
WEHC-2312/1	190 64 776	2300		450	1	4 745,00	5 460,00
WEHC-2412/1	190 64 777	2400		450	1	4 935,00	5 680,00
WEHC-2512/1	190 64 778	2500		450	1	5 135,00	5 905,00
WEHC-1013/1	190 64 791	1000	1300	450	1	2 885,00	3 320,00
WEHC-1113/1	190 64 792	1100		450	1	3 000,00	3 450,00
WEHC-1213/1	190 64 793	1200		450	1	3 120,00	3 590,00
WEHC-1313/1	190 64 794	1300		450	1	3 250,00	3 735,00
WEHC-1413/1	190 64 795	1400		450	1	3 375,00	3 880,00
WEHC-1513/1	190 64 796	1500		450	1	3 510,00	4 035,00
WEHC-1613/1	190 64 797	1600		450	1	3 650,00	4 195,00
WEHC-1713/1	190 64 798	1700		450	1	3 795,00	4 360,00
WEHC-1813/1	190 64 799	1800		450	1	3 945,00	4 535,00
WEHC-1913/1	190 64 800	1900		450	1	4 100,00	4 715,00
WEHC-2013/1	190 64 801	2000		450	1	4 265,00	4 900,00
WEHC-2113/1	190 64 802	2100		450	1	4 430,00	5 100,00
WEHC-2213/1	190 64 803	2200		450	1	4 610,00	5 300,00
WEHC-2313/1	190 64 804	2300		450	1	4 795,00	5 515,00
WEHC-2413/1	190 64 805	2400		450	1	4 990,00	5 735,00
WEHC-2513/1	190 64 806	2500		450	1	5 185,00	5 960,00
WEHC-1014/1	190 64 822	1000	1400	450	1	2 910,00	3 345,00
WEHC-1114/1	190 64 823	1100		450	1	3 030,00	3 480,00
WEHC-1214/1	190 64 824	1200		450	1	3 150,00	3 620,00
WEHC-1314/1	190 62 812	1300		450	1	3 275,00	3 770,00
WEHC-1414/1	190 64 825	1400		450	1	3 410,00	3 920,00
WEHC-1514/1	190 64 826	1500		450	1	3 550,00	4 085,00
WEHC-1614/1	190 64 827	1600		450	1	3 690,00	4 240,00
WEHC-1714/1	190 64 828	1700		450	1	3 835,00	4 410,00
WEHC-1814/1	190 61 398	1800		450	1	3 985,00	4 580,00
WEHC-1914/1	190 64 829	1900		450	1	4 140,00	4 760,00
WEHC-2014/1	190 64 830	2000		450	1	4 310,00	4 955,00
WEHC-2114/1	190 64 831	2100		450	1	4 485,00	5 155,00
WEHC-2214/1	190 64 832	2200		450	1	4 665,00	5 365,00
WEHC-2314/1	190 64 833	2300		450	1	4 850,00	5 575,00
WEHC-2414/1	190 64 834	2400		450	1	5 040,00	5 795,00
WEHC-2514/1	190 64 835	2500		450	1	5 245,00	6 030,00

WEHC-3513/2

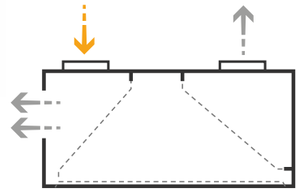

Model	Nr. Ref.	Wymiary (mm) Dł. (A)	Szer. (B)	Wys. (H)	Moduł	ECO Line (zł)	304 Line (zł)
WEHC-2609/2	190 64 691	2600	900	450	2	6 150,00	7 070,00
WEHC-2709/2	190 64 692	2700		450	2	6 240,00	7 175,00
WEHC-2809/2	190 64 693	2800		450	2	6 335,00	7 285,00
WEHC-2909/2	190 64 694	2900		450	2	6 425,00	7 390,00
WEHC-3009/2	190 64 695	3000		450	2	6 525,00	7 505,00
WEHC-3109/2	190 64 696	3100		450	2	6 625,00	7 615,00
WEHC-3209/2	190 64 697	3200		450	2	6 720,00	7 730,00
WEHC-3309/2	190 64 698	3300		450	2	6 820,00	7 840,00
WEHC-3409/2	190 64 699	3400		450	2	6 925,00	7 965,00
WEHC-3509/2	190 64 700	3500		450	2	7 030,00	8 085,00
WEHC-3609/2	190 64 701	3600		450	2	7 135,00	8 200,00
WEHC-3709/2	190 64 702	3700		450	2	7 240,00	8 325,00
WEHC-3809/2	190 64 703	3800		450	2	7 350,00	8 450,00
WEHC-3909/2	190 64 704	3900		450	2	7 460,00	8 580,00
WEHC-4009/2	190 64 705	4000		450	2	7 570,00	8 705,00
WEHC-2610/2	190 64 721	2600	1000	450	2	6 105,00	7 025,00
WEHC-2710/2	190 64 722	2700		450	2	6 200,00	7 130,00
WEHC-2810/2	190 64 723	2800		450	2	6 295,00	7 240,00
WEHC-2910/2	190 64 724	2900		450	2	6 420,00	7 385,00
WEHC-3010/2	190 64 725	3000		450	2	6 550,00	7 530,00
WEHC-3110/2	190 64 726	3100		450	2	6 680,00	7 685,00
WEHC-3210/2	190 66 611	3200		450	2	6 815,00	7 835,00
WEHC-3310/2	190 64 728	3300		450	2	6 955,00	8 000,00
WEHC-3410/2	190 64 727	3400		450	2	7 095,00	8 155,00
WEHC-3510/2	190 64 730	3500		450	2	7 235,00	8 315,00
WEHC-3610/2	190 61 394	3600		450	2	7 380,00	8 485,00
WEHC-3710/2	190 64 731	3700		450	2	7 525,00	8 655,00
WEHC-3810/2	190 64 732	3800		450	2	7 675,00	8 820,00
WEHC-3910/2	190 64 733	3900		450	2	7 825,00	8 995,00
WEHC-4010/2	190 64 734	4000		450	2	7 980,00	9 175,00
WEHC-2611/2	190 64 750	2600	1100	450	2	6 055,00	6 965,00
WEHC-2711/2	190 64 751	2700		450	2	6 150,00	7 070,00
WEHC-2811/2	190 64 752	2800		450	2	6 240,00	7 175,00
WEHC-2911/2	190 64 753	2900		450	2	6 370,00	7 325,00
WEHC-3011/2	190 64 754	3000		450	2	6 495,00	7 470,00
WEHC-3111/2	190 64 755	3100		450	2	6 625,00	7 615,00
WEHC-3211/2	190 64 756	3200		450	2	6 755,00	7 770,00
WEHC-3311/2	190 64 757	3300		450	2	6 890,00	7 925,00
WEHC-3411/2	190 64 758	3400		450	2	7 030,00	8 085,00
WEHC-3511/2	190 64 759	3500		450	2	7 170,00	8 240,00
WEHC-3611/2	190 64 760	3600		450	2	7 315,00	8 410,00
WEHC-3711/2	190 64 761	3700		450	2	7 460,00	8 580,00
WEHC-3811/2	190 64 762	3800		450	2	7 610,00	8 750,00
WEHC-3911/2	190 64 763	3900		450	2	7 760,00	8 925,00
WEHC-4011/2	190 64 764	4000		450	2	7 915,00	9 105,00

Model	Nr. Ref.	Wymiary (mm) Dł. (A)	Szer. (B)	Wys. (H)	Moduł	ECO Line (zł)	304 Line (zł)
WEHC-2612/2	190 64 779	2600	1200	450	2	6 285,00	7 235,00
WEHC-2712/2	190 64 780	2700		450	2	6 380,00	7 335,00
WEHC-2812/2	190 64 781	2800		450	2	6 475,00	7 440,00
WEHC-2912/2	190 64 782	2900		450	2	6 570,00	7 555,00
WEHC-3012/2	190 64 783	3000		450	2	6 670,00	7 670,00
WEHC-3112/2	190 64 784	3100		450	2	6 770,00	7 785,00
WEHC-3212/2	190 61 397	3200		450	2	6 875,00	7 905,00
WEHC-3312/2	190 66 612	3300		450	2	6 975,00	8 020,00
WEHC-3412/2	190 66 613	3400		450	2	7 080,00	8 145,00
WEHC-3512/2	190 64 785	3500		450	2	7 185,00	8 265,00
WEHC-3612/2	190 64 786	3600		450	2	7 295,00	8 395,00
WEHC-3712/2	190 64 787	3700		450	2	7 405,00	8 520,00
WEHC-3812/2	190 64 788	3800		450	2	7 515,00	8 640,00
WEHC-3912/2	190 64 789	3900		450	2	7 625,00	8 770,00
WEHC-4012/2	190 64 790	4000		450	2	7 745,00	8 905,00
WEHC-2613/2	190 64 807	2600	1300	450	2	6 350,00	7 300,00
WEHC-2713/2	190 64 808	2700		450	2	6 445,00	7 410,00
WEHC-2813/2	190 64 809	2800		450	2	6 540,00	7 525,00
WEHC-2913/2	190 64 810	2900		450	2	6 640,00	7 640,00
WEHC-3013/2	190 64 811	3000		450	2	6 740,00	7 750,00
WEHC-3113/2	190 64 812	3100		450	2	6 840,00	7 865,00
WEHC-3213/2	190 64 813	3200		450	2	6 945,00	7 985,00
WEHC-3313/2	190 64 814	3300		450	2	7 045,00	8 105,00
WEHC-3413/2	190 64 813	3400		450	2	6 945,00	7 985,00
WEHC-3513/2	190 64 816	3500		450	2	7 255,00	8 345,00
WEHC-3613/2	190 64 817	3600		450	2	7 365,00	8 470,00
WEHC-3713/2	190 64 818	3700		450	2	7 475,00	8 595,00
WEHC-3813/2	190 64 819	3800		450	2	7 585,00	8 725,00
WEHC-3913/2	190 64 820	3900		450	2	7 700,00	8 855,00
WEHC-4013/2	190 64 821	4000		450	2	7 820,00	8 990,00
WEHC-2614/2	190 64 836	2600	1400	450	2	6 415,00	7 380,00
WEHC-2714/2	190 64 837	2700		450	2	6 515,00	7 490,00
WEHC-2814/2	190 64 838	2800		450	2	6 610,00	7 605,00
WEHC-2914/2	190 64 839	2900		450	2	6 710,00	7 720,00
WEHC-3014/2	190 64 840	3000		450	2	6 810,00	7 830,00
WEHC-3114/2	190 64 841	3100		450	2	6 915,00	7 950,00
WEHC-3214/2	190 64 842	3200		450	2	7 020,00	8 070,00
WEHC-3314/2	190 61 399	3300		450	2	7 120,00	8 190,00
WEHC-3414/2	190 64 843	3400		450	2	7 225,00	8 310,00
WEHC-3514/2	190 64 844	3500		450	2	7 335,00	8 440,00
WEHC-3614/2	190 64 845	3600		450	2	7 445,00	8 565,00
WEHC-3714/2	190 64 846	3700		450	2	7 555,00	8 690,00
WEHC-3814/2	190 64 847	3800		450	2	7 675,00	8 820,00
WEHC-3914/2	190 64 848	3900		450	2	7 790,00	8 955,00
WEHC-4014/2	190 64 849	4000		450	2	7 905,00	9 090,00

OKAPY PRZYŚCIENNE INDUKCYJNO-KOMPENSACYJNE

- W całości spawane okapy wykonane ze stali nierdzewnej.
- Okapy 1-modułowe o długości 1.000<A ≤ 2.500 mm.
- Okapy 2-modułowe o długości 2.500<A<4.000 mm.
- Wszystkie modele wyposażone są w elementy zamocowania do ściany i uchwyty do mocowania zawiesi.
- Wykorzystywane w zewnętrznych systemach doprowadzania powietrza.
- Specjalnie zaprojektowane do pomieszczeń kuchennych bez naturalnego dopływu powietrza lub z systemem klimatyzacji.

Opcje dodatkowe:
- Oświetlenie
- Wbudowany wentylator

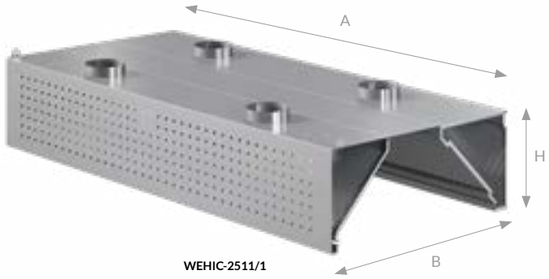

WEHIC-2511/1

Model	Nr. Ref.	Wymiary (mm) Dł. (A)	Szer. (B)	Wys. (H)	Moduł	ECO Line (zł)	304 Line (zł)
WEHIC-1009/1	190 64 850	1000	900	450	1	2 715,00	3 120,00
WEHIC-1109/1	190 64 851	1100		450	1	2 825,00	3 250,00
WEHIC-1209/1	190 64 852	1200		450	1	2 935,00	3 375,00
WEHIC-1309/1	190 64 853	1300		450	1	3 050,00	3 510,00
WEHIC-1409/1	190 64 854	1400		450	1	3 175,00	3 650,00
WEHIC-1509/1	190 64 855	1500		450	1	3 265,00	3 755,00
WEHIC-1609/1	190 64 856	1600		450	1	3 365,00	3 870,00
WEHIC-1709/1	190 64 857	1700		450	1	3 465,00	3 985,00
WEHIC-1809/1	190 64 858	1800		450	1	3 565,00	4 100,00
WEHIC-1909/1	190 64 859	1900		450	1	3 670,00	4 220,00
WEHIC-2009/1	190 61 400	2000		450	1	3 780,00	4 350,00
WEHIC-2109/1	190 64 860	2100		450	1	3 900,00	4 485,00
WEHIC-2209/1	190 64 861	2200		450	1	4 015,00	4 615,00
WEHIC-2309/1	190 64 862	2300		450	1	4 135,00	4 755,00
WEHIC-2409/1	190 64 863	2400		450	1	4 255,00	4 895,00
WEHIC-2509/1	190 64 864	2500		450	1	4 385,00	5 040,00
WEHIC-1010/1	190 64 879	1000	1000	450	1	2 805,00	3 230,00
WEHIC-1110/1	190 64 880	1100		450	1	2 915,00	3 350,00
WEHIC-1210/1	190 64 881	1200		450	1	3 035,00	3 485,00
WEHIC-1310/1	190 61 402	1300		450	1	3 155,00	3 630,00
WEHIC-1410/1	190 64 882	1400		450	1	3 285,00	3 775,00
WEHIC-1510/1	190 64 883	1500		450	1	3 415,00	3 925,00
WEHIC-1610/1	190 64 884	1600		450	1	3 555,00	4 090,00
WEHIC-1710/1	190 64 885	1700		450	1	3 700,00	4 255,00
WEHIC-1810/1	190 64 886	1800		450	1	3 850,00	4 430,00
WEHIC-1910/1	190 64 887	1900		450	1	4 010,00	4 610,00
WEHIC-2010/1	190 64 888	2000		450	1	4 170,00	4 795,00
WEHIC-2110/1	190 64 889	2100		450	1	4 340,00	4 990,00
WEHIC-2210/1	190 64 890	2200		450	1	4 510,00	5 190,00
WEHIC-2310/1	190 64 891	2300		450	1	4 690,00	5 395,00
WEHIC-2410/1	190 64 892	2400		450	1	4 880,00	5 610,00
WEHIC-2510/1	190 64 893	2500		450	1	5 075,00	5 835,00
WEHIC-1011/1	190 64 908	1000	1100	450	1	2 865,00	3 295,00
WEHIC-1111/1	190 64 909	1100		450	1	2 980,00	3 430,00
WEHIC-1211/1	190 64 910	1200		450	1	3 105,00	3 565,00
WEHIC-1311/1	190 64 911	1300		450	1	3 225,00	3 705,00
WEHIC-1411/1	190 64 912	1400		450	1	3 350,00	3 855,00
WEHIC-1511/1	190 64 913	1500		450	1	3 485,00	4 010,00
WEHIC-1611/1	190 64 914	1600		450	1	3 625,00	4 170,00
WEHIC-1711/1	190 64 915	1700		450	1	3 770,00	4 335,00
WEHIC-1811/1	190 64 916	1800		450	1	3 920,00	4 505,00
WEHIC-1911/1	190 64 917	1900		450	1	4 075,00	4 685,00
WEHIC-2011/1	190 64 918	2000		450	1	4 240,00	4 880,00
WEHIC-2111/1	190 64 919	2100		450	1	4 410,00	5 070,00
WEHIC-2211/1	190 64 920	2200		450	1	4 580,00	5 270,00
WEHIC-2311/1	190 64 921	2300		450	1	4 770,00	5 480,00
WEHIC-2411/1	190 64 922	2400		450	1	4 960,00	5 700,00
WEHIC-2511/1	190 64 923	2500		450	1	5 155,00	5 930,00

Model	Nr. Ref.	Wymiary (mm) Dł. (A)	Szer. (B)	Wys. (H)	Moduł	ECO Line (zł)	304 Line (zł)
WEHIC-1012/1	190 64 939	1000	1200	450	1	2 855,00	3 285,00
WEHIC-1112/1	190 64 940	1100		450	1	2 970,00	3 415,00
WEHIC-1212/1	190 64 941	1200		450	1	3 085,00	3 550,00
WEHIC-1312/1	190 64 942	1300		450	1	3 205,00	3 690,00
WEHIC-1412/1	190 64 943	1400		450	1	3 335,00	3 835,00
WEHIC-1512/1	190 64 944	1500		450	1	3 470,00	3 990,00
WEHIC-1612/1	190 64 945	1600		450	1	3 610,00	4 145,00
WEHIC-1712/1	190 64 946	1700		450	1	3 755,00	4 315,00
WEHIC-1812/1	190 64 947	1800		450	1	3 905,00	4 490,00
WEHIC-1912/1	190 64 948	1900		450	1	4 060,00	4 670,00
WEHIC-2012/1	190 64 949	2000		450	1	4 220,00	4 855,00
WEHIC-2112/1	190 64 950	2100		450	1	4 390,00	5 050,00
WEHIC-2212/1	190 64 951	2200		450	1	4 565,00	5 250,00
WEHIC-2312/1	190 64 952	2300		450	1	4 745,00	5 460,00
WEHIC-2412/1	190 64 953	2400		450	1	4 935,00	5 680,00
WEHIC-2512/1	190 64 954	2500		450	1	5 135,00	5 905,00
WEHIC-1013/1	190 64 970	1000	1300	450	1	2 885,00	3 320,00
WEHIC-1113/1	190 64 971	1100		450	1	3 000,00	3 450,00
WEHIC-1213/1	190 64 972	1200		450	1	3 120,00	3 590,00
WEHIC-1313/1	190 61 404	1300		450	1	3 250,00	3 735,00
WEHIC-1413/1	190 64 973	1400		450	1	3 375,00	3 880,00
WEHIC-1513/1	190 64 974	1500		450	1	3 510,00	4 035,00
WEHIC-1613/1	190 64 975	1600		450	1	3 650,00	4 195,00
WEHIC-1713/1	190 64 976	1700		450	1	3 795,00	4 360,00
WEHIC-1813/1	190 64 977	1800		450	1	3 945,00	4 535,00
WEHIC-1913/1	190 64 978	1900		450	1	4 100,00	4 715,00
WEHIC-2013/1	190 64 979	2000		450	1	4 265,00	4 900,00
WEHIC-2113/1	190 64 980	2100		450	1	4 430,00	5 100,00
WEHIC-2213/1	190 64 981	2200		450	1	4 610,00	5 300,00
WEHIC-2313/1	190 64 982	2300		450	1	4 795,00	5 515,00
WEHIC-2413/1	190 64 983	2400		450	1	4 990,00	5 735,00
WEHIC-2513/1	190 64 984	2500		450	1	5 185,00	5 960,00
WEHIC-1014/1	190 65 000	1000	1400	450	1	2 910,00	3 345,00
WEHIC-1114/1	190 65 001	1100		450	1	3 030,00	3 480,00
WEHIC-1214/1	190 65 002	1200		450	1	3 150,00	3 620,00
WEHIC-1314/1	190 65 003	1300		450	1	3 275,00	3 770,00
WEHIC-1414/1	190 65 004	1400		450	1	3 410,00	3 920,00
WEHIC-1514/1	190 65 005	1500		450	1	3 550,00	4 085,00
WEHIC-1614/1	190 65 006	1600		450	1	3 690,00	4 240,00
WEHIC-1714/1	190 65 007	1700		450	1	3 835,00	4 410,00
WEHIC-1814/1	190 65 008	1800		450	1	3 985,00	4 580,00
WEHIC-1914/1	190 65 009	1900		450	1	4 140,00	4 760,00
WEHIC-2014/1	190 65 010	2000		450	1	4 310,00	4 955,00
WEHIC-2114/1	190 64 184	2100		450	1	4 485,00	5 155,00
WEHIC-2214/1	190 65 012	2200		450	1	4 665,00	5 365,00
WEHIC-2314/1	190 65 013	2300		450	1	4 850,00	5 575,00
WEHIC-2414/1	190 65 014	2400		450	1	5 040,00	5 795,00
WEHIC-2514/1	190 65 015	2500		450	1	5 245,00	6 030,00

WEHIC-3513/2

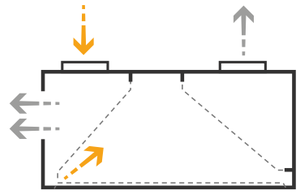

Model	Nr. Ref.	Wymiary (mm) Dł. (A)	Szer. (B)	Wys. (H)	Moduł	ECO Line (zł)	304 Line (zł)
WEHIC-2609/2	190 64 865	2600	900	450	2	6 150,00	7 070,00
WEHIC-2709/2	190 64 866	2700		450	2	6 240,00	7 175,00
WEHIC-2809/2	190 64 867	2800		450	2	6 335,00	7 285,00
WEHIC-2909/2	190 64 868	2900		450	2	6 425,00	7 390,00
WEHIC-3009/2	190 64 869	3000		450	2	6 525,00	7 505,00
WEHIC-3109/2	190 64 870	3100		450	2	6 625,00	7 615,00
WEHIC-3209/2	190 61 401	3200		450	2	6 720,00	7 730,00
WEHIC-3309/2	190 64 871	3300		450	2	6 820,00	7 840,00
WEHIC-3409/2	190 64 872	3400		450	2	6 925,00	7 965,00
WEHIC-3509/2	190 64 873	3500		450	2	7 030,00	8 085,00
WEHIC-3609/2	190 64 874	3600		450	2	7 135,00	8 200,00
WEHIC-3709/2	190 64 875	3700		450	2	7 240,00	8 325,00
WEHIC-3809/2	190 64 876	3800		450	2	7 350,00	8 450,00
WEHIC-3909/2	190 64 877	3900		450	2	7 460,00	8 580,00
WEHIC-4009/2	190 64 878	4000		450	2	7 570,00	8 705,00
WEHIC-2610/2	190 64 894	2600	1000	450	2	6 105,00	7 025,00
WEHIC-2710/2	190 64 895	2700		450	2	6 200,00	7 130,00
WEHIC-2810/2	190 64 896	2800		450	2	6 295,00	7 240,00
WEHIC-2910/2	190 64 897	2900		450	2	6 420,00	7 385,00
WEHIC-3010/2	190 64 898	3000		450	2	6 550,00	7 530,00
WEHIC-3110/2	190 64 899	3100		450	2	6 680,00	7 685,00
WEHIC-3210/2	190 64 900	3200		450	2	6 815,00	7 835,00
WEHIC-3310/2	190 64 901	3300		450	2	6 955,00	8 000,00
WEHIC-3410/2	190 64 902	3400		450	2	7 095,00	8 155,00
WEHIC-3510/2	190 64 903	3500		450	2	7 235,00	8 315,00
WEHIC-3610/2	190 64 904	3600		450	2	7 380,00	8 485,00
WEHIC-3710/2	190 64 905	3700		450	2	7 525,00	8 655,00
WEHIC-3810/2	190 61 403	3800		450	2	7 675,00	8 820,00
WEHIC-3910/2	190 64 906	3900		450	2	7 825,00	8 995,00
WEHIC-4010/2	190 64 907	4000		450	2	7 980,00	9 175,00
WEHIC-2611/2	190 64 924	2600	1100	450	2	6 055,00	6 965,00
WEHIC-2711/2	190 64 925	2700		450	2	6 150,00	7 070,00
WEHIC-2811/2	190 64 926	2800		450	2	6 240,00	7 175,00
WEHIC-2911/2	190 64 927	2900		450	2	6 370,00	7 325,00
WEHIC-3011/2	190 64 928	3000		450	2	6 495,00	7 470,00
WEHIC-3111/2	190 64 929	3100		450	2	6 695,00	7 695,00
WEHIC-3211/2	190 64 930	3200		450	2	6 895,00	7 930,00
WEHIC-3311/2	190 64 931	3300		450	2	7 105,00	8 170,00
WEHIC-3411/2	190 64 932	3400		450	2	7 320,00	8 415,00
WEHIC-3511/2	190 64 933	3500		450	2	7 540,00	8 670,00
WEHIC-3611/2	190 64 934	3600		450	2	7 765,00	8 930,00
WEHIC-3711/2	190 64 935	3700		450	2	7 925,00	9 110,00
WEHIC-3811/2	190 64 936	3800		450	2	8 080,00	9 290,00
WEHIC-3911/2	190 64 937	3900		450	2	8 240,00	9 475,00
WEHIC-4011/2	190 64 938	4000		450	2	8 405,00	9 665,00

Model	Nr. Ref.	Wymiary (mm) Dł. (A)	Szer. (B)	Wys. (H)	Moduł	ECO Line (zł)	304 Line (zł)
WEHIC-2612/2	190 64 955	2600	1200	450	2	6 285,00	7 235,00
WEHIC-2712/2	190 64 956	2700		450	2	6 380,00	7 335,00
WEHIC-2812/2	190 64 957	2800		450	2	6 510,00	7 480,00
WEHIC-2912/2	190 64 958	2900		450	2	6 635,00	7 635,00
WEHIC-3012/2	190 64 959	3000		450	2	6 770,00	7 785,00
WEHIC-3112/2	190 64 960	3100		450	2	6 875,00	7 905,00
WEHIC-3212/2	190 64 961	3200		450	2	6 975,00	8 020,00
WEHIC-3312/2	190 64 962	3300		450	2	7 115,00	8 185,00
WEHIC-3412/2	190 64 963	3400		450	2	7 220,00	8 305,00
WEHIC-3512/2	190 64 964	3500		450	2	7 330,00	8 435,00
WEHIC-3612/2	190 64 965	3600		450	2	7 440,00	8 555,00
WEHIC-3712/2	190 64 966	3700		450	2	7 550,00	8 685,00
WEHIC-3812/2	190 64 967	3800		450	2	7 670,00	8 815,00
WEHIC-3912/2	190 64 968	3900		450	2	7 785,00	8 950,00
WEHIC-4012/2	190 64 969	4000		450	2	7 900,00	9 085,00
WEHIC-2613/2	190 64 985	2600	1300	450	2	6 350,00	7 300,00
WEHIC-2713/2	190 64 986	2700		450	2	6 445,00	7 410,00
WEHIC-2813/2	190 64 987	2800		450	2	6 570,00	7 555,00
WEHIC-2913/2	190 64 988	2900		450	2	6 705,00	7 710,00
WEHIC-3013/2	190 64 989	3000		450	2	6 840,00	7 865,00
WEHIC-3113/2	190 64 990	3100		450	2	6 945,00	7 985,00
WEHIC-3213/2	190 64 991	3200		450	2	7 045,00	8 105,00
WEHIC-3313/2	190 64 992	3300		450	2	7 185,00	8 265,00
WEHIC-3413/2	190 64 993	3400		450	2	7 295,00	8 395,00
WEHIC-3513/2	190 64 994	3500		450	2	7 405,00	8 520,00
WEHIC-3613/2	190 64 995	3600		450	2	7 515,00	8 640,00
WEHIC-3713/2	190 64 996	3700		450	2	7 625,00	8 770,00
WEHIC-3813/2	190 64 997	3800		450	2	7 745,00	8 905,00
WEHIC-3913/2	190 64 998	3900		450	2	7 860,00	9 035,00
WEHIC-4013/2	190 64 999	4000		450	2	7 975,00	9 170,00
WEHIC-2614/2	190 65 016	2600	1400	450	2	6 640,00	7 640,00
WEHIC-2714/2	190 65 017	2700		450	2	6 705,00	7 710,00
WEHIC-2814/2	190 65 018	2800		450	2	6 775,00	7 790,00
WEHIC-2914/2	190 65 019	2900		450	2	6 845,00	7 870,00
WEHIC-3014/2	190 65 020	3000		450	2	6 915,00	7 950,00
WEHIC-3114/2	190 65 021	3100		450	2	6 985,00	8 035,00
WEHIC-3214/2	190 61 405	3200		450	2	7 055,00	8 110,00
WEHIC-3314/2	190 65 022	3300		450	2	7 120,00	8 190,00
WEHIC-3414/2	190 65 023	3400		450	2	7 190,00	8 270,00
WEHIC-3514/2	190 65 024	3500		450	2	7 260,00	8 350,00
WEHIC-3614/2	190 65 025	3600		450	2	7 405,00	8 520,00
WEHIC-3714/2	190 65 026	3700		450	2	7 555,00	8 690,00
WEHIC-3814/2	190 65 027	3800		450	2	7 710,00	8 860,00
WEHIC-3914/2	190 65 028	3900		450	2	7 865,00	9 040,00
WEHIC-4014/2	190 65 029	4000		450	2	8 020,00	9 220,00

OKAPY CENTRALNE TRAPEZOWE

- W całości spawane okapy ze stali nierdzewnej.
- Okapy 1-modułowe o długości 1.000<A ≤ 2.500 mm.
- Okapy 2-modułowe o długości 2.500<A<4.000 mm.
- Wszystkie modele wyposażone są w elementy do mocowania zawiesi.

Opcje dodatkowe:
- Oświetlenie
- Wbudowany wentylator

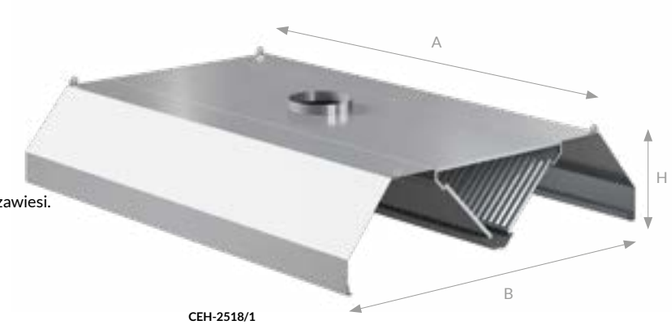

CEH-2518/1

Model	Nr. Ref.	Wymiary (mm) Dł. (A)	Szer. (B)	Wys. (H)	Moduł	ECO Line (zł)	304 Line (zł)
CEH-1212/1	**190 50 777**	1200	1200	450	1	**3 850,00**	**4 430,00**
CEH-1312/1	**190 50 780**	1300		450	1	**4 010,00**	**4 610,00**
CEH-1412/1	**190 65 030**	1400		450	1	**4 170,00**	**4 795,00**
CEH-1512/1	**190 50 782**	1500		450	1	**4 340,00**	**4 990,00**
CEH-1612/1	**190 65 031**	1600		450	1	**4 510,00**	**5 190,00**
CEH-1712/1	**190 65 032**	1700		450	1	**4 690,00**	**5 395,00**
CEH-1812/1	**190 65 033**	1800		450	1	**4 880,00**	**5 610,00**
CEH-1912/1	**190 65 034**	1900		450	1	**5 025,00**	**5 775,00**
CEH-2012/1	**190 50 792**	2000		450	1	**5 175,00**	**5 950,00**
CEH-2112/1	**190 65 035**	2100		450	1	**5 330,00**	**6 130,00**
CEH-2212/1	**190 65 036**	2200		450	1	**5 495,00**	**6 315,00**
CEH-2312/1	**190 65 037**	2300		450	1	**5 655,00**	**6 500,00**
CEH-2412/1	**190 65 038**	2400		450	1	**5 825,00**	**6 700,00**
CEH-2512/1	**190 65 039**	2500		450	1	**5 995,00**	**6 895,00**
CEH-1214/1	**190 65 054**	1200	1400	450	1	**4 060,00**	**4 670,00**
CEH-1314/1	**190 65 055**	1300		450	1	**4 230,00**	**4 860,00**
CEH-1414/1	**190 65 056**	1400		450	1	**4 400,00**	**5 065,00**
CEH-1514/1	**190 65 057**	1500		450	1	**4 575,00**	**5 260,00**
CEH-1614/1	**190 65 058**	1600		450	1	**4 750,00**	**5 465,00**
CEH-1714/1	**190 65 059**	1700		450	1	**4 920,00**	**5 655,00**
CEH-1814/1	**190 65 060**	1800		450	1	**5 090,00**	**5 860,00**
CEH-1914/1	**190 65 061**	1900		450	1	**5 265,00**	**6 055,00**
CEH-2014/1	**190 65 062**	2000		450	1	**5 070,00**	**5 830,00**
CEH-2114/1	**190 65 063**	2100		450	1	**5 230,00**	**6 015,00**
CEH-2214/1	**190 65 064**	2200		450	1	**5 395,00**	**6 205,00**
CEH-2314/1	**190 65 065**	2300		450	1	**5 550,00**	**6 385,00**
CEH-2414/1	**190 65 066**	2400		450	1	**5 715,00**	**6 570,00**
CEH-2514/1	**190 65 067**	2500		450	1	**6 045,00**	**6 950,00**
CEH-1216/1	**190 65 082**	1200	1600	450	1	**4 270,00**	**4 905,00**
CEH-1316/1	**190 65 083**	1300		450	1	**4 420,00**	**5 080,00**
CEH-1416/1	**190 65 084**	1400		450	1	**4 575,00**	**5 260,00**
CEH-1516/1	**190 65 085**	1500		450	1	**4 740,00**	**5 450,00**
CEH-1616/1	**190 50 785**	1600		450	1	**4 905,00**	**5 645,00**
CEH-1716/1	**190 65 086**	1700		450	1	**5 080,00**	**5 840,00**
CEH-1816/1	**190 65 087**	1800		450	1	**5 260,00**	**6 050,00**
CEH-1916/1	**190 51 671**	1900		450	1	**5 445,00**	**6 265,00**
CEH-2016/1	**190 65 088**	2000		450	1	**5 525,00**	**6 355,00**
CEH-2116/1	**190 51 672**	2100		450	1	**5 610,00**	**6 450,00**
CEH-2216/1	**190 65 089**	2200		450	1	**5 695,00**	**6 550,00**
CEH-2316/1	**190 65 090**	2300		450	1	**5 785,00**	**6 655,00**
CEH-2416/1	**190 65 091**	2400		450	1	**5 870,00**	**6 750,00**
CEH-2516/1	**190 65 092**	2500		450	1	**5 955,00**	**6 850,00**

Model	Nr. Ref.	Wymiary (mm) Dł. (A)	Szer. (B)	Wys. (H)	Moduł	ECO Line (zł)	304 Line (zł)
CEH-1218/1	**190 65 107**	1200	1800	450	1	**4 380,00**	**5 035,00**
CEH-1318/1	**190 65 108**	1300		450	1	**4 510,00**	**5 190,00**
CEH-1418/1	**190 65 109**	1400		450	1	**4 645,00**	**5 340,00**
CEH-1518/1	**190 65 110**	1500		450	1	**4 830,00**	**5 555,00**
CEH-1618/1	**190 50 786**	1600		450	1	**5 025,00**	**5 775,00**
CEH-1718/1	**190 65 111**	1700		450	1	**5 075,00**	**5 835,00**
CEH-1818/1	**190 50 791**	1800		450	1	**5 180,00**	**5 955,00**
CEH-1918/1	**190 65 112**	1900		450	1	**5 285,00**	**6 080,00**
CEH-2018/1	**190 51 389**	2000		450	1	**5 390,00**	**6 195,00**
CEH-2118/1	**190 65 113**	2100		450	1	**5 500,00**	**6 320,00**
CEH-2218/1	**190 65 114**	2200		450	1	**5 610,00**	**6 450,00**
CEH-2318/1	**190 65 115**	2300		450	1	**5 885,00**	**6 770,00**
CEH-2418/1	**190 65 116**	2400		450	1	**6 185,00**	**7 110,00**
CEH-2518/1	**190 65 117**	2500		450	1	**6 490,00**	**7 465,00**
CEH-1220/1	**190 65 130**	1200	2000	450	1	**4 235,00**	**4 870,00**
CEH-1320/1	**190 65 131**	1300		450	1	**4 400,00**	**5 065,00**
CEH-1420/1	**190 65 132**	1400		450	1	**4 575,00**	**5 260,00**
CEH-1520/1	**190 65 133**	1500		450	1	**4 760,00**	**5 475,00**
CEH-1620/1	**190 65 134**	1600		450	1	**4 955,00**	**5 695,00**
CEH-1720/1	**190 65 135**	1700		450	1	**5 150,00**	**5 920,00**
CEH-1820/1	**190 65 136**	1800		450	1	**5 305,00**	**6 100,00**
CEH-1920/1	**190 65 137**	1900		450	1	**5 465,00**	**6 280,00**
CEH-2020/1	**190 65 138**	2000		450	1	**5 625,00**	**6 475,00**
CEH-2120/1	**190 65 139**	2100		450	1	**5 795,00**	**6 665,00**
CEH-2220/1	**190 65 140**	2200		450	1	**5 970,00**	**6 860,00**
CEH-2320/1	**190 65 141**	2300		450	1	**6 150,00**	**7 070,00**
CEH-2420/1	**190 51 162**	2400		450	1	**6 335,00**	**7 285,00**
CEH-2520/1	**190 65 142**	2500		450	1	**6 525,00**	**7 505,00**

CEH-4020/2

Model	Nr. Ref.	Wymiary (mm) Dł. (A)	Szer. (B)	Wys. (H)	Moduł	ECO Line (zł)	304 Line (zł)
CEH-2612/2	**190 65 040**	2600	1200	450	2	**7 165,00**	**8 235,00**
CEH-2712/2	**190 65 041**	2700		450	2	**7 320,00**	**8 415,00**
CEH-2812/2	**190 65 042**	2800		450	2	**7 475,00**	**8 595,00**
CEH-2912/2	**190 65 043**	2900		450	2	**7 640,00**	**8 785,00**
CEH-3012/2	**190 65 044**	3000		450	2	**7 795,00**	**8 965,00**
CEH-3112/2	**190 65 045**	3100		450	2	**7 950,00**	**9 145,00**
CEH-3212/2	**190 65 046**	3200		450	2	**8 110,00**	**9 325,00**
CEH-3312/2	**190 65 047**	3300		450	2	**8 265,00**	**9 505,00**
CEH-3412/2	**190 65 048**	3400		450	2	**8 420,00**	**9 685,00**
CEH-3512/2	**190 65 049**	3500		450	2	**8 580,00**	**9 865,00**
CEH-3612/2	**190 65 050**	3600		450	2	**8 735,00**	**10 045,00**
CEH-3712/2	**190 65 051**	3700		450	2	**8 895,00**	**10 230,00**
CEH-3812/2	**190 65 052**	3800		450	2	**9 055,00**	**10 410,00**
CEH-3912/2	**190 65 053**	3900		450	2	**9 210,00**	**10 590,00**
CEH-4012/2	**190 50 831**	4000		450	2	**9 375,00**	**10 775,00**
CEH-2614/2	**190 65 068**	2600	1400	450	2	**7 400,00**	**8 510,00**
CEH-2714/2	**190 65 069**	2700		450	2	**7 620,00**	**8 765,00**
CEH-2814/2	**190 65 070**	2800		450	2	**7 770,00**	**8 940,00**
CEH-2914/2	**190 50 814**	2900		450	2	**7 930,00**	**9 120,00**
CEH-3014/2	**190 65 071**	3000		450	2	**8 085,00**	**9 295,00**
CEH-3114/2	**190 65 072**	3100		450	2	**8 250,00**	**9 485,00**
CEH-3214/2	**190 65 073**	3200		450	2	**8 410,00**	**9 675,00**
CEH-3314/2	**190 65 074**	3300		450	2	**8 580,00**	**9 865,00**
CEH-3414/2	**190 65 075**	3400		450	2	**8 750,00**	**10 065,00**
CEH-3514/2	**190 65 076**	3500		450	2	**8 925,00**	**10 265,00**
CEH-3614/2	**190 65 077**	3600		450	2	**9 105,00**	**10 475,00**
CEH-3714/2	**190 65 078**	3700		450	2	**9 285,00**	**10 680,00**
CEH-3814/2	**190 65 079**	3800		450	2	**9 470,00**	**10 890,00**
CEH-3914/2	**190 65 080**	3900		450	2	**9 665,00**	**11 115,00**
CEH-4014/2	**190 65 081**	4000		450	2	**9 855,00**	**11 335,00**
CEH-2616/2	**190 65 093**	2600	1600	450	2	**7 300,00**	**8 400,00**
CEH-2716/2	**190 65 094**	2700		450	2	**7 525,00**	**8 655,00**
CEH-2816/2	**190 51 673**	2800		450	2	**7 750,00**	**8 910,00**
CEH-2916/2	**190 65 095**	2900		450	2	**7 905,00**	**9 090,00**
CEH-3016/2	**190 65 096**	3000		450	2	**8 060,00**	**9 270,00**
CEH-3116/2	**190 65 097**	3100		450	2	**8 305,00**	**9 555,00**
CEH-3216/2	**190 65 098**	3200		450	2	**8 555,00**	**9 835,00**
CEH-3316/2	**190 65 099**	3300		450	2	**8 810,00**	**10 135,00**
CEH-3416/2	**190 65 100**	3400		450	2	**8 985,00**	**10 330,00**
CEH-3516/2	**190 65 101**	3500		450	2	**9 165,00**	**10 540,00**
CEH-3616/2	**190 65 102**	3600		450	2	**9 350,00**	**10 755,00**
CEH-3716/2	**190 65 103**	3700		450	2	**9 535,00**	**10 970,00**
CEH-3816/2	**190 65 104**	3800		450	2	**9 725,00**	**11 190,00**
CEH-3916/2	**190 65 105**	3900		450	2	**9 925,00**	**11 415,00**
CEH-4016/2	**190 65 106**	4000		450	2	**10 120,00**	**11 640,00**

Model	Nr. Ref.	Wymiary (mm) Dł. (A)	Szer. (B)	Wys. (H)	Moduł	ECO Line (zł)	304 Line (zł)
CEH-2618/2	**190 65 118**	2600	1800	450	2	**7 275,00**	**8 365,00**
CEH-2718/2	**190 65 119**	2700		450	2	**7 495,00**	**8 620,00**
CEH-2818/2	**190 50 810**	2800		450	2	**7 720,00**	**8 880,00**
CEH-2918/2	**190 65 120**	2900		450	2	**7 950,00**	**9 145,00**
CEH-3018/2	**190 65 121**	3000		450	2	**8 190,00**	**9 420,00**
CEH-3118/2	**190 65 122**	3100		450	2	**8 435,00**	**9 700,00**
CEH-3218/2	**190 65 123**	3200		450	2	**8 690,00**	**9 995,00**
CEH-3318/2	**190 65 124**	3300		450	2	**8 950,00**	**10 290,00**
CEH-3418/2	**190 51 393**	3400		450	2	**9 215,00**	**10 595,00**
CEH-3518/2	**190 65 125**	3500		450	2	**9 495,00**	**10 920,00**
CEH-3618/2	**190 65 126**	3600		450	2	**9 780,00**	**11 245,00**
CEH-3718/2	**190 65 127**	3700		450	2	**10 075,00**	**11 590,00**
CEH-3818/2	**190 51 165**	3800		450	2	**10 375,00**	**11 930,00**
CEH-3918/2	**190 65 128**	3900		450	2	**10 690,00**	**12 290,00**
CEH-4018/2	**190 65 129**	4000		450	2	**11 010,00**	**12 660,00**
CEH-2620/2	**190 65 143**	2600	2000	450	2	**7 400,00**	**8 510,00**
CEH-2720/2	**190 65 144**	2700		450	2	**7 620,00**	**8 765,00**
CEH-2820/2	**190 65 145**	2800		450	2	**7 845,00**	**9 025,00**
CEH-2920/2	**190 65 146**	2900		450	2	**8 085,00**	**9 295,00**
CEH-3020/2	**190 65 147**	3000		450	2	**8 330,00**	**9 575,00**
CEH-3120/2	**190 65 148**	3100		450	2	**8 580,00**	**9 865,00**
CEH-3220/2	**190 65 149**	3200		450	2	**8 835,00**	**10 155,00**
CEH-3320/2	**190 65 150**	3300		450	2	**9 100,00**	**10 465,00**
CEH-3420/2	**190 65 151**	3400		450	2	**9 375,00**	**10 775,00**
CEH-3520/2	**190 65 152**	3500		450	2	**9 650,00**	**11 100,00**
CEH-3620/2	**190 51 164**	3600		450	2	**9 940,00**	**11 430,00**
CEH-3720/2	**190 65 153**	3700		450	2	**10 235,00**	**11 775,00**
CEH-3820/2	**190 65 154**	3800		450	2	**10 545,00**	**12 130,00**
CEH-3920/2	**190 65 155**	3900		450	2	**10 865,00**	**12 495,00**
CEH-4020/2	**190 65 156**	4000		450	2	**11 190,00**	**12 865,00**

OKAPY CENTRALNE TRÓJKĄTNE

- W całości spawane okapy ze stali nierdzewnej.
- Okapy 1-modułowe o długości 1.000<A ≤ 2.500 mm.
- Okapy 2-modułowe o długości 2.500<A<4.000 mm.
- Wszystkie modele wyposażone są w elementy do mocowania zawiesi.

Opcje dodatkowe:
- Oświetlenie
- Wbudowany wentylator

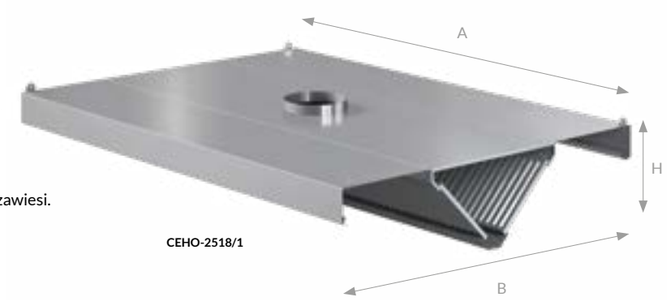

CEHO-2518/1

Model	Nr. Ref.	Wymiary (mm) Dł. (A)	Szer. (B)	Wys. (H)	Moduł	ECO Line (zł)	304 Line (zł)
CEHO-1212/1	**190 66 524**	1200	1200	450	1	**3 630,00**	**4 175,00**
CEHO-1312/1	**190 66 525**	1300		450	1	**3 760,00**	**4 320,00**
CEHO-1412/1	**190 66 526**	1400		450	1	**3 890,00**	**4 480,00**
CEHO-1512/1	**190 66 527**	1500		450	1	**4 025,00**	**4 630,00**
CEHO-1612/1	**190 66 528**	1600		450	1	**4 165,00**	**4 790,00**
CEHO-1712/1	**190 66 529**	1700		450	1	**4 310,00**	**4 955,00**
CEHO-1812/1	**190 66 550**	1800		450	1	**4 460,00**	**5 125,00**
CEHO-1912/1	**190 61 406**	1900		450	1	**4 615,00**	**5 305,00**
CEHO-2012/1	**190 66 551**	2000		450	1	**4 780,00**	**5 500,00**
CEHO-2112/1	**190 66 552**	2100		450	1	**4 945,00**	**5 690,00**
CEHO-2212/1	**190 66 553**	2200		450	1	**5 120,00**	**5 885,00**
CEHO-2312/1	**190 66 554**	2300		450	1	**5 300,00**	**6 095,00**
CEHO-2412/1	**190 66 555**	2400		450	1	**5 485,00**	**6 310,00**
CEHO-2512/1	**190 66 556**	2500		450	1	**5 680,00**	**6 530,00**
CEHO-1214/1	**190 66 572**	1200	1400	450	1	**3 845,00**	**4 420,00**
CEHO-1314/1	**190 66 573**	1300		450	1	**3 980,00**	**4 575,00**
CEHO-1414/1	**190 66 574**	1400		450	1	**4 120,00**	**4 735,00**
CEHO-1514/1	**190 66 575**	1500		450	1	**4 265,00**	**4 900,00**
CEHO-1614/1	**190 66 576**	1600		450	1	**4 415,00**	**5 075,00**
CEHO-1714/1	**190 66 577**	1700		450	1	**4 570,00**	**5 255,00**
CEHO-1814/1	**190 66 578**	1800		450	1	**4 735,00**	**5 440,00**
CEHO-1914/1	**190 66 579**	1900		450	1	**4 900,00**	**5 640,00**
CEHO-2014/1	**190 66 580**	2000		450	1	**5 075,00**	**5 835,00**
CEHO-2114/1	**190 66 581**	2100		450	1	**5 255,00**	**6 045,00**
CEHO-2214/1	**190 66 582**	2200		450	1	**5 440,00**	**6 260,00**
CEHO-2314/1	**190 66 583**	2300		450	1	**5 630,00**	**6 480,00**
CEHO-2414/1	**190 66 584**	2400		450	1	**5 830,00**	**6 705,00**
CEHO-2514/1	**190 65 157**	2500		450	1	**6 030,00**	**6 935,00**
CEHO-1216/1	**190 65 173**	1200	1600	450	1	**4 055,00**	**4 665,00**
CEHO-1316/1	**190 65 174**	1300		450	1	**4 195,00**	**4 820,00**
CEHO-1416/1	**190 65 175**	1400		450	1	**4 340,00**	**4 990,00**
CEHO-1516/1	**190 65 176**	1500		450	1	**4 490,00**	**5 160,00**
CEHO-1616/1	**190 65 177**	1600		450	1	**4 645,00**	**5 340,00**
CEHO-1716/1	**190 65 178**	1700		450	1	**4 810,00**	**5 525,00**
CEHO-1816/1	**190 65 179**	1800		450	1	**4 975,00**	**5 725,00**
CEHO-1916/1	**190 65 180**	1900		450	1	**5 150,00**	**5 920,00**
CEHO-2016/1	**190 65 181**	2000		450	1	**5 330,00**	**6 130,00**
CEHO-2116/1	**190 65 182**	2100		450	1	**5 435,00**	**6 250,00**
CEHO-2216/1	**190 65 183**	2200		450	1	**5 545,00**	**6 375,00**
CEHO-2316/1	**190 65 184**	2300		450	1	**5 655,00**	**6 500,00**
CEHO-2416/1	**190 65 185**	2400		450	1	**5 770,00**	**6 635,00**
CEHO-2516/1	**190 65 186**	2500		450	1	**5 885,00**	**6 770,00**

Model	Nr. Ref.	Wymiary (mm) Dł. (A)	Szer. (B)	Wys. (H)	Moduł	ECO Line (zł)	304 Line (zł)
CEHO-1218/1	**190 65 201**	1200	1800	450	1	**4 265,00**	**4 900,00**
CEHO-1318/1	**190 65 202**	1300		450	1	**4 350,00**	**5 005,00**
CEHO-1418/1	**190 65 203**	1400		450	1	**4 460,00**	**5 125,00**
CEHO-1518/1	**190 65 204**	1500		450	1	**4 570,00**	**5 255,00**
CEHO-1618/1	**190 51 167**	1600		450	1	**4 685,00**	**5 390,00**
CEHO-1718/1	**190 65 205**	1700		450	1	**4 800,00**	**5 520,00**
CEHO-1818/1	**190 65 206**	1800		450	1	**4 925,00**	**5 660,00**
CEHO-1918/1	**190 65 207**	1900		450	1	**5 045,00**	**5 805,00**
CEHO-2018/1	**190 65 208**	2000		450	1	**5 175,00**	**5 950,00**
CEHO-2118/1	**190 65 209**	2100		450	1	**5 300,00**	**6 095,00**
CEHO-2218/1	**190 65 210**	2200		450	1	**5 435,00**	**6 250,00**
CEHO-2318/1	**190 65 211**	2300		450	1	**5 595,00**	**6 440,00**
CEHO-2418/1	**190 65 212**	2400		450	1	**5 765,00**	**6 630,00**
CEHO-2518/1	**190 65 213**	2500		450	1	**5 940,00**	**6 830,00**
CEHO-1220/1	**190 65 228**	1200	2000	450	1	**4 155,00**	**4 775,00**
CEHO-1320/1	**190 65 229**	1300		450	1	**4 300,00**	**4 940,00**
CEHO-1420/1	**190 65 230**	1400		450	1	**4 450,00**	**5 115,00**
CEHO-1520/1	**190 65 231**	1500		450	1	**4 605,00**	**5 295,00**
CEHO-1620/1	**190 65 232**	1600		450	1	**4 770,00**	**5 480,00**
CEHO-1720/1	**190 61 408**	1700		450	1	**4 935,00**	**5 680,00**
CEHO-1820/1	**190 65 233**	1800		450	1	**5 110,00**	**5 875,00**
CEHO-1920/1	**190 65 234**	1900		450	1	**5 290,00**	**6 085,00**
CEHO-2020/1	**190 65 235**	2000		450	1	**5 425,00**	**6 235,00**
CEHO-2120/1	**190 65 236**	2100		450	1	**5 555,00**	**6 390,00**
CEHO-2220/1	**190 65 237**	2200		450	1	**5 725,00**	**6 585,00**
CEHO-2320/1	**190 65 238**	2300		450	1	**5 900,00**	**6 785,00**
CEHO-2420/1	**190 65 239**	2400		450	1	**6 080,00**	**6 990,00**
CEHO-2520/1	**190 65 240**	2500		450	1	**6 260,00**	**7 200,00**

CEHO-4020/2

Model	Nr. Ref.	Wymiary (mm) Dł. (A)	Szer. (B)	Wys. (H)	Moduł	ECO Line (zł)	304 Line (zł)
CEHO-2612/2	**190 66 557**	2600	1200	450	2	**6 695,00**	**7 695,00**
CEHO-2712/2	**190 66 558**	2700		450	2	**6 825,00**	**7 855,00**
CEHO-2812/2	**190 66 559**	2800		450	2	**6 965,00**	**8 010,00**
CEHO-2912/2	**190 66 560**	2900		450	2	**7 105,00**	**8 170,00**
CEHO-3012/2	**190 66 561**	3000		450	2	**7 250,00**	**8 335,00**
CEHO-3112/2	**190 66 562**	3100		450	2	**7 395,00**	**8 505,00**
CEHO-3212/2	**190 66 563**	3200		450	2	**7 545,00**	**8 675,00**
CEHO-3312/2	**190 66 564**	3300		450	2	**7 695,00**	**8 850,00**
CEHO-3412/2	**190 66 565**	3400		450	2	**7 855,00**	**9 030,00**
CEHO-3512/2	**190 66 566**	3500		450	2	**8 010,00**	**9 210,00**
CEHO-3612/2	**190 66 567**	3600		450	2	**8 170,00**	**9 395,00**
CEHO-3712/2	**190 66 568**	3700		450	2	**8 335,00**	**9 585,00**
CEHO-3812/2	**190 66 569**	3800		450	2	**8 505,00**	**9 780,00**
CEHO-3912/2	**190 66 570**	3900		450	2	**8 670,00**	**9 970,00**
CEHO-4012/2	**190 66 571**	4000		450	2	**8 845,00**	**10 175,00**
CEHO-2614/2	**190 65 158**	2600	1400	450	2	**7 030,00**	**8 085,00**
CEHO-2714/2	**190 65 159**	2700		450	2	**7 170,00**	**8 240,00**
CEHO-2814/2	**190 65 160**	2800		450	2	**7 315,00**	**8 410,00**
CEHO-2914/2	**190 65 161**	2900		450	2	**7 460,00**	**8 580,00**
CEHO-3014/2	**190 65 162**	3000		450	2	**7 610,00**	**8 750,00**
CEHO-3114/2	**190 65 163**	3100		450	2	**7 760,00**	**8 925,00**
CEHO-3214/2	**190 65 164**	3200		450	2	**7 915,00**	**9 105,00**
CEHO-3314/2	**190 65 165**	3300		450	2	**8 075,00**	**9 285,00**
CEHO-3414/2	**190 65 166**	3400		450	2	**8 235,00**	**9 470,00**
CEHO-3514/2	**190 65 167**	3500		450	2	**8 400,00**	**9 655,00**
CEHO-3614/2	**190 65 168**	3600		450	2	**8 565,00**	**9 855,00**
CEHO-3714/2	**190 65 169**	3700		450	2	**8 740,00**	**10 050,00**
CEHO-3814/2	**190 65 170**	3800		450	2	**8 915,00**	**10 255,00**
CEHO-3914/2	**190 65 171**	3900		450	2	**9 095,00**	**10 455,00**
CEHO-4014/2	**190 65 172**	4000		450	2	**9 275,00**	**10 665,00**
CEHO-2616/2	**190 65 187**	2600	1600	450	2	**7 370,00**	**8 480,00**
CEHO-2716/2	**190 65 188**	2700		450	2	**7 515,00**	**8 640,00**
CEHO-2816/2	**190 65 189**	2800		450	2	**7 670,00**	**8 815,00**
CEHO-2916/2	**190 65 190**	2900		450	2	**7 820,00**	**8 990,00**
CEHO-3016/2	**190 65 191**	3000		450	2	**7 975,00**	**9 170,00**
CEHO-3116/2	**190 65 192**	3100		450	2	**8 135,00**	**9 355,00**
CEHO-3216/2	**190 65 193**	3200		450	2	**8 300,00**	**9 545,00**
CEHO-3316/2	**190 65 194**	3300		450	2	**8 470,00**	**9 740,00**
CEHO-3416/2	**190 61 407**	3400		450	2	**8 635,00**	**9 930,00**
CEHO-3516/2	**190 65 195**	3500		450	2	**8 810,00**	**10 135,00**
CEHO-3616/2	**190 65 196**	3600		450	2	**8 985,00**	**10 330,00**
CEHO-3716/2	**190 65 197**	3700		450	2	**9 165,00**	**10 540,00**
CEHO-3816/2	**190 65 198**	3800		450	2	**9 350,00**	**10 755,00**
CEHO-3916/2	**190 65 199**	3900		450	2	**9 535,00**	**10 970,00**
CEHO-4016/2	**190 65 200**	4000		450	2	**9 725,00**	**11 190,00**

Model	Nr. Ref.	Wymiary (mm) Dł. (A)	Szer. (B)	Wys. (H)	Moduł	ECO Line (zł)	304 Line (zł)
CEHO-2618/2	**190 50 845**	2600	1800	450	2	**7 120,00**	**8 190,00**
CEHO-2718/2	**190 65 214**	2700		450	2	**7 265,00**	**8 360,00**
CEHO-2818/2	**190 65 215**	2800		450	2	**7 410,00**	**8 525,00**
CEHO-2918/2	**190 65 216**	2900		450	2	**7 565,00**	**8 700,00**
CEHO-3018/2	**190 65 217**	3000		450	2	**7 715,00**	**8 870,00**
CEHO-3118/2	**190 65 218**	3100		450	2	**7 945,00**	**9 135,00**
CEHO-3218/2	**190 65 219**	3200		450	2	**8 185,00**	**9 415,00**
CEHO-3318/2	**190 65 220**	3300		450	2	**8 425,00**	**9 690,00**
CEHO-3418/2	**190 65 221**	3400		450	2	**8 685,00**	**9 990,00**
CEHO-3518/2	**190 65 222**	3500		450	2	**8 945,00**	**10 285,00**
CEHO-3618/2	**190 65 223**	3600		450	2	**9 210,00**	**10 590,00**
CEHO-3718/2	**190 65 224**	3700		450	2	**9 490,00**	**10 910,00**
CEHO-3818/2	**190 65 225**	3800		450	2	**9 775,00**	**11 240,00**
CEHO-3918/2	**190 65 226**	3900		450	2	**10 070,00**	**11 575,00**
CEHO-4018/2	**190 65 227**	4000		450	2	**10 370,00**	**11 925,00**
CEHO-2620/2	**190 65 241**	2600	2000	450	2	**7 250,00**	**8 335,00**
CEHO-2720/2	**190 65 242**	2700		450	2	**7 505,00**	**8 630,00**
CEHO-2820/2	**190 65 243**	2800		450	2	**7 765,00**	**8 930,00**
CEHO-2920/2	**190 65 244**	2900		450	2	**7 925,00**	**9 110,00**
CEHO-3020/2	**190 65 245**	3000		450	2	**8 080,00**	**9 290,00**
CEHO-3120/2	**190 65 246**	3100		450	2	**8 365,00**	**9 615,00**
CEHO-3220/2	**190 65 247**	3200		450	2	**8 655,00**	**9 955,00**
CEHO-3320/2	**190 65 248**	3300		450	2	**8 955,00**	**10 300,00**
CEHO-3420/2	**190 65 249**	3400		450	2	**9 270,00**	**10 660,00**
CEHO-3520/2	**190 65 250**	3500		450	2	**9 595,00**	**11 030,00**
CEHO-3620/2	**190 65 251**	3600		450	2	**9 830,00**	**11 305,00**
CEHO-3720/2	**190 65 252**	3700		450	2	**10 075,00**	**11 590,00**
CEHO-3820/2	**190 65 253**	3800		450	2	**10 325,00**	**11 875,00**
CEHO-3920/2	**190 65 254**	3900		450	2	**10 585,00**	**12 175,00**
CEHO-4020/2	**190 61 409**	4000		450	2	**10 850,00**	**12 480,00**

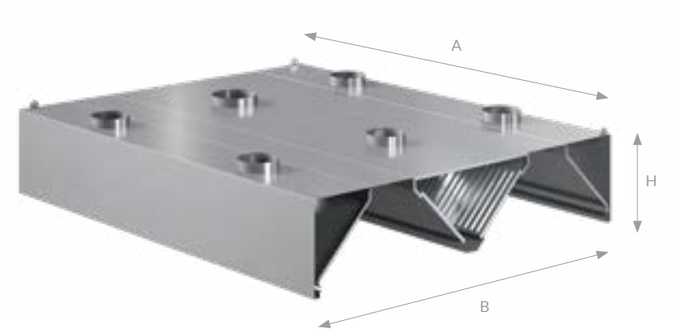

CEHI-1924/1

OKAPY CENTRALNE INDUKCYJNE

- W całości spawane okapy ze stali nierdzewnej.
- Okapy 1-modułowe o długości 1.000<A ≤ 2.000 mm.
- Okapy 2-modułowe o długości 2.000<A<4.000 mm.
- Wszystkie modele wyposażone są w elementy do mocowania zawiesi.
- Wykorzystywane wraz z zewnętrznymi systemami doprowadzania powietrza.

Opcje dodatkowe:
- Oświetlenie
- Wbudowany wentylator

Model	Nr. Ref.	Wymiary (mm)			Moduł	ECO Line (zł)	304 Line (zł)
		Dł. (A)	Szer. (B)	Wys. (H)			
CEHI-1218/1	**190 65 255**	1200	1800	450	1	**4 400,00**	**5 065,00**
CEHI-1318/1	**190 65 256**	1300		450	1	**4 560,00**	**5 245,00**
CEHI-1418/1	**190 65 257**	1400		450	1	**4 720,00**	**5 430,00**
CEHI-1518/1	**190 65 258**	1500		450	1	**4 885,00**	**5 615,00**
CEHI-1618/1	**190 65 259**	1600		450	1	**5 050,00**	**5 810,00**
CEHI-1718/1	**190 65 260**	1700		450	1	**5 225,00**	**6 010,00**
CEHI-1818/1	**190 65 261**	1800		450	1	**5 410,00**	**6 225,00**
CEHI-1918/1	**190 65 262**	1900		450	1	**5 605,00**	**6 445,00**
CEHI-2018/1	**190 61 410**	2000		450	1	**5 800,00**	**6 670,00**
CEHI-2118/1	**190 65 263**	2100		450	1	**6 005,00**	**6 900,00**
CEHI-2218/1	**190 65 264**	2200		450	1	**6 210,00**	**7 145,00**
CEHI-2318/1	**190 65 265**	2300		450	1	**6 460,00**	**7 430,00**
CEHI-2418/1	**190 65 266**	2400		450	1	**6 720,00**	**7 730,00**
CEHI-2518/1	**190 65 267**	2500		450	1	**6 990,00**	**8 040,00**
CEHI-1220/1	**190 65 282**	1200	2000	450	1	**4 450,00**	**5 115,00**
CEHI-1320/1	**190 65 283**	1300		450	1	**4 605,00**	**5 295,00**
CEHI-1420/1	**190 61 412**	1400		450	1	**4 770,00**	**5 480,00**
CEHI-1520/1	**190 65 284**	1500		450	1	**4 935,00**	**5 680,00**
CEHI-1620/1	**190 65 285**	1600		450	1	**5 110,00**	**5 875,00**
CEHI-1720/1	**190 65 286**	1700		450	1	**5 290,00**	**6 085,00**
CEHI-1820/1	**190 65 287**	1800		450	1	**5 475,00**	**6 300,00**
CEHI-1920/1	**190 65 288**	1900		450	1	**5 665,00**	**6 520,00**

Model	Nr. Ref.	Wymiary (mm)			Moduł	ECO Line (zł)	304 Line (zł)
		Dł. (A)	Szer. (B)	Wys. (H)			
CEHI-1222/1	**190 65 309**	1200	2200	450	1	**4 535,00**	**5 215,00**
CEHI-1322/1	**190 65 310**	1300		450	1	**4 715,00**	**5 425,00**
CEHI-1422/1	**190 65 311**	1400		450	1	**4 905,00**	**5 645,00**
CEHI-1522/1	**190 65 312**	1500		450	1	**5 105,00**	**5 870,00**
CEHI-1622/1	**190 65 313**	1600		450	1	**5 305,00**	**6 100,00**
CEHI-1722/1	**190 65 314**	1700		450	1	**5 520,00**	**6 350,00**
CEHI-1822/1	**190 65 315**	1800		450	1	**5 740,00**	**6 605,00**
CEHI-1922/1	**190 65 316**	1900		450	1	**5 975,00**	**6 865,00**
CEHI-1224/1	**190 65 337**	1200	2400	450	1	**4 630,00**	**5 325,00**
CEHI-1324/1	**190 65 338**	1300		450	1	**4 815,00**	**5 540,00**
CEHI-1424/1	**190 65 339**	1400		450	1	**5 005,00**	**5 755,00**
CEHI-1524/1	**190 65 340**	1500		450	1	**5 210,00**	**5 990,00**
CEHI-1624/1	**190 65 341**	1600		450	1	**5 415,00**	**6 230,00**
CEHI-1724/1	**190 65 342**	1700		450	1	**5 630,00**	**6 480,00**
CEHI-1824/1	**190 65 343**	1800		450	1	**5 800,00**	**6 670,00**
CEHI-1924/1	**190 65 344**	1900		450	1	**5 975,00**	**6 865,00**

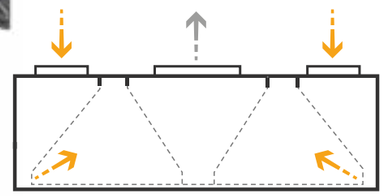

CEHI-4024/2

Model	Nr. Ref.	Wymiary (mm)			Moduł	ECO Line (zł)	304 Line (zł)
		Dł. (A)	Szer. (B)	Wys. (H)			
CEHI-2618/2	**190 65 268**	2600	1800	450	2	**7 635,00**	**8 775,00**
CEHI-2718/2	**190 65 269**	2700		450	2	**7 900,00**	**9 085,00**
CEHI-2818/2	**190 65 270**	2800		450	2	**8 095,00**	**9 310,00**
CEHI-2918/2	**190 65 271**	2900		450	2	**8 300,00**	**9 545,00**
CEHI-3018/2	**190 65 272**	3000		450	2	**8 510,00**	**9 785,00**
CEHI-3118/2	**190 65 273**	3100		450	2	**8 765,00**	**10 080,00**
CEHI-3218/2	**190 65 274**	3200		450	2	**9 025,00**	**10 375,00**
CEHI-3318/2	**190 65 275**	3300		450	2	**9 295,00**	**10 690,00**
CEHI-3418/2	**190 65 276**	3400		450	2	**9 575,00**	**11 015,00**
CEHI-3518/2	**190 65 277**	3500		450	2	**9 865,00**	**11 345,00**
CEHI-3618/2	**190 65 278**	3600		450	2	**10 160,00**	**11 685,00**
CEHI-3718/2	**190 65 279**	3700		450	2	**10 470,00**	**12 040,00**
CEHI-3818/2	**190 61 411**	3800		450	2	**10 780,00**	**12 400,00**
CEHI-3918/2	**190 65 280**	3900		450	2	**11 105,00**	**12 770,00**
CEHI-4018/2	**190 65 281**	4000		450	2	**11 440,00**	**13 155,00**
CEHI-2020/2	**190 65 289**	2000	2000	450	2	**5 865,00**	**6 745,00**
CEHI-2120/2	**190 65 290**	2100		450	2	**6 065,00**	**6 975,00**
CEHI-2220/2	**190 65 291**	2200		450	2	**6 280,00**	**7 220,00**
CEHI-2320/2	**190 65 292**	2300		450	2	**6 500,00**	**7 475,00**
CEHI-2420/2	**190 65 293**	2400		450	2	**6 730,00**	**7 735,00**
CEHI-2520/2	**190 65 294**	2500		450	2	**6 965,00**	**8 010,00**
CEHI-2620/2	**190 65 295**	2600		450	2	**7 765,00**	**8 930,00**
CEHI-2720/2	**190 65 296**	2700		450	2	**8 040,00**	**9 245,00**
CEHI-2820/2	**190 65 297**	2800		450	2	**8 325,00**	**9 570,00**
CEHI-2920/2	**190 65 298**	2900		450	2	**8 615,00**	**9 905,00**
CEHI-3020/2	**190 65 299**	3000		450	2	**8 915,00**	**10 255,00**
CEHI-3120/2	**190 65 300**	3100		450	2	**9 230,00**	**10 615,00**
CEHI-3220/2	**190 61 413**	3200		450	2	**9 555,00**	**10 985,00**
CEHI-3320/2	**190 65 301**	3300		450	2	**9 890,00**	**11 375,00**
CEHI-3420/2	**190 65 302**	3400		450	2	**10 235,00**	**11 775,00**
CEHI-3520/2	**190 65 303**	3500		450	2	**10 595,00**	**12 185,00**
CEHI-3620/2	**190 65 304**	3600		450	2	**10 970,00**	**12 615,00**
CEHI-3720/2	**190 65 305**	3700		450	2	**11 350,00**	**13 055,00**
CEHI-3820/2	**190 65 306**	3800		450	2	**11 745,00**	**13 510,00**
CEHI-3920/2	**190 65 307**	3900		450	2	**12 155,00**	**13 980,00**
CEHI-4020/2	**190 65 308**	4000		450	2	**12 420,00**	**14 280,00**

Model	Nr. Ref.	Wymiary (mm)			Moduł	ECO Line (zł)	304 Line (zł)
		Dł. (A)	Szer. (B)	Wys. (H)			
CEHI-2022/2	**190 65 317**	2000	2200	450	2	**6 210,00**	**7 145,00**
CEHI-2122/2	**190 65 318**	2100		450	2	**6 460,00**	**7 430,00**
CEHI-2222/2	**190 65 319**	2200		450	2	**6 720,00**	**7 730,00**
CEHI-2322/2	**190 65 320**	2300		450	2	**6 990,00**	**8 040,00**
CEHI-2422/2	**190 65 321**	2400		450	2	**7 265,00**	**8 360,00**
CEHI-2522/2	**190 65 322**	2500		450	2	**7 555,00**	**8 690,00**
CEHI-2622/2	**190 65 323**	2600		450	2	**7 925,00**	**9 110,00**
CEHI-2722/2	**190 65 324**	2700		450	2	**8 160,00**	**9 385,00**
CEHI-2822/2	**190 65 325**	2800		450	2	**8 405,00**	**9 665,00**
CEHI-2922/2	**190 65 326**	2900		450	2	**8 655,00**	**9 955,00**
CEHI-3022/2	**190 65 327**	3000		450	2	**8 915,00**	**10 255,00**
CEHI-3122/2	**190 65 328**	3100		450	2	**9 180,00**	**10 555,00**
CEHI-3222/2	**190 65 329**	3200		450	2	**9 455,00**	**10 875,00**
CEHI-3322/2	**190 65 330**	3300		450	2	**9 740,00**	**11 200,00**
CEHI-3422/2	**190 61 414**	3400		450	2	**10 125,00**	**11 645,00**
CEHI-3522/2	**190 65 331**	3500		450	2	**10 535,00**	**12 110,00**
CEHI-3622/2	**190 65 332**	3600		450	2	**10 955,00**	**12 600,00**
CEHI-3722/2	**190 65 333**	3700		450	2	**11 395,00**	**13 110,00**
CEHI-3822/2	**190 65 334**	3800		450	2	**11 855,00**	**13 635,00**
CEHI-3922/2	**190 65 335**	3900		450	2	**12 330,00**	**14 180,00**
CEHI-4022/2	**190 65 336**	4000		450	2	**12 825,00**	**14 750,00**
CEHI-2024/2	**190 65 345**	2000	2400	450	2	**6 155,00**	**7 075,00**
CEHI-2124/2	**190 65 346**	2100		450	2	**6 340,00**	**7 290,00**
CEHI-2224/2	**190 65 347**	2200		450	2	**6 530,00**	**7 510,00**
CEHI-2324/2	**190 61 415**	2300		450	2	**6 730,00**	**7 735,00**
CEHI-2424/2	**190 65 348**	2400		450	2	**6 930,00**	**7 970,00**
CEHI-2524/2	**190 65 349**	2500		450	2	**7 140,00**	**8 215,00**
CEHI-2624/2	**190 65 350**	2600		450	2	**8 085,00**	**9 295,00**
CEHI-2724/2	**190 65 351**	2700		450	2	**8 330,00**	**9 575,00**
CEHI-2824/2	**190 65 352**	2800		450	2	**8 580,00**	**9 865,00**
CEHI-2924/2	**190 65 353**	2900		450	2	**8 835,00**	**10 155,00**
CEHI-3024/2	**190 65 354**	3000		450	2	**9 100,00**	**10 465,00**
CEHI-3124/2	**190 65 355**	3100		450	2	**9 465,00**	**10 885,00**
CEHI-3224/2	**190 65 356**	3200		450	2	**9 845,00**	**11 320,00**
CEHI-3324/2	**190 65 357**	3300		450	2	**10 235,00**	**11 775,00**
CEHI-3424/2	**190 65 358**	3400		450	2	**10 650,00**	**12 245,00**
CEHI-3524/2	**190 65 359**	3500		450	2	**11 070,00**	**12 730,00**
CEHI-3624/2	**190 65 360**	3600		450	2	**11 515,00**	**13 240,00**
CEHI-3724/2	**190 65 361**	3700		450	2	**11 970,00**	**13 770,00**
CEHI-3824/2	**190 65 362**	3800		450	2	**12 455,00**	**14 320,00**
CEHI-3924/2	**190 65 363**	3900		450	2	**12 950,00**	**14 895,00**
CEHI-4024/2	**190 65 364**	4000		450	2	**13 470,00**	**15 485,00**

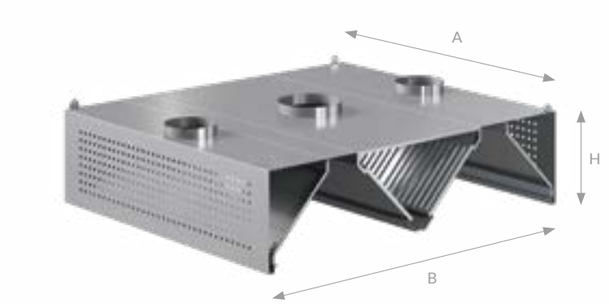

CEHC-1924/1

OKAPY CENTRALNE KOMPENSACYJNE

- W całości spawane okapy ze stali nierdzewnej.
- Okapy 1-modułowe o długości 1.000<A ≤ 2.000 mm.
- Okapy 2-modułowe o długości 2.000<A<4.000 mm.
- Wszystkie modele wyposażone są w elementy do mocowania zawiesi.
- Wykorzystywane wraz zewnętrznymi systemami doprowadzania powietrza.
- Specjalnie zaprojektowane do pomieszczeń kuchennych bez naturalnego dopływu powietrza lub z systemem klimatyzacji.

Opcje dodatkowe:
- Oświetlenie
- Wbudowany wentylator

Model	Nr. Ref.	Wymiary (mm)			Moduł	ECO Line (zł)	304 Line (zł)
		Dł. (A)	Szer. (B)	Wys. (H)			
CEHC-1218/1	**190 65 365**	1200	1800	450	1	**4 445,00**	**5 110,00**
CEHC-1318/1	**190 65 366**	1300		450	1	**4 625,00**	**5 320,00**
CEHC-1418/1	**190 65 367**	1400		450	1	**4 810,00**	**5 525,00**
CEHC-1518/1	**190 65 368**	1500		450	1	**5 000,00**	**5 750,00**
CEHC-1618/1	**190 65 369**	1600		450	1	**5 195,00**	**5 975,00**
CEHC-1718/1	**190 65 370**	1700		450	1	**5 405,00**	**6 220,00**
CEHC-1818/1	**190 65 371**	1800		450	1	**5 620,00**	**6 460,00**
CEHC-1918/1	**190 65 372**	1900		450	1	**5 845,00**	**6 720,00**
CEHC-2018/1	**190 61 416**	2000		450	1	**6 080,00**	**6 990,00**
CEHC-2118/1	**190 65 373**	2100		450	1	**6 320,00**	**7 265,00**
CEHC-2218/1	**190 65 374**	2200		450	1	**6 575,00**	**7 565,00**
CEHC-2318/1	**190 65 375**	2300		450	1	**6 840,00**	**7 865,00**
CEHC-2418/1	**190 65 376**	2400		450	1	**7 110,00**	**8 180,00**
CEHC-2518/1	**190 65 377**	2500		450	1	**7 395,00**	**8 505,00**
CEHC-1220/1	**190 65 392**	1200	2000	450	1	**4 490,00**	**5 160,00**
CEHC-1320/1	**190 65 393**	1300		450	1	**4 645,00**	**5 340,00**
CEHC-1420/1	**190 61 418**	1400		450	1	**4 810,00**	**5 525,00**
CEHC-1520/1	**190 65 394**	1500		450	1	**4 975,00**	**5 725,00**
CEHC-1620/1	**190 65 395**	1600		450	1	**5 150,00**	**5 920,00**
CEHC-1720/1	**190 65 396**	1700		450	1	**5 330,00**	**6 130,00**
CEHC-1820/1	**190 65 397**	1800		450	1	**5 515,00**	**6 345,00**
CEHC-1920/1	**190 65 398**	1900		450	1	**5 705,00**	**6 565,00**

Model	Nr. Ref.	Wymiary (mm)			Moduł	ECO Line (zł)	304 Line (zł)
		Dł. (A)	Szer. (B)	Wys. (H)			
CEHC-1222/1	**190 65 419**	1200	2200	450	1	**4 580,00**	**5 270,00**
CEHC-1322/1	**190 65 420**	1300		450	1	**4 770,00**	**5 480,00**
CEHC-1422/1	**190 65 421**	1400		450	1	**4 960,00**	**5 700,00**
CEHC-1522/1	**190 65 422**	1500		450	1	**5 155,00**	**5 930,00**
CEHC-1622/1	**190 65 423**	1600		450	1	**5 365,00**	**6 170,00**
CEHC-1722/1	**190 65 424**	1700		450	1	**5 580,00**	**6 415,00**
CEHC-1822/1	**190 65 425**	1800		450	1	**5 800,00**	**6 670,00**
CEHC-1922/1	**190 65 426**	1900		450	1	**5 975,00**	**6 865,00**
CEHC-1224/1	**190 65 447**	1200	2400	450	1	**4 675,00**	**5 375,00**
CEHC-1324/1	**190 65 448**	1300		450	1	**4 885,00**	**5 615,00**
CEHC-1424/1	**190 65 449**	1400		450	1	**5 105,00**	**5 870,00**
CEHC-1524/1	**190 65 450**	1500		450	1	**5 335,00**	**6 135,00**
CEHC-1624/1	**190 65 451**	1600		450	1	**5 575,00**	**6 410,00**
CEHC-1724/1	**190 65 452**	1700		450	1	**5 740,00**	**6 605,00**
CEHC-1824/1	**190 65 453**	1800		450	1	**5 915,00**	**6 805,00**
CEHC-1924/1	**190 65 454**	1900		450	1	**6 095,00**	**7 010,00**

CEHC-4020/2

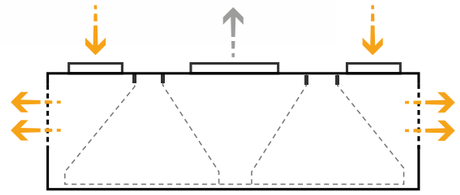

Model	Nr. Ref.	Wymiary (mm)			Moduł	ECO Line (zł)	304 Line (zł)
		Dł. (A)	Szer. (B)	Wys. (H)			
CEHC-2618/2	**190 65 378**	2600	1800	450	2	**7 710,00**	**8 860,00**
CEHC-2718/2	**190 65 379**	2700		450	2	**7 940,00**	**9 130,00**
CEHC-2818/2	**190 65 380**	2800		450	2	**8 135,00**	**9 355,00**
CEHC-2918/2	**190 65 381**	2900		450	2	**8 340,00**	**9 595,00**
CEHC-3018/2	**190 65 382**	3000		450	2	**8 550,00**	**9 830,00**
CEHC-3118/2	**190 65 383**	3100		450	2	**8 890,00**	**10 225,00**
CEHC-3218/2	**190 65 384**	3200		450	2	**9 245,00**	**10 630,00**
CEHC-3318/2	**190 65 385**	3300		450	2	**9 615,00**	**11 060,00**
CEHC-3418/2	**190 65 386**	3400		450	2	**10 000,00**	**11 500,00**
CEHC-3518/2	**190 65 387**	3500		450	2	**10 400,00**	**11 960,00**
CEHC-3618/2	**190 65 388**	3600		450	2	**10 715,00**	**12 320,00**
CEHC-3718/2	**190 65 389**	3700		450	2	**11 030,00**	**12 685,00**
CEHC-3818/2	**190 61 417**	3800		450	2	**11 360,00**	**13 065,00**
CEHC-3918/2	**190 65 390**	3900		450	2	**11 705,00**	**13 460,00**
CEHC-4018/2	**190 65 391**	4000		450	2	**12 060,00**	**13 870,00**
CEHC-2020/2	**190 65 399**	2000	2000	450	2	**5 905,00**	**6 790,00**
CEHC-2120/2	**190 65 400**	2100		450	2	**6 115,00**	**7 030,00**
CEHC-2220/2	**190 65 401**	2200		450	2	**6 330,00**	**7 280,00**
CEHC-2320/2	**190 65 402**	2300		450	2	**6 550,00**	**7 530,00**
CEHC-2420/2	**190 65 403**	2400		450	2	**6 780,00**	**7 795,00**
CEHC-2520/2	**190 65 404**	2500		450	2	**7 020,00**	**8 070,00**
CEHC-2620/2	**190 65 405**	2600		450	2	**7 845,00**	**9 025,00**
CEHC-2720/2	**190 65 406**	2700		450	2	**8 120,00**	**9 340,00**
CEHC-2820/2	**190 65 407**	2800		450	2	**8 405,00**	**9 665,00**
CEHC-2920/2	**190 65 408**	2900		450	2	**8 700,00**	**10 005,00**
CEHC-3020/2	**190 65 409**	3000		450	2	**9 000,00**	**10 355,00**
CEHC-3120/2	**190 65 410**	3100		450	2	**9 315,00**	**10 715,00**
CEHC-3220/2	**190 61 419**	3200		450	2	**9 640,00**	**11 085,00**
CEHC-3320/2	**190 65 411**	3300		450	2	**9 975,00**	**11 470,00**
CEHC-3420/2	**190 65 412**	3400		450	2	**10 325,00**	**11 875,00**
CEHC-3520/2	**190 65 413**	3500		450	2	**10 685,00**	**12 285,00**
CEHC-3620/2	**190 65 414**	3600		450	2	**11 055,00**	**12 715,00**
CEHC-3720/2	**190 65 415**	3700		450	2	**11 445,00**	**13 160,00**
CEHC-3820/2	**190 65 416**	3800		450	2	**11 845,00**	**13 620,00**
CEHC-3920/2	**190 65 417**	3900		450	2	**12 255,00**	**14 095,00**
CEHC-4020/2	**190 65 418**	4000		450	2	**12 685,00**	**14 585,00**

Model	Nr. Ref.	Wymiary (mm)			Moduł	ECO Line (zł)	304 Line (zł)
		Dł. (A)	Szer. (B)	Wys. (H)			
CEHC-2022/2	**190 65 427**	2000	2200	450	2	**6 155,00**	**7 075,00**
CEHC-2122/2	**190 65 428**	2100		450	2	**6 340,00**	**7 290,00**
CEHC-2222/2	**190 65 429**	2200		450	2	**6 530,00**	**7 510,00**
CEHC-2322/2	**190 65 430**	2300		450	2	**6 730,00**	**7 735,00**
CEHC-2422/2	**190 65 431**	2400		450	2	**6 930,00**	**7 970,00**
CEHC-2522/2	**190 65 432**	2500		450	2	**7 140,00**	**8 215,00**
CEHC-2622/2	**190 65 433**	2600		450	2	**8 005,00**	**9 205,00**
CEHC-2722/2	**190 65 434**	2700		450	2	**8 325,00**	**9 570,00**
CEHC-2822/2	**190 65 435**	2800		450	2	**8 655,00**	**9 955,00**
CEHC-2922/2	**190 65 436**	2900		450	2	**9 000,00**	**10 355,00**
CEHC-3022/2	**190 65 437**	3000		450	2	**9 360,00**	**10 765,00**
CEHC-3122/2	**190 65 438**	3100		450	2	**9 740,00**	**11 200,00**
CEHC-3222/2	**190 65 439**	3200		450	2	**10 125,00**	**11 645,00**
CEHC-3322/2	**190 65 440**	3300		450	2	**10 430,00**	**11 995,00**
CEHC-3422/2	**190 61 420**	3400		450	2	**10 740,00**	**12 355,00**
CEHC-3522/2	**190 65 441**	3500		450	2	**11 065,00**	**12 725,00**
CEHC-3622/2	**190 65 442**	3600		450	2	**11 395,00**	**13 110,00**
CEHC-3722/2	**190 65 443**	3700		450	2	**11 740,00**	**13 500,00**
CEHC-3822/2	**190 65 444**	3800		450	2	**12 095,00**	**13 910,00**
CEHC-3922/2	**190 65 445**	3900		450	2	**12 460,00**	**14 325,00**
CEHC-4022/2	**190 65 446**	4000		450	2	**12 830,00**	**14 755,00**
CEHC-2024/2	**190 65 455**	2000	2400	450	2	**6 280,00**	**7 220,00**
CEHC-2124/2	**190 65 456**	2100		450	2	**6 465,00**	**7 435,00**
CEHC-2224/2	**190 65 457**	2200		450	2	**6 660,00**	**7 655,00**
CEHC-2324/2	**190 61 421**	2300		450	2	**6 855,00**	**7 880,00**
CEHC-2424/2	**190 65 458**	2400		450	2	**7 060,00**	**8 120,00**
CEHC-2524/2	**190 65 459**	2500		450	2	**7 275,00**	**8 365,00**
CEHC-2624/2	**190 65 460**	2600		450	2	**8 165,00**	**9 390,00**
CEHC-2724/2	**190 65 461**	2700		450	2	**8 410,00**	**9 675,00**
CEHC-2824/2	**190 65 462**	2800		450	2	**8 665,00**	**9 965,00**
CEHC-2924/2	**190 65 463**	2900		450	2	**8 840,00**	**10 165,00**
CEHC-3024/2	**190 65 464**	3000		450	2	**9 015,00**	**10 365,00**
CEHC-3124/2	**190 65 465**	3100		450	2	**9 420,00**	**10 835,00**
CEHC-3224/2	**190 65 466**	3200		450	2	**9 845,00**	**11 320,00**
CEHC-3324/2	**190 65 467**	3300		450	2	**10 285,00**	**11 825,00**
CEHC-3424/2	**190 65 468**	3400		450	2	**10 745,00**	**12 360,00**
CEHC-3524/2	**190 65 469**	3500		450	2	**11 230,00**	**12 910,00**
CEHC-3624/2	**190 65 470**	3600		450	2	**11 735,00**	**13 490,00**
CEHC-3724/2	**190 65 471**	3700		450	2	**12 260,00**	**14 100,00**
CEHC-3824/2	**190 65 472**	3800		450	2	**12 625,00**	**14 525,00**
CEHC-3924/2	**190 65 473**	3900		450	2	**13 005,00**	**14 950,00**
CEHC-4024/2	**190 65 474**	4000		450	2	**13 390,00**	**15 400,00**

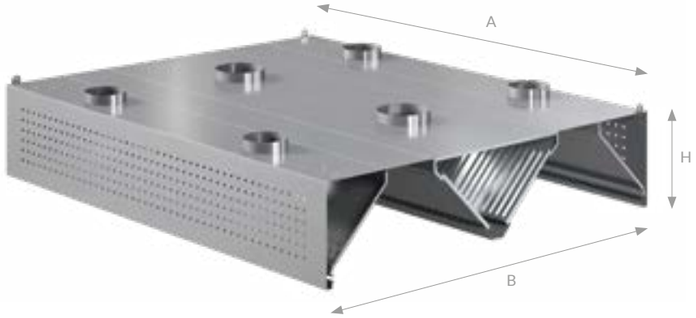

CEHIC-1924/1

OKAPY CENTRALNE INDUKCYJNO-KOMPENSACYJNE

- W całości spawane okapy ze stali nierdzewnej.
- Okapy 1-modułowe o długości 1.000<A ≤ 2.000 mm.
- Okapy 2-modułowe o długości 2.000<A<4.000 mm.
- Wszystkie modele wyposażone są w elementy do mocowania zawiesi.
- Wykorzystywane wraz z zewnętrznymi systemami doprowadzania powietrza.
- Specjalnie zaprojektowane do pomieszczeń kuchennych bez naturalnego dopływu powietrza lub z systemem klimatyzacji.

Opcje dodatkowe:
- Oświetlenie
- Wbudowany wentylator

Model	Nr. Ref.	Wymiary (mm)			Moduł	ECO Line (zł)	304 Line (zł)
		Dł. (A)	Szer. (B)	Wys. (H)			
CEHIC-1218/1	**190 65 475**	1200	1800	450	1	**4 445,00**	**5 110,00**
CEHIC-1318/1	**190 65 476**	1300		450	1	**4 625,00**	**5 320,00**
CEHIC-1418/1	**190 65 477**	1400		450	1	**4 810,00**	**5 525,00**
CEHIC-1518/1	**190 65 478**	1500		450	1	**5 000,00**	**5 750,00**
CEHIC-1618/1	**190 65 479**	1600		450	1	**5 150,00**	**5 920,00**
CEHIC-1718/1	**190 65 480**	1700		450	1	**5 305,00**	**6 100,00**
CEHIC-1818/1	**190 65 481**	1800		450	1	**5 465,00**	**6 280,00**
CEHIC-1918/1	**190 65 482**	1900		450	1	**5 625,00**	**6 475,00**
CEHIC-2018/1	**190 61 422**	2000		450	1	**5 795,00**	**6 665,00**
CEHIC-2118/1	**190 65 483**	2100		450	1	**5 970,00**	**6 860,00**
CEHIC-2218/1	**190 65 484**	2200		450	1	**6 150,00**	**7 070,00**
CEHIC-2318/1	**190 65 485**	2300		450	1	**6 575,00**	**7 565,00**
CEHIC-2418/1	**190 65 486**	2400		450	1	**7 035,00**	**8 090,00**
CEHIC-2518/1	**190 65 487**	2500		450	1	**7 530,00**	**8 660,00**
CEHIC-1220/1	**190 65 502**	1200	2000	450	1	**4 490,00**	**5 160,00**
CEHIC-1320/1	**190 65 503**	1300		450	1	**4 670,00**	**5 370,00**
CEHIC-1420/1	**190 61 424**	1400		450	1	**4 855,00**	**5 585,00**
CEHIC-1520/1	**190 65 504**	1500		450	1	**5 045,00**	**5 805,00**
CEHIC-1620/1	**190 65 505**	1600		450	1	**5 250,00**	**6 040,00**
CEHIC-1720/1	**190 65 506**	1700		450	1	**5 460,00**	**6 275,00**
CEHIC-1820/1	**190 65 507**	1800		450	1	**5 680,00**	**6 530,00**
CEHIC-1920/1	**190 65 508**	1900		450	1	**5 845,00**	**6 720,00**

Model	Nr. Ref.	Wymiary (mm)			Moduł	ECO Line (zł)	304 Line (zł)
		Dł. (A)	Szer. (B)	Wys. (H)			
CEHIC-1222/1	**190 65 529**	1200	2200	450	1	**4 580,00**	**5 270,00**
CEHIC-1322/1	**190 65 530**	1300		450	1	**4 790,00**	**5 510,00**
CEHIC-1422/1	**190 65 531**	1400		450	1	**5 005,00**	**5 755,00**
CEHIC-1522/1	**190 65 532**	1500		450	1	**5 230,00**	**6 015,00**
CEHIC-1622/1	**190 65 533**	1600		450	1	**5 470,00**	**6 285,00**
CEHIC-1722/1	**190 65 534**	1700		450	1	**5 610,00**	**6 450,00**
CEHIC-1822/1	**190 65 535**	1800		450	1	**5 750,00**	**6 610,00**
CEHIC-1922/1	**190 65 536**	1900		450	1	**5 895,00**	**6 775,00**
CEHIC-1224/1	**190 65 557**	1200	2400	450	1	**4 675,00**	**5 375,00**
CEHIC-1324/1	**190 65 558**	1300		450	1	**4 860,00**	**5 590,00**
CEHIC-1424/1	**190 65 559**	1400		450	1	**5 060,00**	**5 815,00**
CEHIC-1524/1	**190 65 560**	1500		450	1	**5 260,00**	**6 050,00**
CEHIC-1624/1	**190 65 561**	1600		450	1	**5 470,00**	**6 285,00**
CEHIC-1724/1	**190 65 562**	1700		450	1	**5 690,00**	**6 540,00**
CEHIC-1824/1	**190 65 563**	1800		450	1	**5 915,00**	**6 805,00**
CEHIC-1924/1	**190 65 564**	1900		450	1	**6 125,00**	**7 040,00**

CEHIC-4020/2

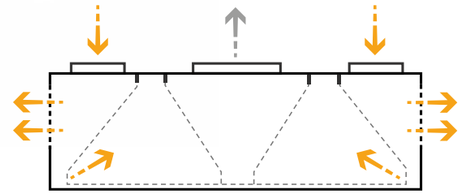

Model	Nr. Ref.	Wymiary (mm)			Moduł	ECO Line (zł)	304 Line (zł)
		Dł. (A)	Szer. (B)	Wys. (H)			
CEHIC-2618/2	**190 65 488**	2600	1800	450	2	**7 710,00**	**8 860,00**
CEHIC-2718/2	**190 65 489**	2700		450	2	**7 940,00**	**9 130,00**
CEHIC-2818/2	**190 65 490**	2800		450	2	**8 180,00**	**9 400,00**
CEHIC-2918/2	**190 65 491**	2900		450	2	**8 420,00**	**9 685,00**
CEHIC-3018/2	**190 65 492**	3000		450	2	**8 675,00**	**9 975,00**
CEHIC-3118/2	**190 65 493**	3100		450	2	**8 940,00**	**10 280,00**
CEHIC-3218/2	**190 65 494**	3200		450	2	**9 205,00**	**10 585,00**
CEHIC-3318/2	**190 65 495**	3300		450	2	**9 485,00**	**10 905,00**
CEHIC-3418/2	**190 65 496**	3400		450	2	**9 860,00**	**11 340,00**
CEHIC-3518/2	**190 65 497**	3500		450	2	**10 155,00**	**11 680,00**
CEHIC-3618/2	**190 65 498**	3600		450	2	**10 465,00**	**12 035,00**
CEHIC-3718/2	**190 65 499**	3700		450	2	**10 775,00**	**12 395,00**
CEHIC-3818/2	**190 61 423**	3800		450	2	**11 205,00**	**12 890,00**
CEHIC-3918/2	**190 65 500**	3900		450	2	**11 540,00**	**13 275,00**
CEHIC-4018/2	**190 65 501**	4000		450	2	**11 890,00**	**13 670,00**
CEHIC-2020/2	**190 65 509**	2000	2000	450	2	**6 020,00**	**6 925,00**
CEHIC-2120/2	**190 65 510**	2100		450	2	**6 200,00**	**7 130,00**
CEHIC-2220/2	**190 65 511**	2200		450	2	**6 385,00**	**7 345,00**
CEHIC-2320/2	**190 65 512**	2300		450	2	**6 575,00**	**7 565,00**
CEHIC-2420/2	**190 65 513**	2400		450	2	**6 775,00**	**7 790,00**
CEHIC-2520/2	**190 65 514**	2500		450	2	**6 975,00**	**8 020,00**
CEHIC-2620/2	**190 65 515**	2600		450	2	**7 845,00**	**9 025,00**
CEHIC-2720/2	**190 65 516**	2700		450	2	**8 120,00**	**9 340,00**
CEHIC-2820/2	**190 65 517**	2800		450	2	**8 405,00**	**9 665,00**
CEHIC-2920/2	**190 65 518**	2900		450	2	**8 700,00**	**10 005,00**
CEHIC-3020/2	**190 65 519**	3000		450	2	**9 000,00**	**10 355,00**
CEHIC-3120/2	**190 65 520**	3100		450	2	**9 315,00**	**10 715,00**
CEHIC-3220/2	**190 61 425**	3200		450	2	**9 640,00**	**11 085,00**
CEHIC-3320/2	**190 65 521**	3300		450	2	**9 975,00**	**11 470,00**
CEHIC-3420/2	**190 65 522**	3400		450	2	**10 325,00**	**11 875,00**
CEHIC-3520/2	**190 65 523**	3500		450	2	**10 685,00**	**12 285,00**
CEHIC-3620/2	**190 65 524**	3600		450	2	**11 055,00**	**12 715,00**
CEHIC-3720/2	**190 65 525**	3700		450	2	**11 445,00**	**13 160,00**
CEHIC-3820/2	**190 65 526**	3800		450	2	**11 845,00**	**13 620,00**
CEHIC-3920/2	**190 65 527**	3900		450	2	**12 255,00**	**14 095,00**
CEHIC-4020/2	**190 65 528**	4000		450	2	**12 685,00**	**14 585,00**

Model	Nr. Ref.	Wymiary (mm)			Moduł	ECO Line (zł)	304 Line (zł)
		Dł. (A)	Szer. (B)	Wys. (H)			
CEHIC-2022/2	**190 65 537**	2000	2200	450	2	**6 040,00**	**6 945,00**
CEHIC-2122/2	**190 65 538**	2100		450	2	**6 190,00**	**7 115,00**
CEHIC-2222/2	**190 65 539**	2200		450	2	**6 405,00**	**7 365,00**
CEHIC-2322/2	**190 65 540**	2300		450	2	**6 630,00**	**7 620,00**
CEHIC-2422/2	**190 65 541**	2400		450	2	**6 860,00**	**7 890,00**
CEHIC-2522/2	**190 65 542**	2500		450	2	**7 100,00**	**8 165,00**
CEHIC-2622/2	**190 65 543**	2600		450	2	**8 005,00**	**9 205,00**
CEHIC-2722/2	**190 65 544**	2700		450	2	**8 240,00**	**9 475,00**
CEHIC-2822/2	**190 65 545**	2800		450	2	**8 490,00**	**9 765,00**
CEHIC-2922/2	**190 65 546**	2900		450	2	**8 705,00**	**10 010,00**
CEHIC-3022/2	**190 65 547**	3000		450	2	**8 925,00**	**10 265,00**
CEHIC-3122/2	**190 65 548**	3100		450	2	**9 325,00**	**10 725,00**
CEHIC-3222/2	**190 65 549**	3200		450	2	**9 745,00**	**11 205,00**
CEHIC-3322/2	**190 65 550**	3300		450	2	**10 185,00**	**11 710,00**
CEHIC-3422/2	**190 61 426**	3400		450	2	**10 645,00**	**12 240,00**
CEHIC-3522/2	**190 65 551**	3500		450	2	**11 125,00**	**12 795,00**
CEHIC-3622/2	**190 65 552**	3600		450	2	**11 625,00**	**13 370,00**
CEHIC-3722/2	**190 65 553**	3700		450	2	**12 085,00**	**13 905,00**
CEHIC-3822/2	**190 65 554**	3800		450	2	**12 570,00**	**14 455,00**
CEHIC-3922/2	**190 65 555**	3900		450	2	**13 075,00**	**15 035,00**
CEHIC-4022/2	**190 65 556**	4000		450	2	**13 595,00**	**15 635,00**
CEHIC-2024/2	**190 65 565**	2000	2400	450	2	**6 340,00**	**7 290,00**
CEHIC-2124/2	**190 65 566**	2100		450	2	**6 560,00**	**7 545,00**
CEHIC-2224/2	**190 65 567**	2200		450	2	**6 790,00**	**7 815,00**
CEHIC-2324/2	**190 61 427**	2300		450	2	**7 030,00**	**8 085,00**
CEHIC-2424/2	**190 65 568**	2400		450	2	**7 275,00**	**8 365,00**
CEHIC-2524/2	**190 65 569**	2500		450	2	**7 495,00**	**8 620,00**
CEHIC-2624/2	**190 65 570**	2600		450	2	**8 165,00**	**9 390,00**
CEHIC-2724/2	**190 65 571**	2700		450	2	**8 490,00**	**9 765,00**
CEHIC-2824/2	**190 65 572**	2800		450	2	**8 835,00**	**10 155,00**
CEHIC-2924/2	**190 65 573**	2900		450	2	**9 100,00**	**10 465,00**
CEHIC-3024/2	**190 65 574**	3000		450	2	**9 375,00**	**10 775,00**
CEHIC-3124/2	**190 65 575**	3100		450	2	**9 650,00**	**11 100,00**
CEHIC-3224/2	**190 65 576**	3200		450	2	**9 940,00**	**11 430,00**
CEHIC-3324/2	**190 65 577**	3300		450	2	**10 340,00**	**11 890,00**
CEHIC-3424/2	**190 65 578**	3400		450	2	**10 755,00**	**12 365,00**
CEHIC-3524/2	**190 65 579**	3500		450	2	**11 180,00**	**12 860,00**
CEHIC-3624/2	**190 65 580**	3600		450	2	**11 630,00**	**13 375,00**
CEHIC-3724/2	**190 65 581**	3700		450	2	**12 095,00**	**13 910,00**
CEHIC-3824/2	**190 65 582**	3800		450	2	**12 575,00**	**14 460,00**
CEHIC-3924/2	**190 65 583**	3900		450	2	**13 080,00**	**15 040,00**
CEHIC-4024/2	**190 65 584**	4000		450	2	**13 600,00**	**15 645,00**

OKAPY KONDENSACYJNE

- Okapy kondensacyjne zaprojektowano w sposób umożliwiający wykorzystanie wraz z urządzeniami, które wytwarzają parę wodną, czyli zmywarkami lub kotłami przemysłowymi, aby zapobiegać skraplaniu się wody w pomieszczeniach.
- W całości spawane okapy ze stali nierdzewnej.
- Okapy 1-modułowe o długości 1.000<A ≤ 2.500 mm.
- Okapy 2-modułowe o długości 2.500<A<4.000 mm.
- Wszystkie modele wyposażone są w elementy do mocowania zawiesi.

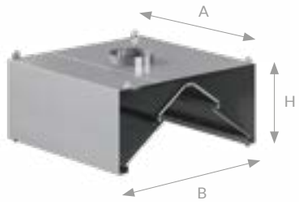

KEH-1010/1

Model	Nr. Ref.	Wymiary (mm)			Moduł	ECO Line (zł)	304 Line (zł)
		Dł. (A)	Szer. (B)	Wys. (H)			
KEH-1007/1	**190 65 585**	1000	700	450	1	**2 500,00**	**2 875,00**
KEH-1107/1	**190 65 586**	1100		450	1	**2 600,00**	**2 985,00**
KEH-1207/1	**190 65 587**	1200		450	1	**2 705,00**	**3 110,00**
KEH-1307/1	**190 65 588**	1300		450	1	**2 815,00**	**3 235,00**
KEH-1407/1	**190 65 589**	1400		450	1	**2 925,00**	**3 365,00**
KEH-1507/1	**190 65 590**	1500		450	1	**3 040,00**	**3 495,00**
KEH-1607/1	**190 65 591**	1600		450	1	**3 160,00**	**3 635,00**
KEH-1707/1	**190 65 592**	1700		450	1	**3 290,00**	**3 780,00**
KEH-1807/1	**190 65 593**	1800		450	1	**3 420,00**	**3 930,00**
KEH-1907/1	**190 65 594**	1900		450	1	**3 560,00**	**4 095,00**
KEH-2007/1	**190 65 595**	2000		450	1	**3 705,00**	**4 265,00**
KEH-2107/1	**190 65 596**	2100		450	1	**3 855,00**	**4 435,00**
KEH-2207/1	**190 65 597**	2200		450	1	**4 015,00**	**4 615,00**
KEH-2307/1	**190 65 598**	2300		450	1	**4 175,00**	**4 800,00**
KEH-2407/1	**190 65 599**	2400		450	1	**4 345,00**	**4 995,00**
KEH-2507/1	**190 65 600**	2500		450	1	**4 520,00**	**5 195,00**
KEH-1008/1	**190 65 616**	1000	800	450	1	**2 560,00**	**2 940,00**
KEH-1108/1	**190 65 617**	1100		450	1	**2 675,00**	**3 075,00**
KEH-1208/1	**190 65 618**	1200		450	1	**2 795,00**	**3 215,00**
KEH-1308/1	**190 65 619**	1300		450	1	**2 925,00**	**3 365,00**
KEH-1408/1	**190 65 620**	1400		450	1	**3 055,00**	**3 515,00**
KEH-1508/1	**190 65 621**	1500		450	1	**3 195,00**	**3 675,00**
KEH-1608/1	**190 65 622**	1600		450	1	**3 340,00**	**3 840,00**
KEH-1708/1	**190 65 623**	1700		450	1	**3 490,00**	**4 015,00**
KEH-1808/1	**190 65 624**	1800		450	1	**3 650,00**	**4 195,00**
KEH-1908/1	**190 65 625**	1900		450	1	**3 775,00**	**4 345,00**
KEH-2008/1	**190 65 626**	2000		450	1	**3 910,00**	**4 495,00**
KEH-2108/1	**190 65 627**	2100		450	1	**4 050,00**	**4 655,00**
KEH-2208/1	**190 65 628**	2200		450	1	**4 190,00**	**4 815,00**
KEH-2308/1	**190 65 629**	2300		450	1	**4 335,00**	**4 980,00**
KEH-2408/1	**190 65 630**	2400		450	1	**4 485,00**	**5 155,00**
KEH-2508/1	**190 65 631**	2500		450	1	**4 640,00**	**5 335,00**
KEH-1009/1	**190 50 512**	1000	900	450	1	**2 615,00**	**3 010,00**
KEH-1109/1	**190 65 647**	1100		450	1	**2 720,00**	**3 125,00**
KEH-1209/1	**190 65 648**	1200		450	1	**2 830,00**	**3 255,00**
KEH-1309/1	**190 65 649**	1300		450	1	**2 945,00**	**3 385,00**
KEH-1409/1	**190 65 650**	1400		450	1	**3 060,00**	**3 520,00**
KEH-1509/1	**190 65 651**	1500		450	1	**3 185,00**	**3 660,00**
KEH-1609/1	**190 65 652**	1600		450	1	**3 310,00**	**3 810,00**
KEH-1709/1	**190 65 653**	1700		450	1	**3 445,00**	**3 960,00**
KEH-1809/1	**190 65 654**	1800		450	1	**3 585,00**	**4 125,00**
KEH-1909/1	**190 65 655**	1900		450	1	**3 730,00**	**4 285,00**
KEH-2009/1	**190 65 656**	2000		450	1	**3 880,00**	**4 460,00**
KEH-2109/1	**190 65 657**	2100		450	1	**4 035,00**	**4 640,00**
KEH-2209/1	**190 65 658**	2200		450	1	**4 160,00**	**4 785,00**
KEH-2309/1	**190 65 659**	2300		450	1	**4 285,00**	**4 930,00**
KEH-2409/1	**190 65 660**	2400		450	1	**4 415,00**	**5 075,00**
KEH-2509/1	**190 65 661**	2500		450	1	**4 545,00**	**5 230,00**

Model	Nr. Ref.	Wymiary (mm)			Moduł	ECO Line (zł)	304 Line (zł)
		Dł. (A)	Szer. (B)	Wys. (H)			
KEH-1010/1	**190 50 516**	1000	1000	450	1	**2 675,00**	**3 075,00**
KEH-1110/1	**190 65 677**	1100		450	1	**2 725,00**	**3 140,00**
KEH-1210/1	**190 50 539**	1200		450	1	**2 780,00**	**3 195,00**
KEH-1310/1	**190 65 678**	1300		450	1	**2 835,00**	**3 260,00**
KEH-1410/1	**190 65 679**	1400		450	1	**2 895,00**	**3 330,00**
KEH-1510/1	**190 50 568**	1500		450	1	**2 950,00**	**3 395,00**
KEH-1610/1	**190 65 680**	1600		450	1	**3 070,00**	**3 525,00**
KEH-1710/1	**190 65 681**	1700		450	1	**3 220,00**	**3 700,00**
KEH-1810/1	**190 50 587**	1800		450	1	**3 380,00**	**3 885,00**
KEH-1910/1	**190 65 682**	1900		450	1	**3 550,00**	**4 085,00**
KEH-2010/1	**190 65 683**	2000		450	1	**3 730,00**	**4 285,00**
KEH-2110/1	**190 65 684**	2100		450	1	**3 915,00**	**4 500,00**
KEH-2210/1	**190 65 685**	2200		450	1	**4 110,00**	**4 725,00**
KEH-2310/1	**190 65 686**	2300		450	1	**4 300,00**	**4 940,00**
KEH-2410/1	**190 65 687**	2400		450	1	**4 490,00**	**5 160,00**
KEH-2510/1	**190 65 688**	2500		450	1	**4 690,00**	**5 395,00**
KEH-1011/1	**190 65 703**	1000	1100	450	1	**2 730,00**	**3 145,00**
KEH-1111/1	**190 65 704**	1100		450	1	**2 870,00**	**3 300,00**
KEH-1211/1	**190 65 705**	1200		450	1	**2 985,00**	**3 435,00**
KEH-1311/1	**190 65 706**	1300		450	1	**3 110,00**	**3 575,00**
KEH-1411/1	**190 65 707**	1400		450	1	**3 230,00**	**3 720,00**
KEH-1511/1	**190 65 708**	1500		450	1	**3 360,00**	**3 865,00**
KEH-1611/1	**190 65 709**	1600		450	1	**3 475,00**	**3 995,00**
KEH-1711/1	**190 65 710**	1700		450	1	**3 595,00**	**4 135,00**
KEH-1811/1	**190 65 711**	1800		450	1	**3 725,00**	**4 280,00**
KEH-1911/1	**190 65 712**	1900		450	1	**3 850,00**	**4 430,00**
KEH-2011/1	**190 65 713**	2000		450	1	**3 985,00**	**4 580,00**
KEH-2111/1	**190 65 714**	2100		450	1	**4 125,00**	**4 745,00**
KEH-2211/1	**190 65 715**	2200		450	1	**4 270,00**	**4 905,00**
KEH-2311/1	**190 65 716**	2300		450	1	**4 420,00**	**5 080,00**
KEH-2411/1	**190 65 717**	2400		450	1	**4 575,00**	**5 260,00**
KEH-2511/1	**190 65 718**	2500		450	1	**4 740,00**	**5 450,00**
KEH-1012/1	**190 65 734**	1000	1200	450	1	**2 790,00**	**3 205,00**
KEH-1112/1	**190 65 735**	1100		450	1	**2 915,00**	**3 350,00**
KEH-1212/1	**190 65 736**	1200		450	1	**3 050,00**	**3 510,00**
KEH-1312/1	**190 65 737**	1300		450	1	**3 190,00**	**3 665,00**
KEH-1412/1	**190 65 738**	1400		450	1	**3 335,00**	**3 835,00**
KEH-1512/1	**190 65 739**	1500		450	1	**3 450,00**	**3 965,00**
KEH-1612/1	**190 65 740**	1600		450	1	**3 575,00**	**4 105,00**
KEH-1712/1	**190 65 741**	1700		450	1	**3 700,00**	**4 255,00**
KEH-1812/1	**190 65 742**	1800		450	1	**3 830,00**	**4 400,00**
KEH-1912/1	**190 65 743**	1900		450	1	**3 960,00**	**4 555,00**
KEH-2012/1	**190 65 744**	2000		450	1	**4 100,00**	**4 715,00**
KEH-2112/1	**190 65 745**	2100		450	1	**4 245,00**	**4 885,00**
KEH-2212/1	**190 65 746**	2200		450	1	**4 395,00**	**5 060,00**
KEH-2312/1	**190 65 747**	2300		450	1	**4 555,00**	**5 235,00**
KEH-2412/1	**190 65 748**	2400		450	1	**4 710,00**	**5 415,00**
KEH-2512/1	**190 65 749**	2500		450	1	**4 870,00**	**5 605,00**

KEH-3310/2

Model	Nr. Ref.	Wymiary (mm)			Moduł	ECO Line (zł)	304 Line (zł)
		Dł. (A)	Szer. (B)	Wys. (H)			
KEH-2607/2	**190 65 601**	2600	700	450	2	**4 925,00**	**5 660,00**
KEH-2707/2	**190 65 602**	2700		450	2	**5 070,00**	**5 830,00**
KEH-2807/2	**190 65 603**	2800		450	2	**5 220,00**	**6 005,00**
KEH-2907/2	**190 65 604**	2900		450	2	**5 375,00**	**6 185,00**
KEH-3007/2	**190 65 605**	3000		450	2	**5 460,00**	**6 275,00**
KEH-3107/2	**190 65 606**	3100		450	2	**5 540,00**	**6 370,00**
KEH-3207/2	**190 65 607**	3200		450	2	**5 620,00**	**6 460,00**
KEH-3307/2	**190 65 608**	3300		450	2	**5 705,00**	**6 565,00**
KEH-3407/2	**190 65 609**	3400		450	2	**5 795,00**	**6 665,00**
KEH-3507/2	**190 65 610**	3500		450	2	**5 880,00**	**6 765,00**
KEH-3607/2	**190 65 611**	3600		450	2	**5 970,00**	**6 860,00**
KEH-3707/2	**190 65 612**	3700		450	2	**6 090,00**	**7 000,00**
KEH-3807/2	**190 65 613**	3800		450	2	**6 210,00**	**7 145,00**
KEH-3907/2	**190 65 614**	3900		450	2	**6 335,00**	**7 285,00**
KEH-4007/2	**190 65 615**	4000		450	2	**6 460,00**	**7 430,00**
KEH-2608/2	**190 65 632**	2600	800	450	2	**5 045,00**	**5 805,00**
KEH-2708/2	**190 65 633**	2700		450	2	**5 145,00**	**5 915,00**
KEH-2808/2	**190 65 634**	2800		450	2	**5 250,00**	**6 040,00**
KEH-2908/2	**190 65 635**	2900		450	2	**5 355,00**	**6 155,00**
KEH-3008/2	**190 65 636**	3000		450	2	**5 460,00**	**6 275,00**
KEH-3108/2	**190 65 637**	3100		450	2	**5 570,00**	**6 405,00**
KEH-3208/2	**190 65 638**	3200		450	2	**5 680,00**	**6 530,00**
KEH-3308/2	**190 65 639**	3300		450	2	**5 795,00**	**6 665,00**
KEH-3408/2	**190 65 640**	3400		450	2	**5 910,00**	**6 800,00**
KEH-3508/2	**190 65 641**	3500		450	2	**6 025,00**	**6 930,00**
KEH-3608/2	**190 65 642**	3600		450	2	**6 150,00**	**7 070,00**
KEH-3708/2	**190 65 643**	3700		450	2	**6 270,00**	**7 210,00**
KEH-3808/2	**190 65 644**	3800		450	2	**6 395,00**	**7 355,00**
KEH-3908/2	**190 65 645**	3900		450	2	**6 525,00**	**7 505,00**
KEH-4008/2	**190 65 646**	4000		450	2	**6 660,00**	**7 655,00**
KEH-2609/2	**190 65 662**	2600	900	450	2	**5 170,00**	**5 945,00**
KEH-2709/2	**190 65 663**	2700		450	2	**5 270,00**	**6 060,00**
KEH-2809/2	**190 65 664**	2800		450	2	**5 375,00**	**6 185,00**
KEH-2909/2	**190 65 665**	2900		450	2	**5 485,00**	**6 310,00**
KEH-3009/2	**190 65 666**	3000		450	2	**5 595,00**	**6 440,00**
KEH-3109/2	**190 65 667**	3100		450	2	**5 705,00**	**6 565,00**
KEH-3209/2	**190 65 668**	3200		450	2	**5 825,00**	**6 700,00**
KEH-3309/2	**190 65 669**	3300		450	2	**5 940,00**	**6 830,00**
KEH-3409/2	**190 64 185**	3400		450	2	**6 055,00**	**6 965,00**
KEH-3509/2	**190 65 671**	3500		450	2	**6 175,00**	**7 105,00**
KEH-3609/2	**190 65 672**	3600		450	2	**6 300,00**	**7 245,00**
KEH-3709/2	**190 65 673**	3700		450	2	**6 425,00**	**7 390,00**
KEH-3809/2	**190 65 674**	3800		450	2	**6 555,00**	**7 535,00**
KEH-3909/2	**190 65 675**	3900		450	2	**6 685,00**	**7 690,00**
KEH-4009/2	**190 65 676**	4000		450	2	**6 820,00**	**7 840,00**

Model	Nr. Ref.	Wymiary (mm)			Moduł	ECO Line (zł)	304 Line (zł)
		Dł. (A)	Szer. (B)	Wys. (H)			
KEH-2610/2	**190 65 689**	2600	1000	450	2	**5 285,00**	**6 080,00**
KEH-2710/2	**190 65 690**	2700		450	2	**5 390,00**	**6 195,00**
KEH-2810/2	**190 65 691**	2800		450	2	**5 500,00**	**6 320,00**
KEH-2910/2	**190 65 692**	2900		450	2	**5 610,00**	**6 450,00**
KEH-3010/2	**190 65 693**	3000		450	2	**5 720,00**	**6 575,00**
KEH-3110/2	**190 65 694**	3100		450	2	**5 835,00**	**6 710,00**
KEH-3210/2	**190 65 695**	3200		450	2	**5 950,00**	**6 845,00**
KEH-3310/2	**190 50 655**	3300		450	2	**6 075,00**	**6 985,00**
KEH-3410/2	**190 65 696**	3400		450	2	**6 195,00**	**7 120,00**
KEH-3510/2	**190 65 697**	3500		450	2	**6 315,00**	**7 260,00**
KEH-3610/2	**190 65 698**	3600		450	2	**6 445,00**	**7 410,00**
KEH-3710/2	**190 65 699**	3700		450	2	**6 570,00**	**7 555,00**
KEH-3810/2	**190 65 700**	3800		450	2	**6 705,00**	**7 710,00**
KEH-3910/2	**190 65 701**	3900		450	2	**6 840,00**	**7 865,00**
KEH-4010/2	**190 65 702**	4000		450	2	**6 975,00**	**8 020,00**
KEH-2611/2	**190 65 719**	2600	1100	450	2	**5 405,00**	**6 220,00**
KEH-2711/2	**190 65 720**	2700		450	2	**5 515,00**	**6 345,00**
KEH-2811/2	**190 65 721**	2800		450	2	**5 625,00**	**6 475,00**
KEH-2911/2	**190 65 722**	2900		450	2	**5 735,00**	**6 595,00**
KEH-3011/2	**190 65 723**	3000		450	2	**5 850,00**	**6 730,00**
KEH-3111/2	**190 65 724**	3100		450	2	**5 970,00**	**6 860,00**
KEH-3211/2	**190 65 725**	3200		450	2	**6 090,00**	**7 000,00**
KEH-3311/2	**190 65 726**	3300		450	2	**6 210,00**	**7 145,00**
KEH-3411/2	**190 65 727**	3400		450	2	**6 335,00**	**7 285,00**
KEH-3511/2	**190 65 728**	3500		450	2	**6 460,00**	**7 430,00**
KEH-3611/2	**190 65 729**	3600		450	2	**6 590,00**	**7 575,00**
KEH-3711/2	**190 65 730**	3700		450	2	**6 720,00**	**7 730,00**
KEH-3811/2	**190 65 731**	3800		450	2	**6 855,00**	**7 880,00**
KEH-3911/2	**190 65 732**	3900		450	2	**6 995,00**	**8 045,00**
KEH-4011/2	**190 65 733**	4000		450	2	**7 135,00**	**8 200,00**
KEH-2612/2	**190 65 750**	2600	1200	450	2	**5 525,00**	**6 355,00**
KEH-2712/2	**190 65 751**	2700		450	2	**5 640,00**	**6 485,00**
KEH-2812/2	**190 65 752**	2800		450	2	**5 750,00**	**6 610,00**
KEH-2912/2	**190 65 753**	2900		450	2	**5 865,00**	**6 745,00**
KEH-3012/2	**190 65 754**	3000		450	2	**5 980,00**	**6 880,00**
KEH-3112/2	**190 65 755**	3100		450	2	**6 065,00**	**6 975,00**
KEH-3212/2	**190 65 756**	3200		450	2	**6 160,00**	**7 080,00**
KEH-3312/2	**190 65 757**	3300		450	2	**6 250,00**	**7 190,00**
KEH-3412/2	**190 65 758**	3400		450	2	**6 380,00**	**7 335,00**
KEH-3512/2	**190 65 759**	3500		450	2	**6 510,00**	**7 480,00**
KEH-3612/2	**190 65 760**	3600		450	2	**6 635,00**	**7 635,00**
KEH-3712/2	**190 65 761**	3700		450	2	**6 770,00**	**7 785,00**
KEH-3812/2	**190 65 762**	3800		450	2	**6 900,00**	**7 935,00**
KEH-3912/2	**190 65 763**	3900		450	2	**7 040,00**	**8 095,00**
KEH-4012/2	**190 65 764**	4000		450	2	**7 180,00**	**8 260,00**

OKAPY OPCJE

Długość (mm)	OŚWIETLENIE LED	WENTYLATOR (zł)
Okapy przyścienne		
1000 < A < 1500	**430,00 zł**	**2 130,00 zł**
1500 ≤A < 2000	**510,00 zł**	**2 130,00 zł**
2000 ≤ A < 2500	**735,00 zł**	**2 130,00 zł**
2500 ≤ A < 3000	**820,00 zł**	**4 250,00 zł**
3000 ≤ A < 3500	**930,00 zł**	**4 250,00 zł**
3500 ≤ A < 4000	**1 200,00 zł**	**4 250,00 zł**
Okapy centralne		
1000 < A < 1500	**860,00 zł**	**2 130,00 zł**
1500 ≤ A < 2000	**1 010,00 zł**	**2 130,00 zł**
2000 ≤ A < 2500	**1 320,00 zł**	**2 130,00 zł**
2500 ≤ A < 3000	**1 475,00 zł**	**4 250,00 zł**
3000 ≤ A < 3500	**1 860,00 zł**	**4 250,00 zł**
3500 ≤ A < 4000	**2 245,00 zł**	**4 250,00 zł**
Okapy kondensacyjne		
1000 < A < 1500	-	**2 130,00 zł**
1500 ≤ A < 2000	-	**2 130,00 zł**
2000 ≤ A < 2500	-	**2 130,00 zł**
2500 ≤ A < 3000	-	**4 250,00 zł**
3000 ≤ A < 3500	-	**4 250,00 zł**
3500 ≤ A < 4000	-	**4 250,00 zł**

OKAPY AKCESORIA

Nr. Ref.	Opis	Zastosowanie	Cena (zł)
12181760	FILTRY DO OKAPU INOX	Do wszystkich okapów	**225,00**
12181919	FILTRY DO OKAPU INOX 385x400	1 szt. Jest zainstalowany w okapach o długości wielokrotności 400 mm (1200, 1600, 2000 mm itp.)	**248,00**

OKAPY PRZYŚCIENNE TRAPEZOWE

RZUT Z BOKU

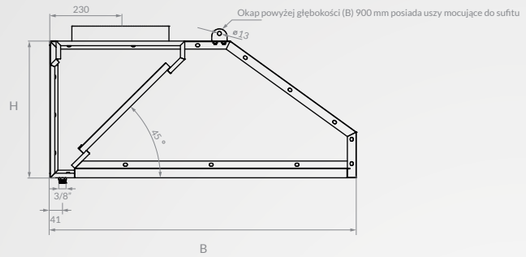

RZUT Z PRZODU

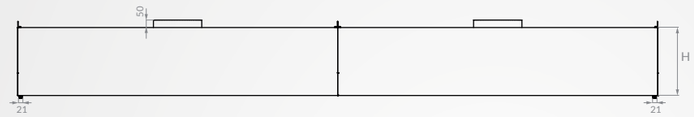

RZUT Z GÓRY

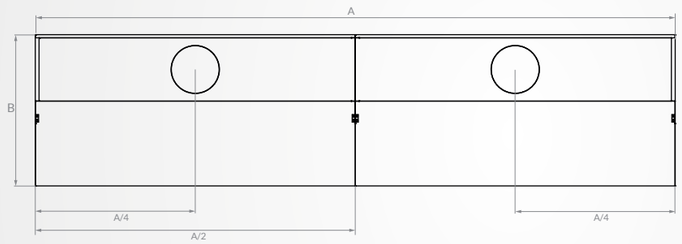

OKAPY PRZYŚCIENNE TRÓJKĄTNE

RZUT Z BOKU

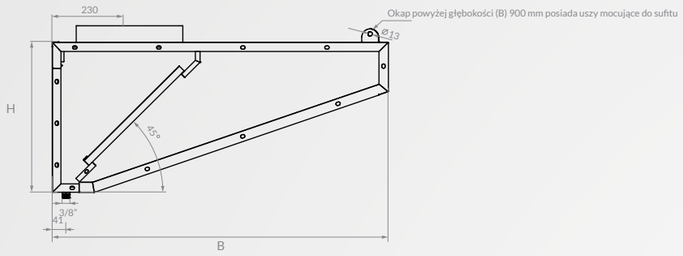

RZUT Z PRZODU

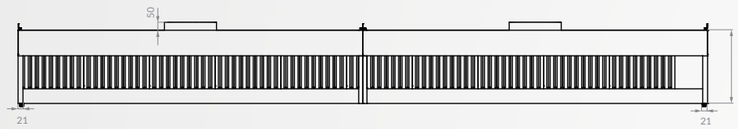

RZUT Z GÓRY

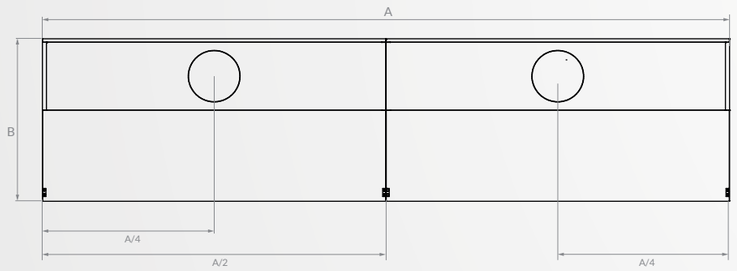

OKAPY PRZYŚCIENNE INDUKCYJNE

RZUT Z BOKU

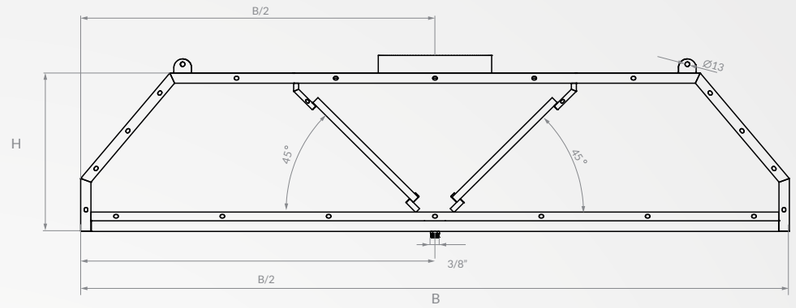

RZUT Z PRZODU

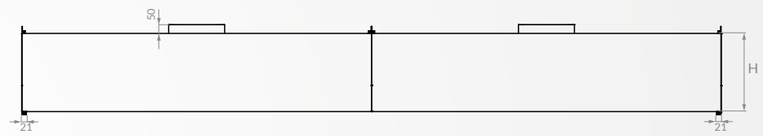

RZUT Z GÓRY

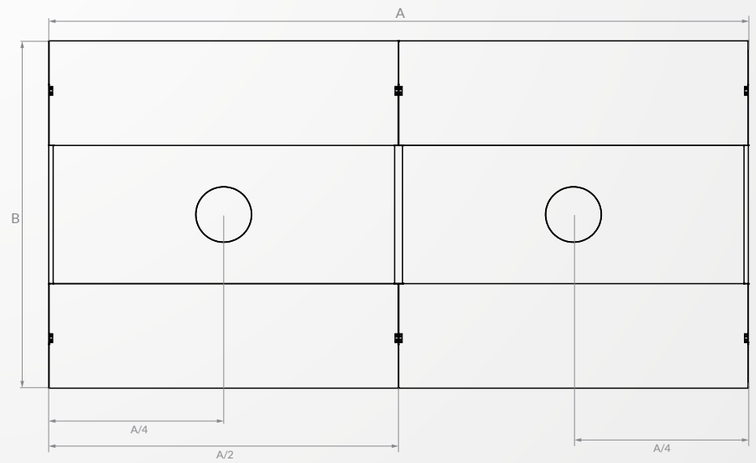

OKAPY PRZYŚCIENNE KOMPENSACYJNE

RZUT Z BOKU

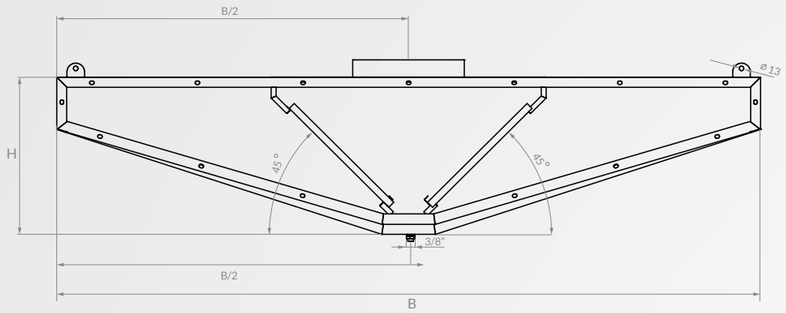

RZUT Z PRZODU

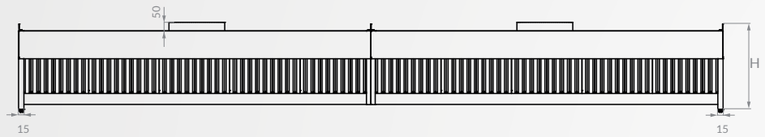

RZUT Z GÓRY

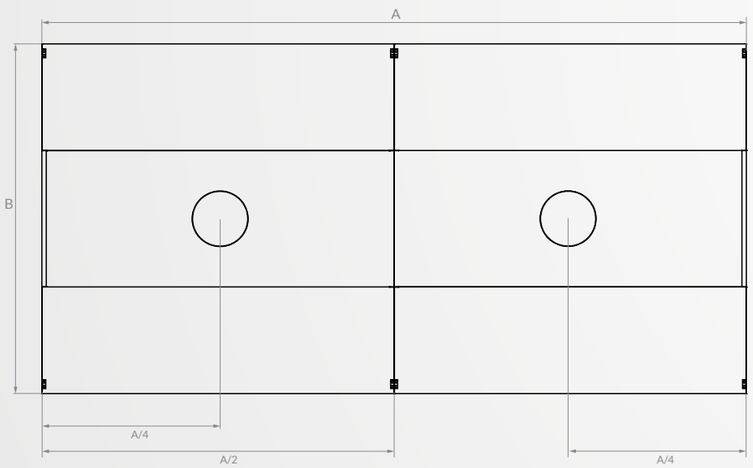

OKAPY PRZYŚCIENNE INDUKCYJNO-KOMPENSACYJNE

RZUT Z BOKU

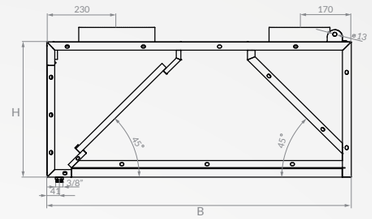

RZUT Z PRZODU

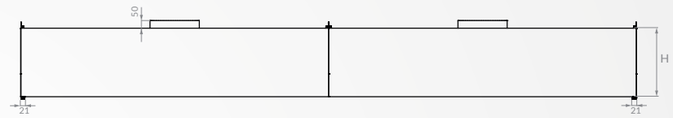

RZUT Z GÓRY

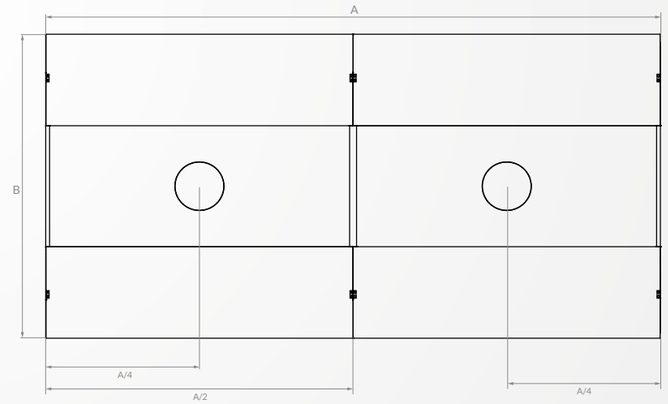

OKAPY CENTRALNE TRAPEZOWE

RZUT Z BOKU

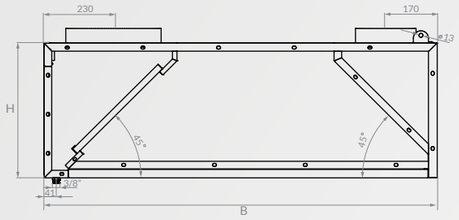

RZUT Z PRZODU

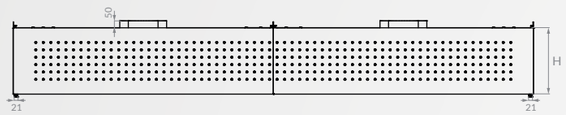

RZUT Z GÓRY

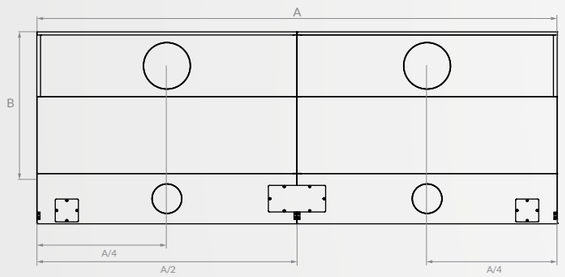

OKAPY CENTRALNE TRÓJKĄTNE

RZUT Z BOKU

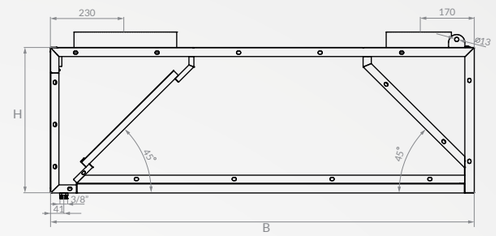

RZUT Z PRZODU

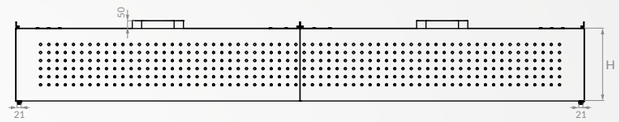

RZUT Z GÓRY

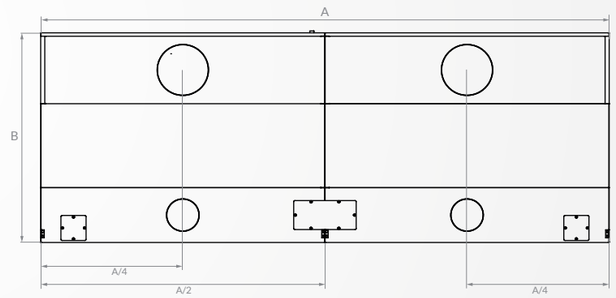

OKAPY CENTRALNE INDUKCYJNE

RZUT Z BOKU

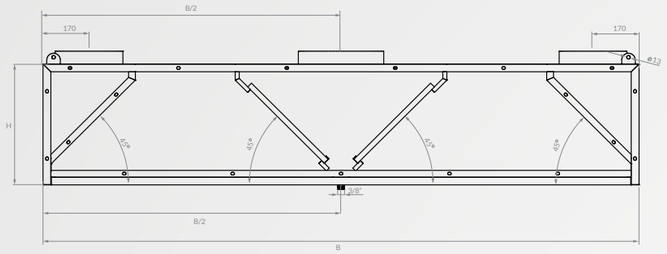

RZUT Z PRZODU

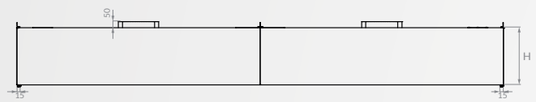

RZUT Z GÓRY

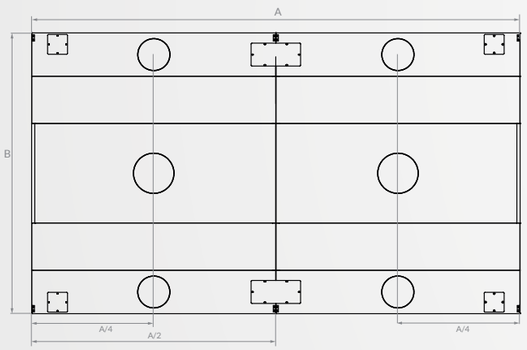

OKAPY CENTRALNE KOMPENSACYJNE

RZUT Z BOKU

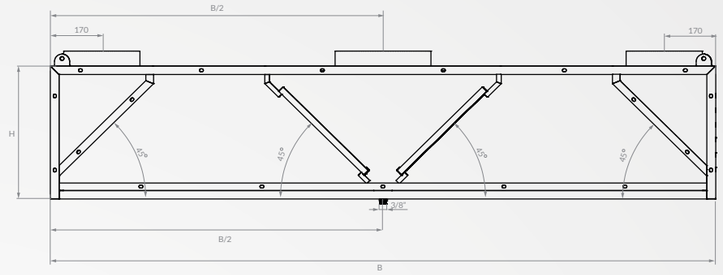

RZUT Z PRZODU

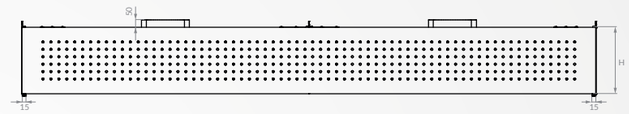

RZUT Z GÓRY

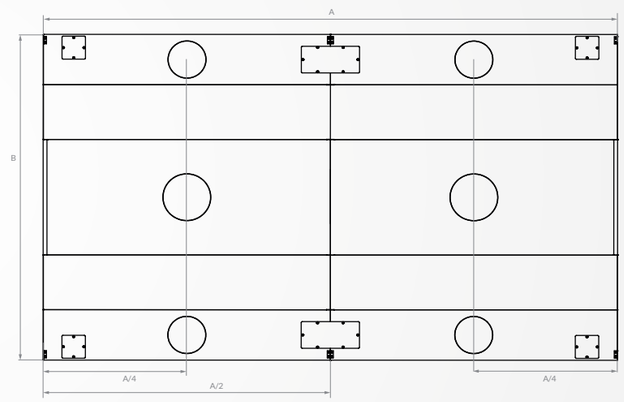

OKAPY CENTRALNE INDUKCYJNO-KOMPENSACYJNE

RZUT Z BOKU

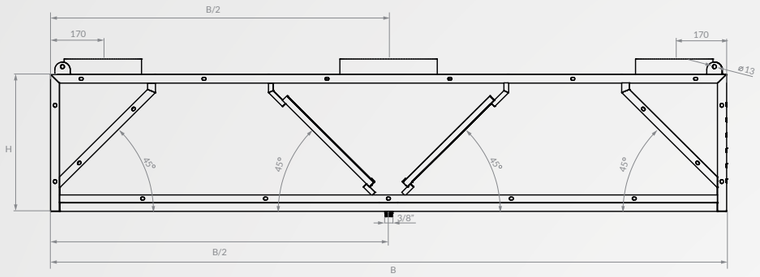

RZUT Z PRZODU

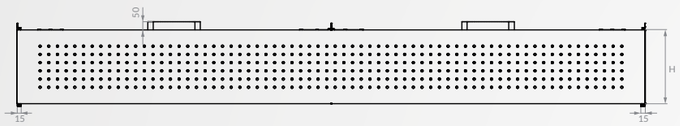

RZUT Z GÓRY

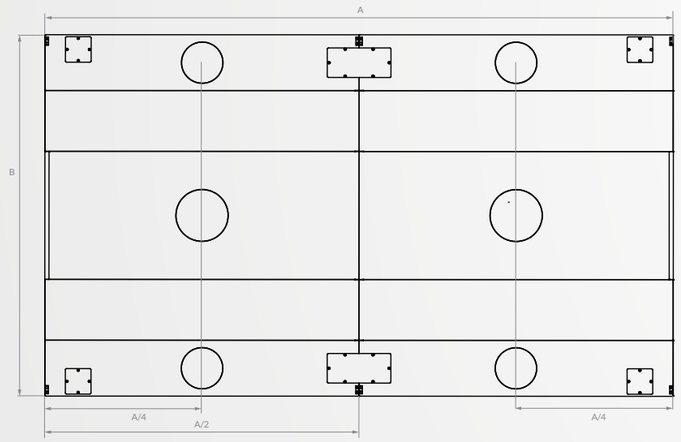

OKAPY KONDENSACYJNE

RZUT Z BOKU

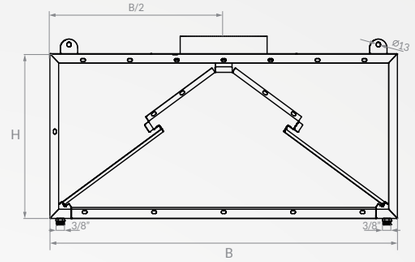

RZUT Z PRZODU

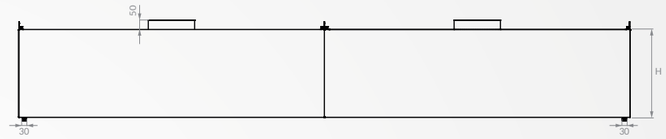

RZUT Z GÓRY

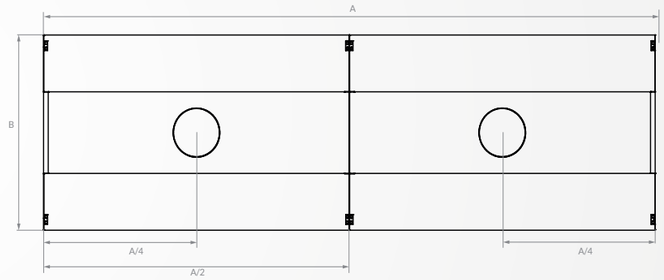

SELF-SERVICE DESIGN JAKIEGO POTRZEBUJESZ

Dostosowana do indywidualnych potrzeb samoobsługowa linia ASBER została opracowana w celu optymalizacji dystrybucji podawania posiłków. Oparta na Twoich potrzebach i złożona z modeli neutralnych, grzewczych i chłodniczych, umożliwia Ci zaprojektowanie oraz otrzymanie kompletnego i spersonalizowanego systemu samoobsługowego, realizując Twoje pomysły.

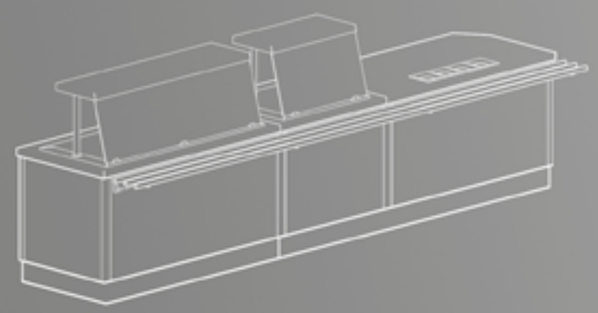

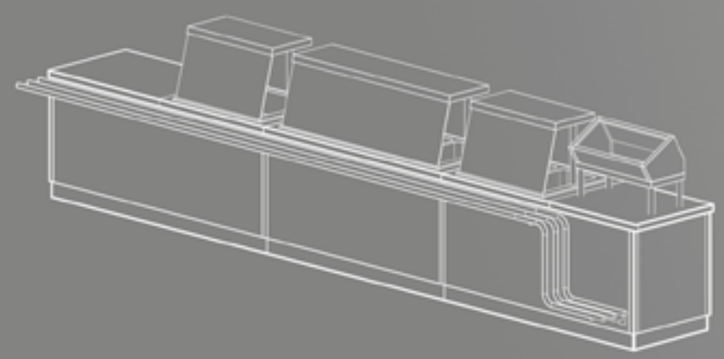

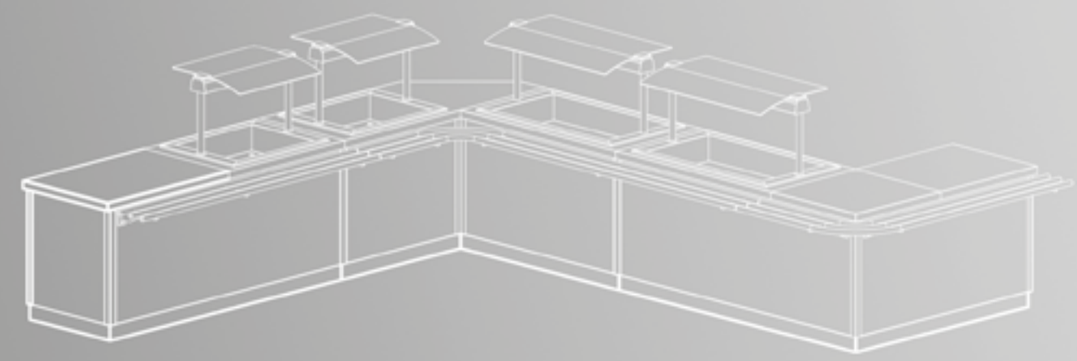

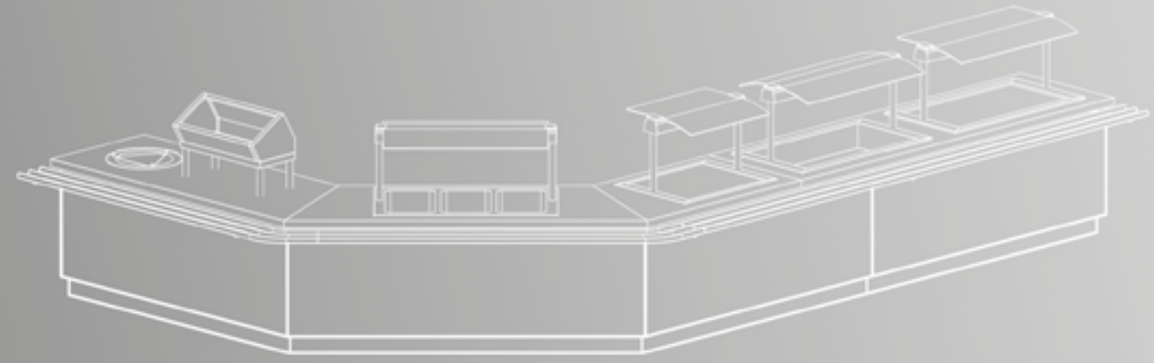

STWORZONE, ABY DOPASOWAĆ ROZWIĄZANIA DO TWOICH POTRZEB SERWOWANIA POSIŁKÓW.

Konstrukcja modułowa

Elementy wyposażenia wykonane są jako pojedyncze moduły z możliwością łączenia ich ze sobą, tworząc linię wydawczą, dostosowaną do wymagań klienta, zgodnie z pożądanymi wymiarami i kształtami.

Bogata różnorodność elementów barowych

Elementy grzewcze, chłodnicze i neutralne można zamontować zgodnie z dowolnymi wymogami obsługi podawania posiłków oraz wymiarami i kształtem dostępnej przestrzeni.

Dostosowane wykończenia

Panele przednie mogą zostać wykonane ze stali nierdzewnej lub bardzo wytrzymałej płyty wiórowej melaminowej, dostępnej w różnych kolorach.

Solidna konstrukcja

Konstrukcja wykonana z solidnych materiałów wysokiej jakości. Blaty wykonane ze stali nierdzewnej o połyskującym wykończeniu, z zaokrąglonymi krawędziami.

ASBER

Ogólne Warunki Sprzedaży dokonywanej przez ONNERA POLAND SP. z o.o

Ogólne Warunki Sprzedaży dokonywanej przez ONNERA POLAND Sp. z o.o.

I. ZAKRES ZASTOSOWANIA

1.Niniejsze ogólne warunki sprzedaży mają zastosowanie do wszystkich zamówień składanych w ONNERA POLAND Sp. z o.o., są kompletnym i jedynym uregulowaniem umownym wiążącym strony w zakresie sprzedaży towarów. Wszelkie inne uregulowania (warunki ogólne itp.) stosowane przez Kupującego nie mają zastosowania

2.Postanowienia niniejszych Ogólnych Warunków mogą być zmienione jedynie w formie pisemnej pod rygorem nieważności.

II. OFERTY/POTWIERDZENIA ZAMÓWIENIA

1.Oferty, reklamy i inne ogłoszenia o towarach oferowanych przez ONNERA POLAND Sp. z o.o. mają charakter wyłącznie informacyjny i nie stanowią oferty w rozumieniu przepisów kodeksu cywilnego, a jedynie zaproszenie do składania zamówień.

2.Wszelka dokumentacja pisemna, w tym rysunki, kosztorys, oferty itp. nie mogą być udostępnione osobom trzecim i są przeznaczone wyłącznie w celu zawarcia konkretnej umowy sprzedaży. Wzorce i próbki udostępnione przez ONNERA POLAND Sp. z o.o. mają wyłącznie charakter materiałów poglądowych i wystawowych, nie mogą być udostępniane osobom trzecim i muszą być niezwłocznie zwrócone na żądanie.

3.Podstawą zawarcia Umowy Sprzedaży jest potwierdzenie przez Sprzedawcę przyjęcia zamówienia do realizacji, wskazujące wartość urządzeń, termin płatności, ceny oraz termin dostawy. Wszelkie zmiany i zastrzeżenia do Potwierdzenia Zamówienia mogą być dokonane jedynie w formie pisemnej pod rygorem nieważności.

4.ONNERA POLAND Sp. z o.o. zastrzega sobie prawo do korekty Potwierdzenia Zamówienia.

5.ONNERA POLAND Sp. z o.o. zastrzega sobie prawo do odmowy realizacji zamówienia bez podania przyczyny.

III. TERMIN DOSTAWY I PRAWO WŁASNOŚCI

1.Data dostawy określona na Potwierdzeniu Zamówienia jest wiążąca pod warunkiem, że Klient podał w zamówieniu pełne i poprawne dane techniczne zamawianych towarów (w tym wszystkie wymiary). W przypadku wystąpienia niejasności odnośnie charakterystyki produktu lub dokonania zmian w zamówieniu, termin dostawy zostanie odpowiednio zmieniony.

2.Data dostawy jest wiążąca pod warunkiem dotrzymania przez Klienta terminów płatności wystawionych wcześniej faktur lub dokonania przedpłaty za fakturę pro-forma. W razie powstania jakiejkolwiek zaległości w płatności wymagalnych faktur lub w razie przekroczenia ustalonego z danym Kupującym limitu kredytowego, ONNERA POLAND Sp. z o.o. ma prawo wstrzymać dostawy, a także odmówić przyjęcia do realizacji nowych zamówień Kupującego.

3.ONNERA POLAND Sp. z o.o. zobowiązuje się do terminowego wykonywania dostaw. W żadnym jednak wypadku nie będzie ponosić odpowiedzialności za opóźnienia w dostawach spowodowanych przyczynami niezależnymi od ONNERA POLAND Sp. z o.o. (siła wyższa) oraz, o ile inaczej wyraźnie nie uzgodniono, ONNERA POLAND Sp. z o.o. nie odpowiada za kary umowne płatne przez Kupującego na rzecz jego kontrahentów lub za inne roszczenia podnoszone przez kontrahentów wobec Kupującego z tytułu opóźnienia w dostawie. Do zdarzeń określanych mianem siły wyższej zalicza się m.in. niezawinione przez ONNERA POLAND Sp. z o.o. zakłócenia w funkcjonowaniu zakładu, braki surowca, ograniczenia spowodowane zarządzeniem władz, klęską żywiołową, strajkami itp.

4.ONNERA POLAND Sp. z o.o. zastrzega sobie prawo do przygotowania i wykonania częściowych dostaw oraz do wystawienia oddzielnych faktur za takie częściowe dostawy.

5.Wydanie towarów następuje z chwilą załadowania towarów na środki transportowe. W momencie, gdy towar opuści magazyn, na Nabywcę przechodzą wszelkie korzyści i ciężary związane z rzeczą oraz niebezpieczeństwo przypadkowej jej utraty lub uszkodzenia.

6.Wykonanie umowy przez Sprzedawcę następuje z momentem wydania zamówionych towarów przewoźnikowi.

7.Przed rozładunkiem Kupujący ma obowiązek zbadać dostarczony towar w sposób odpowiedni do wielkości i rodzaju towaru oraz sposobu opakowania. W razie stwierdzenia jakichkolwiek braków lub uszkodzeń, które mogły powstać w czasie transportu, Kupujący ma obowiązek spisać Protokół Szkody oraz powiadomić niezwłocznie ONNERA POLAND Sp. z o.o. (nie później niż następnego dnia po dniu dostawy) pod rygorem utraty roszczeń odszkodowawczych wobec ONNERA POLAND Sp. z o.o. z tego tytułu.

8.Kupujący zapewnia rozładunek oraz instalację produktów oraz ponosi koszty i ryzyko z tym związane.

9.W przypadku gdy uzgodnione warunki realizacji zamówienia obejmują dostawę towarów do miejsca przeznaczenia wskazanego w zamówieniu środkami transportu Sprzedawcy, rozładunek winien zostać dokonany przez Kupującego niezwłocznie, tj. najdalej w ciągu dwóch godzin od przyjazdu środka transportu do miejsca przeznaczenia. W przypadku gdy Kupujący nie dokona rozładunku w oznaczonym czasie ponosi on koszty przestoju środka transportu.

IV. ZASTRZEŻENIE WŁASNOŚCI

1.Stosownie do art. 589 Kodeksu Cywilnego, prawo własności do Produktów zostaje przeniesione na Kupującego z chwilą całkowitej zapłaty ceny za dostarczone Produkty.

2.Kupujący przelewa na ONNERA POLAND Sp. z o.o. wszelkie roszczenia w stosunku do kontrahentów Kupującego, jakie powstaną z tytułu dalszej sprzedaży towaru objętego zastrzeżeniem prawa własności.

3.Jeżeli przed zapłatą ceny Kupujący przeniesie prawo własności na osobę trzecią, suma uzyskana z tego tytułu będzie w pierwszej kolejności przeznaczona na zaspokojenie roszczeń ONNERA POLAND Sp. z o.o.. Jeżeli sumy z tego tytułu nie da się odzyskać, Kupujący jest odpowiedzialny za wynikłą stąd szkodę.

4.Klient nie może zastawić towaru objętego zastrzeżeniem prawa własności, ani używać go jako zabezpieczenia. Klient powinien niezwłocznie powiadomić ONNERA POLAND Sp. z o.o., jeśli ten towar zostanie zajęty przez osoby trzecie. Klient jest zobowiązany do ostrożnego traktowania towaru objętego zastrzeżeniem prawa własności, ubezpieczenia go przed kradzieżą, uszkodzeniem, zniszczeniem oraz przypadkową utratą (w szczególności ubezpieczenie od ognia i wody), oraz na życzenie dostarczyć dowód ubezpieczenia.

V. CENY I PŁATNOŚCI:

1.Ceny podawane przez Sprzedawcę są cenami netto w PLN przy założeniu dostawy Ex-Works Palmiry, Polska i powiększone zostaną o podatek od towarów i usług wg obowiązujących stawek. Ceny te nie zawierają kosztów dostawy, rozładunku i instalacji. Ceny zawierają standardowe opakowania, wszelkie niestandardowe opakowania będą fakturowane oddzielnie.

2.Dla zamówień, których realizacja przekracza okres trzech miesięcy, zachowujemy prawo do zmiany potwierdzonych cen.

3.Zmiany wprowadzone po potwierdzeniu zamówienia na życzenie klienta są fakturowane oddzielnie.

4.W przypadku opóźnienia się Kupującego z zapłatą jakiejkolwiek faktury łączącej strony, Sprzedawca ma prawo do powstrzymania się z realizacją wszystkich przyjętych zamówień (w tym z wydaniem towaru) do czasu zapłaty przez Kupującego wszelkich wymagalnych należności wraz z odsetkami. Jeżeli opóźnienie jakiejkolwiek płatności względem Sprzedawcy przekroczy 30 dni Sprzedawca może odstąpić od umowy sprzedaży bez wyznaczania terminu dodatkowego. Sprzedawca nie ponosi odpowiedzialności za powstałą z tych przyczyn szkodę.

5.W przypadku przekroczenia terminów płatności, naliczane będą odsetki w ustawowej wysokości.

6.W przypadku pogorszenia się kondycji finansowej Kupującego, Sprzedawcy przysługują uprawnienia wskazane w ustępie poprzedzającym chyba, że Kupujący ustanowi na jego rzecz dodatkowe zabezpieczenie przez niego akceptowane. Ocena kondycji finansowej Kupującego oraz akceptowanie bądź nie dodatkowych zabezpieczeń należy wyłącznie do Sprzedawcy.

7.Zastrzegamy sobie prawo do wymagania przedpłaty dla pierwszych zamówień od nowych Klientów, jak również w przypadku, jeżeli Nabywca nie posiada wystarczającej wiarygodności kredytowej. ONNERA POLAND Sp. z o.o. zastrzega sobie prawo do wstrzymania dostawy w razie niedokonania wymaganej przedpłaty.

8.Przed przyznaniem Kupującemu kredytu kupieckiego oraz terminu płatności Sprzedający może wystąpić do Kupującego o przedstawienie dokumentów finansowych potwierdzających dobrą kondycję finansową Kupującego lub zlecić weryfikację zdolności płatniczej Kupującego niezależnej wywiadowni gospodarczej lub ubezpieczycielowi. W przypadku wątpliwości co do rzetelności płatniczej Kupującego, Sprzedający może odmówić realizacji zamówień z odroczonym terminem płatności.
5.Płatność dokonywana jest wyłącznie na rachunek bankowy wskazany w naszej fakturze. Zlecenia płatnicze, czeki w szczególności weksle przyjmowane są tylko na podstawie specjalnej umowy. Koszty realizacji weksla ponosi Kupujący. Za dzień otrzymania zapłaty uważa się dzień wpłynięcia środków pieniężnych na konto bankowe.
6.Płatność jest należna w terminie wskazanym na fakturze, chyba że ONNERA POLAND Sp. z o.o. i Kupujący postanowią na piśmie inaczej. Wszystkie płatności dokonywane są na rachunek bankowy podany na fakturze wystawionej przez ONNERA POLAND Sp. z o.o. Nie dopuszcza się żadnych zniżek z tytułu wcześniejszej płatności, chyba że ONNERA POLAND Sp. z o.o. postanowi na piśmie inaczej. Od wszelkich opóźnionych płatności naliczane będą odsetki w wysokości odsetek ustawowych obowiązujących w Polsce, od dnia wymagalności do dnia pełnej zapłaty.

VI TRANSPORT

1.Transport towaru i rozładunek odbywają się na odpowiedzialność Kupującego. Wydanie towarów następuje z chwilą załadowania towarów na środki transportowe.
2.Transport towaru jest ubezpieczony. Klient jest zobowiązany dokładnie sprawdzić towar w czasie rozładunku. Jeżeli przesyłka dotarła do Kupującego w stanie wskazującym na uszkodzenie mechaniczne podczas transportu, należy w obecności kuriera / kierowcy dokonać jej sprawdzenia i spisać protokół opisujący zniszczenia. Wyłącznie taki protokół podpisany przez przewoźnika stanowi podstawę reklamacji.
3.Wszelkie uwagi dotyczące jakości sprzedawanych przez ONNERA POLAND Sp. z o.o. produktów, sposobu obsługi i niezgodności między stanem faktycznym a fakturą, Kupujący powinien zgłosić w formie pisemnej w ciągu 24 godzin od dostawy.

VII. GWARANCJA I REKLAMACJE

1.Klient jest odpowiedzialny za dokładność i kompletność danych technicznych, wymiarów i innych informacji dostarczonych nam do wykonania zamówienia. ONNERA POLAND Sp. z o.o nie ponosi odpowiedzialności za nieodpowiednie wykonanie produktów wynikające z błędu Klienta w tym zakresie.

2.ONNERA POLAND Sp. z o.o zastrzega sobie możliwość modyfikacji parametrów technicznych w stosunku do danych zawartych w opisach podanych w prospektach, rysunkach i innych materiałach o charakterze reklamowym w związku ze stałym unowocześnianiem produktów, zwiększającym walory użytkowe.

3.Jeżeli dostarczone towary są wadliwe tzn. nie odpowiadają uzgodnionej jakości, ONNERA POLAND Sp. z o.o. zostanie niezwłocznie poinformowana poprzez otrzymanie pisemnej reklamacji.

4.W przypadku uwzględnienia reklamacji Sprzedawca zobowiązuje się na swój koszt naprawić lub wymienić wadliwy towar na wolny od wad w terminie uzgodnionym przez strony. Jeżeli wymiana towaru jest niemożliwa, albo wiąże się z koniecznością poniesienia przez Sprzedawcę dodatkowych wydatków, Sprzedawca ma prawo odmówić wymiany towaru i zwrócić Kupującemu stosowną część ceny.

5.Sprzedający nie odpowiada za wady produktu wynikłe z powodu:
-niedbałego wykonania instalacji lub niedbałego montażu produktu;
-napraw, konserwacji lub obsługi wykonanej przez osoby nieupoważnione,
-nieprzestrzegania zasad prawidłowej eksploatacji,
-braku należytej konserwacji oraz okresowych przeglądów produktu,
-niezgodnego ze schematem podłączenia produktu lub podłączenia produktu bez wymaganych zabezpieczeń elektrycznych,
-przechowywania produktów w niewłaściwych warunkach.

6.Zwrotów wadliwych i omyłkowo dostarczonych towarów należy dokonywać wyłącznie po uzyskaniu zgody upoważnionego przedstawiciela ONNERA POLAND Sp. z o.o.. Produkty mogą być zwrócone wyłącznie za pomocą przesyłki bez pobrania.

6.W stosunkach między przedsiębiorcami, zgodnie z art.558 Kodeksu Cywilnego wyłączona zostaje rękojmia, chyba, że strony postanowią inaczej lub szkoda wynika z winy umyślnej lub rażącego niedbalstwa ONNERA POLAND Sp. z o.o..
7. Wszczęcie postępowania reklamacyjnego nie zwalnia Kupującego z obowiązku zapłaty ceny za wydany towar.

8.Roszczenia z tytułu wad towarów wygasają z upływem roku od daty wydania towaru.

9.Gwarancja obowiązuje pod warunkiem dokonywania serwisu i napraw wyłącznie przez Sprzedającego lub upoważnionych przez niego serwisantów.

10.Materiały eksploatacyjne nie są objęte gwarancją.

VIII. WŁAŚCIWOŚĆ SĄDU, MIEJSCE WYKONANIA

1.Wszelkie spory wynikające z umów zawieranych na podstawie Ogólnych Warunków Sprzedaży rozstrzygać będzie sąd powszechny właściwy dla siedziby Sprzedającego.

2.Miejsce wykonania to Palmiry, Polska.

IX. POSTANOWIENIA KOŃCOWE

1.Niniejsze Ogólne Warunki Sprzedaży oraz zawierane na ich podstawie umowy sprzedaży podlegają prawu polskiemu. W przypadkach nie uregulowanych w Ogólnych Warunkach Sprzedaży lub umowie sprzedaży mają zastosowanie przepisy kodeksu cywilnego. Sprzedający wyłącza stosowanie Konwencji Genewskiej CISG w stosunkach handlowych.

2.Akceptując niniejsze Ogólne Warunki Sprzedaży Kupujący wyraża zgodę na przetworzenie danych osobowych przez Sprzedającego oraz podmioty działające na jej zlecenie w związku z realizacją umów sprzedaży. Kupującemu przysługują wszelkie uprawnienia wynikające z ustawy z dnia 29 sierpnia 1997 o ochronie danych osobowych (Dz. U. Nr 101 poz. 926 z dnia 6 lipca 2002 r.).

asber

www.asberprofessional.pl

ONNERA POLAND Sp. z o.o.
Palmiry,
ul. Warszawska 9
05-152 Czosnów
Telefon: +48 22 312 00 12

onneragroup.com