HC-611

DECLARACIÓN DE CONFORMIDAD
DECLARATION OF CONFORMITY

Directiva(s) del Consejo con la(s) que se declara conformidad:
Council Directive(s) to which conformity is declared:

DC 2006/95/CE + DC 2004/108/CE + DC 2011/65/EU

Aplicación de las Normas:
Application of the Standards:
EN 60335-1:2012 / EN 60335-2-42:2003 + Corr:2007 + A1:2008 + A11:2012 / EN 55014-1:2006 + A1:2009 + A2:2011 / EN 55014-2:1997 + A1:2001 + A2:2008 / EN 61000-3-2 :2006 + A1:2009 + A2:2009 / EN 61000-3-3 :2008

Fabricante / *Manufacturer´s name* **FM CALEFACCIÓN S.L.**
CIF: B-14343594

Dirección / *Manufacturer´s address*: **CTRA. de Rute km.2.700, C.P.:14900, Lucena, Cordoba, España**

Tipo de equipo / *Type of equipment*: **HORNO / OVEN**

Marca / Trade.: **EDENOX**

Modelo / Model no.: **HC-611**

Nosotros, los abajo firmantes, declaramos bajo nuestra exclusiva responsabilidad que el equipo especificado cumple con la(s) Directiva(s) y Norma(s) mencionadas

We, the undersigned, hereby declare under our sole responsibility that the specified equipment is in conformity with the above Directive(s) and Standard(s)

Lugar / *Place*: **Lucena**

(Firma / Signature)

B-14785315
(Nombre / Full name)
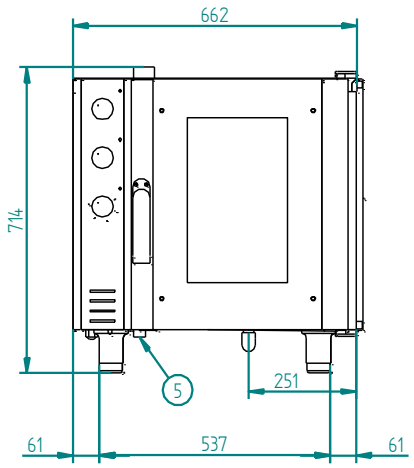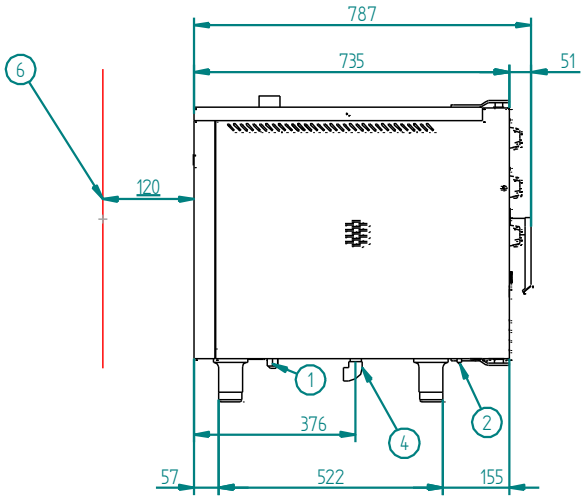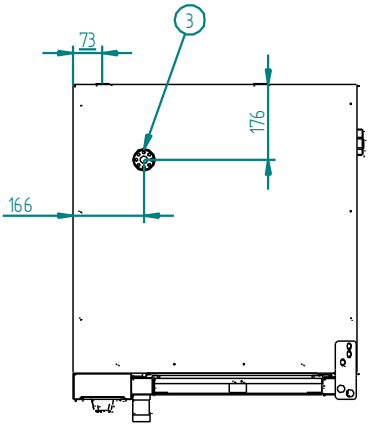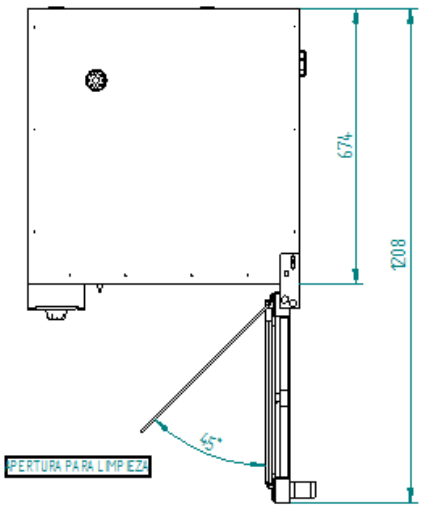
ESPAÑOL - MODELO HC-611			
CARACTERÍSTICAS TÉCNICAS		**CONEXIONADO**	
Peso del aparato vacío	80 kg	1	Manguera alimentación
Tensión de alimentación	1 x 400Vac – Trifásica	2	Rearme termostato de seguridad
Frecuencia	50-60 Hz	3	Salida de gases calientes → Ø 1 ½”
Cable de alimentación	Manguera 3 F+N+T 4 mm^2	4	Desagüe. Conexión ¾ “
Nivel de presión sonoro	Inferior a 70dB	5	Entrada Agua humificador. Conexión ¾”
Potencia total	9.2 kW	6	Separación de seguridad → d= 120 mm
Potencia térmica nominal	9 kW